FINCH+

EN Multifunctional lanyard for work at height.
IT Cordino multiuso per lavoro in quota.

MADE IN ITALY
EN 358:2018
EN 795:2012-B/C

CE 0333

Regulation (EU) 2016/425
Personal Protective Equipment against falls from a height.

i = G + S0 + S1 or S2

EN 12841:2006-C*
*All the standard's requirements are satisfied except clauses 4.1.2 and 4.1.3 which have not been considered (see paragraph 9 and Fig. 13).

IST23-71928CTSO_rev.3 10-20

climbing technology
by Aludesign S.p.A. via Torchio 22
I 24034 Cisano B.sco BG ITALY
Central tel: +39 035 78 35 95
Central fax: +39 035 78 23 39
www.climbingtechnology.com

1 TECHNICAL DATA

PRODUCT	REF. No.	LENGTH
FINCH+	7L92802H0	2 m
	7L92803H0	3 m
	7L92804H0	4 m
	7L92805H0	5 m
	7L92810H0	10 m
	7L92815H0	15 m
FINCH+ SHELTER	7L92802HH	2 m
	7L92803HH	3 m
	7L92804HH	4 m
	7L92805HH	5 m
FINCH+ COMBI	7L92802HE	2 m
	7L92803HE	3 m
	7L92804HE	4 m
	7L92805HE	5 m
FINCH+ STEEL	7L92802HK	2 m
	7L92803HK	3 m
	7L92804HK	4 m
	7L92805HK	5 m

TERMINAL CONNECTOR

FINCH+ SHELTER	2C370	21 mm
FINCH+ COMBI	2C353	60 mm
FINCH+ STEEL	3C351	50 mm

2 NOMENCLATURE OF PARTS

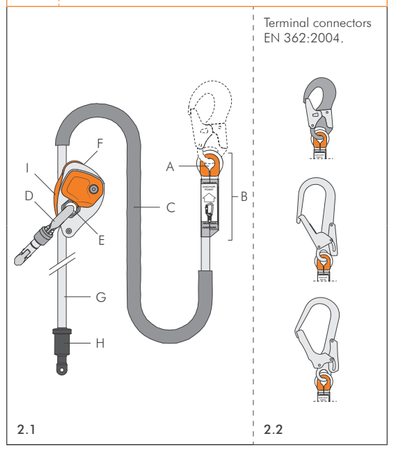

3 MARKINGS

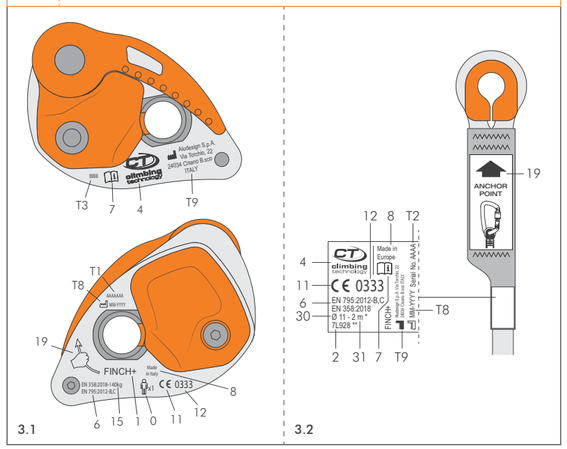

4 POSITIONING THE CONNECTOR

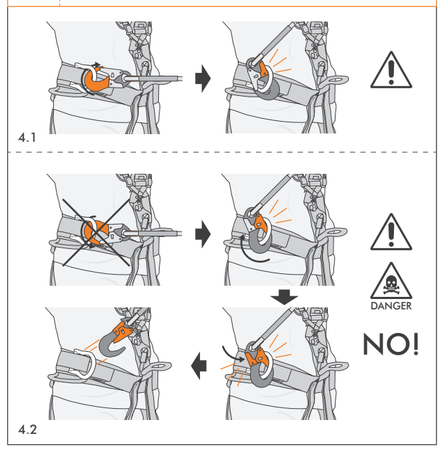

5 WARNING / BEWARE OF SHARP EDGES

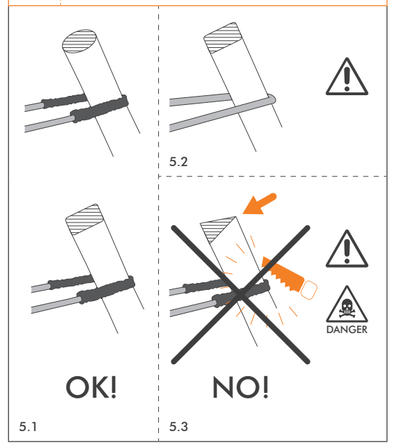

6 EN 358 / SIDE ATTACHMENT MODE

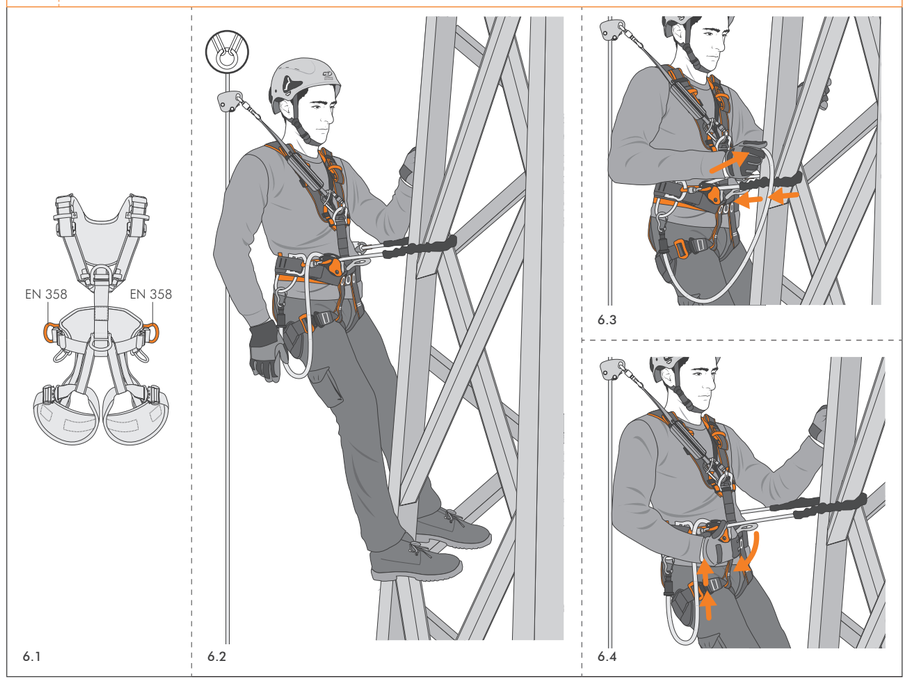

7 EN 358 / FRONT ATTACHMENT MODE

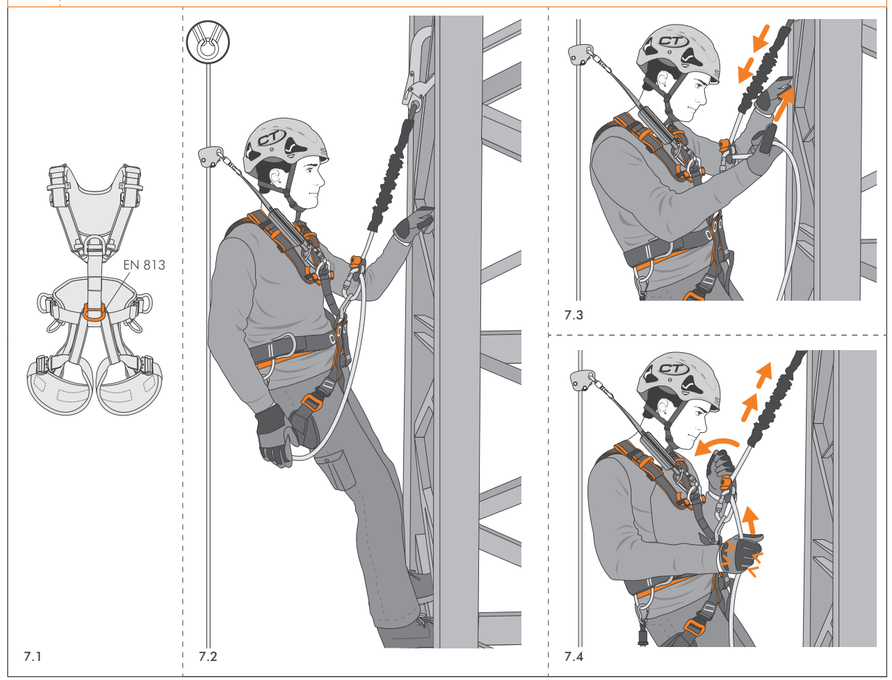

8 POSITION OF THE USER

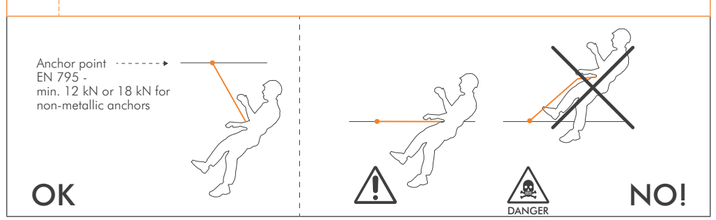

ENGLISH

The instruction manual for this device consists of general and specific instructions, both must be carefully read and understood before use. **Attention!** This leaflet shows the specific instruction only.
SPECIFIC INSTRUCTIONS FINCH+.
This note contains the necessary information for a correct use of the following product/s: Finch+ (adjustable work positioning lanyard / temporary anchor device / horizontal lifeline / descender).

1) FIELD OF APPLICATION.
This product is a Personal Protective Equipment (PPE) for work positioning and prevention of falls from a height; it is compliant with the Regulation (EU) 2016/425. EN 358:2018 - Belts for work positioning and restraint and work positioning lanyards. EN 795:2012-B/C - Temporary anchor devices. EN 12841:2006-C - Rope adjustment device/ descender (all the standard's requirements are satisfied except clauses 4.1.2 and 4.1.3 which have not been considered; see paragraph 9 and Fig. 13). The product can only be used in combination with CE-marked equipment, work equipment such as connectors (EN 362), harnesses (EN 358/EN 361/EN 813) etc. **Attention!** For this product the indications of the standard EN 365 must be respected (general instructions / paragraph 2.5). **Attention!** For this product a periodic thorough inspection is compulsory (general instructions / paragraph 8.).

1.1 - Intended uses. Any activity carried out at height requires the use of Personal Protective Equipment (PPE) as a protection against the risk of a fall. Before accessing the work station, all the risk factors must be evaluated (environmental, concomitant, consequential). The equipment is designed for the following applications: prevention of falls from a height (EN 358 / EN 12841-C); protection against falls from a height (EN 795-B/C). **Caution!** Never use this equipment for lifting purposes. **Caution!** Be careful while using the equipment in close proximity of moving machinery or in case of electrical hazard.

2) NOTIFIED BODIES.
Refer to the legend in the general instructions (paragraph 9 / table D): M4; N1.

3) NOMENCLATURE. (Fig. 2.1). A) Sewn termination with connection eyelet. B) Sewn-termination side of the rope. C) Rope protective sleeve. D) Connector of the rope adjustment device. E) Hole for the connector of the rope adjustment device. F) Cam. G) Free-end side of the rope. H) End-stop sleeve. I) Control lever.

3.1 - Main materials. Refer to the legend in the general instructions (paragraph 2.4): 3; 7 (rope adjustment device); 7 (rope, protective sleeve).

4) MARKING.
Numbers/letters without caption: refer to the legend in the general instructions (paragraph 5).

4.1 - General (Fig. 3). Rope adjustment device: 1; 4; 6; 7; 8; 11; 12; 15; 19. Rope: 2; 4; 6; 7; 8; 11; 12; 19; 30) Rope diameter; 31) Equipment length.

4.2 - Traceability (Fig. 3). Rope adjustment device: T1; T3; T8; T9. Rope: T2; T8; T9.

5) COMPATIBILITY.

5.1 - Connectors. In the hole of the rope adjustment device the equipped connector must be used or, alternatively, one of the compatible EN 362 oval connectors indicated in the chart (Fig. 14). **Caution!** Using a different connector (e.g. a large-base connector) may impair the proper functioning of the equipment. The sewn-termination loop of the equipment is compatible with all connectors complying with EN 362 and equipped with a locking gate (Fig. 2.2). The small eye in the end-stop sleeve must be used to keep the free-end side of the rope well organized, for example using a gear carabiner. **Danger of death!** Do not use to connect to an anchor point.

5.2 - Anchor points. Only anchor points that comply with the EN 795 standard can be used (minimum strength 12 kN or 18 kN for non-metallic anchors) that do not have sharp edges. (Fig. 5).

6) ISTRUCTIONS FOR USE EN 358.
The equipment can be used as adjustable work positioning lanyard.

6.1 - Lateral attachment mode / EN 358. Secure the connector of the rope adjustment device to one EN 358 lateral attachment point on the harness (Fig. 6.1). Pass the sewn-termination side of the rope around the anchor structure and connect the terminal connector to the other EN 358 attachment point on the harness in the correct position (Fig. 4.1-4.2). Adjust the positioning lanyard in such a way that it is in tension; that the anchor point is at a height equal to or greater than the height of the waist belt. **Attention!** Make sure the protective sleeve safeguards the rope. To reduce the distance from the anchor point, pull the free-end side of the rope with one hand (Fig. 6.3). To increase the distance, grab and slightly rotate the device with one hand while using the other hand to support yourself on the structure or to hold the free-end side of the rope (Fig. 6.4).

6.2 - Front attachment mode / EN 813. Secure the connector of the rope adjustment device to the EN 813 ventral attachment point on the harness (Fig. 7.1) and connect the terminal connector directly to the anchor point (Fig. 7.2). Adjust the positioning lanyard in such a way that it is in tension; that the anchor point is at a height equal to or greater than the height of the waist belt. To reduce the distance from the anchor point, pull the free-end side of the rope with one hand (Fig. 7.3). To increase the distance, grab and slightly rotate the device with one hand, while using the other hand to hold the free-end side of the rope (Fig. 7.4). **Attention!** Operating the control lever without holding the free end of the rope may expose the user to the risk of a fall.

6.3 - Warnings. 1) The adjustable lanyard for work positioning Finch is not meant for arresting a fall. In case the work placement exposes you to the danger of falling from a height, this device must be used in combination with an appropriate fall arrest system or collective protection. 2) The user must always be positioned below the anchor point (Fig. 8). 3) Once the lanyard is placed, it must be kept in tension in such a way to prevent a free fall superior to 0,5 m. 4) Maximum working load: 140 kg. 5) Using a work positioning system, the user is normally supported by the equipment. As a consequence, it is essential to consider using a backup system such as a fall protection system. 6) The presence of knots may compromise the proper functioning of the equipment.

7) INSTRUCTIONS FOR USE - EN 795-B.
The equipment can be used as temporary anchor device.

7.1 - Installation. Pass the equipment around a structure with a suitable shape and strength: Secure the connector of the adjustment device and the terminal connector using an additional EN 362 connector with adequate strength (Fig. 9.2) or via a rigging plate. Adjust the length of the rope in order to create an angle that is not wider than 60° (Fig. 9.3) and to avoid uncontrolled movements while in use. Finally, tie a mule knot on the free-end side of the rope next to the adjustment device, combining it with a overhand knot. **Caution!** Make sure that the adjustment device does not lean against the structure (Fig. 9.4). **Caution!** The indicated values refer to tests carried out using structures with a circular cross-section: cross-sections with a different shape and any knot on the rope may reduce the strength of the equipment. **Caution!** Do not use the equipment over structures with sharp edges (Fig. 9.5).

8) INSTRUCTIONS FOR USE - EN 795-C.
The equipment can be used to create a horizontal single-span lifeline.

8.1 - Installation. Install the equipment in between two anchor points, as shown (Fig. 10.1). Apply an initial tension of about 1 kN by pulling the free-end side of the rope in one of the following ways: two people pulling together (Fig. 10.2); one person only, using a 3:1 hauling system as a help (Fig. 10.3). Finally, tie a mule knot combined with an overhand knot on the free-end side of the rope next to the adjustment device. **Caution!** An excessive initial tension might slightly reduce the clearance distance in case of a fall while connected to a lifeline, but it increases the stress on the anchors. **Caution!** An incorrect installation is dangerous because it can drastically compromise the proper functioning of the equipment (Fig. 10.7).

8.2 - Use. Only use the following devices for the connection to the lifeline: EN 354 restraint lanyard; EN 358 positioning lanyard; EN 355 lanyard with energy absorber. **Caution!** Follow the instructions of the device you are going to use, in particular regarding the position relative to the anchor and the clearance distance. **Caution!** The lifeline cannot be used in conjunction with a EN 360 retractable type fall arrester. **Caution!** Never use the horizontal lifeline in conjunction with a guided type fall arrester including a flexible anchor line (EN 353-2) that have not been tested together: it could significantly increase the value of the clearance distance. **Caution!** Leaving the lifeline exposed to adverse weather conditions might compromise the level of safety it offers.

8.3 - Clearance distance (Fig. 11) While installing the lifeline, take into consideration the value of the clearance distance, i.e. the minimum free space that must be guaranteed to prevent the user from colliding with the ground or any other obstacle in case of a fall. The clearance distance is given by the sum of the following values: A) deflection of the lifeline under load. B) Maximum length of the lanyard after the fall, including (if present) the extended length of the energy absorber. C) Conventional user's height (1.5 m). D) Safety margin (1 m).

8.4 - Deflection. The values indicated for the deflection refer to tests carried out with dynamic stress of 9 kN. During these tests, the stress transmitted to the anchors is lower than 6 kN. **Caution!** A fall while in use might be less severe. **Caution!** Verify that the deflection of the lifeline under load or in the case of a fall does not bring the lifeline into contact with a sharp edge, a cutting edge or any other obstacle that could damage the rope.

8.5 - WARNINGS EN 795-B/C.
1) Only competent persons or organisations should install anchor devices. 2) The installation must be appropriately verified, for example through calculation or tests. 3) Make sure after installation that the label is visible and readable. If not, you are advised to apply an ad-

9 EN 795-B / TEMPORARY ANCHOR

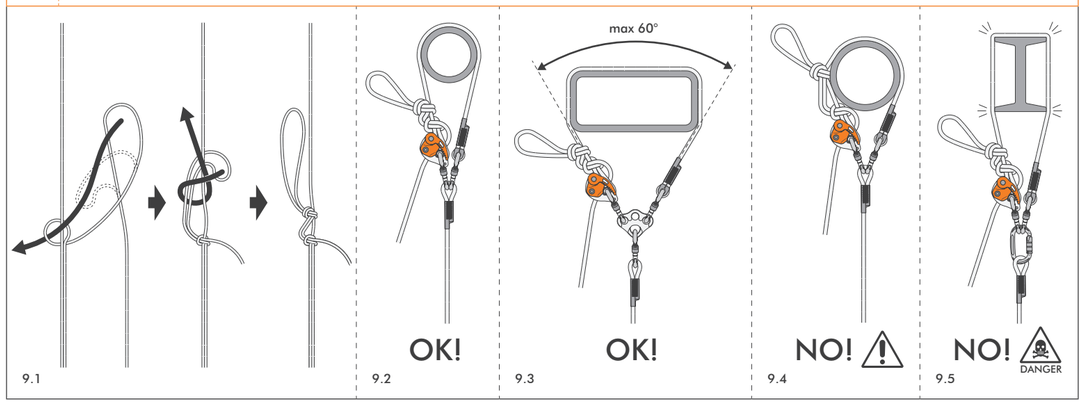

10 EN 795-C / HORIZONTAL LIFELINE

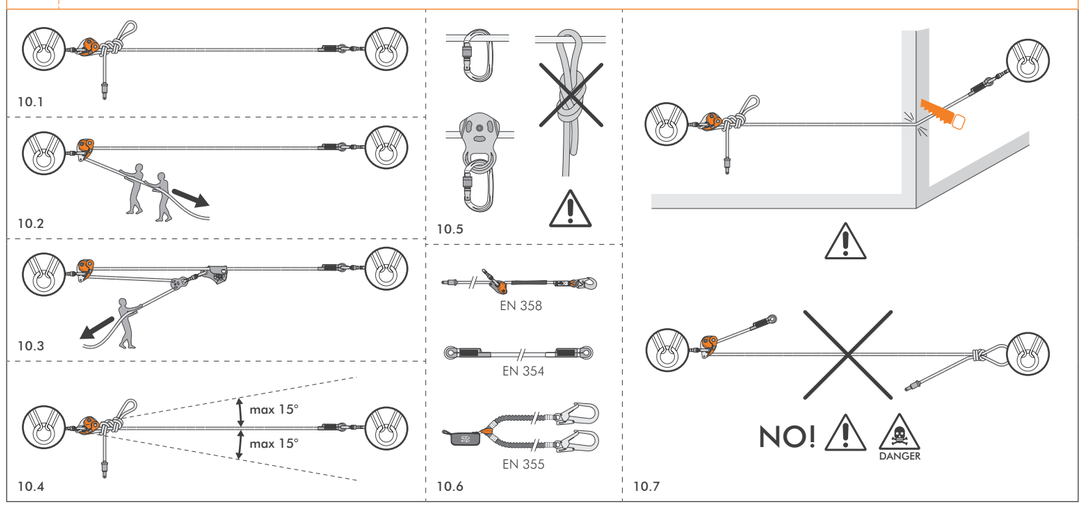

11 EN 795-C / CLEARANCE HEIGHT

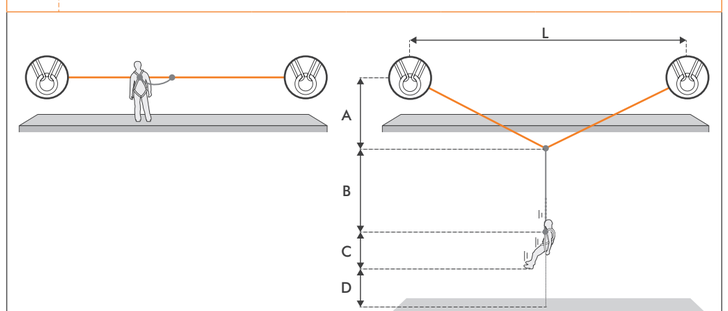

L	2 m	3 m	5 m	10 m	15 m
A (9 kN)	0,4 m	0,5 m	0,9 m	1,7 m	2,7 m

12 EN 12841-C / DESCENDER

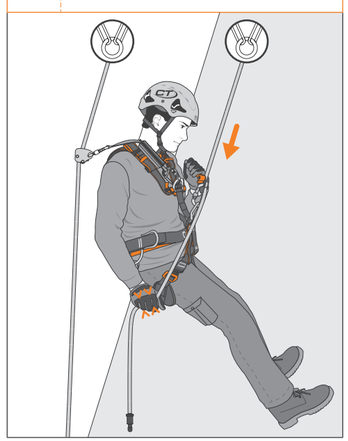

13 EN 12841-C / REQUIREMENTS

4.1.1 - Anchor lines	Ø 11 mm
4.1.8 - Maximum rated load	120 kg
4.1.2 + 5.4.2 - Compatibility	Not taken into account (See section 9)
4.1.3 + 5.4.3 - Release prevention mechanism	Not taken into account (See section 9)
4.1.4 + 5.4.4 - Placement	OK
4.1.5 + 5.4.5 - Locking	OK
4.1.6 + 5.4.6 - Edge design	OK
4.1.7 - Corrosion resistance	OK
4.4.2 + 5.4.8.3 - Descent ability	OK
4.4.3 + 5.5.2 - Minimum working strength	OK
4.4.4 + 5.5.3 + 4.1.9 + 5.3.5 Minimum static strength + Functional requirements after conditioning to wet	OK
4.4.5 + 4.4.6 + 5.6.3 Dynamic strength + Residual strength 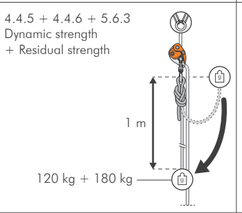	OK
4.4.7 + 4.4.8 + 4.4.9 + 5.7 Descent velocity + Effect on the anchor line + Temperature rise 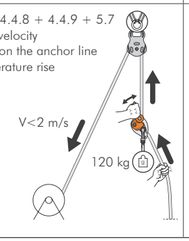	OK

14 SPARE PARTS

PRODUCT	REF. No.	LENGTH
SPARE ROPE FINCH+	7W92802F0	2 m
	7W92803F0	3 m
	7W92804F0	4 m
	7W92805F0	5 m
	7W92810F0	10 m
	7W92815F0	15 m
SPARE ROPE FINCH+ SHELTER	7W92802FH	2 m
	7W92803FH	3 m
	7W92804FH	4 m
	7W92805FH	5 m
SPARE ROPE FINCH+ COMBI	7W92802FE	2 m
	7W92803FE	3 m
	7W92804FE	4 m
	7W92805FE	5 m
SPARE ROPE FINCH+ STEEL	7W92802FK	2 m
	7W92803FK	3 m
	7W92804FK	4 m
	7W92805FK	5 m
PROTECTIVE TUBULAR COVER	NFET9150650	-
COMPATIBLE ADJUSTER CONNECTORS	2C463 - Pillar SG; 2C446 - Pillar TG; 2C396 - Pillar Pro SG; 2C398 - Pillar Pro TG; 3C463 - Pillar Steel SG; 3C446 - Pillar Steel TG	

ditional labelling near to the anchor device. 4) Check the documentation that must be furnished by the installer after installation (EN 795:2012 - Annex A.2). 5) Anchors devices are designed to be used by only one person at any one time; 6) When the anchor devices are part of a fall arrest system, the user must employ a device which limits the force generated by the dynamics of the fall to maximum 6 kN; 7) The anchor devices may be used only in PPE anti-fall systems and not in systems to lift loads; 8) It is recommended to mark each anchor device with the date of the last or next inspection (e.g. indelible label that does not modify the structure of the anchor device). 9) Maximum strength of the anchor and maximum load that can be transmitted to the structure: 18 kN.

9) INSTRUCTIONS FOR USE - EN 12841-C.
The device is compliant with all the requirements and tests of standard EN 12841:2006-C (descender), as shown in Fig. 13. Clauses 4.1.2 (Compatiblity) and 4.1.3 (Release prevention mechanism) have not been considered since there is inconsistency between the requirements of standard EN 358:2018 (unopenable device) and those of standard EN 12841:2006-C (manually openable device). The device FINCH+ is a lanyard intended for work positioning compliant to EN 358:2018 that can also be used as a working line descender according to EN 12841:2006-C. For this reason, in order to open the device a tool is necessary: this operation has to be done by a competent person authorized by the manufacturer o so defined based on national standards and regulations. The equipment can be used as type C rope adjustment device for the descent along an anchor line. Max work load 140 kg. **Attention!** Rope length adjusters must not be used for fall arrest. **Attention!** An anchor line loaded with the entire weight of the user, has to be considered a work line and is not meant to arrest a fall. It is mandatory to use a fall arrest back-up device type A connected to a safety line. Pay attention that the back-up system is never loaded on to the work line.
9.1 - Descent (Fig. 12). Hold the free-end of the rope with one hand while gradually actioning the control lever with the other hand in order to adjust the speed of the descent. **Attention!** Never lose governance over your abseil, it may result difficult to regain control.
9.2 - Warnings. 1) Always wear a pair of good suitable gloves to protect your hands when manoeuvring the device and the rope. 2) Use only static or semi-static rope (core + sheath) Ø 11 mm certified to EN 1891 type A (For the certification of this device, the following rope has been employed: Patron PLUS Ø 11 mm); 3) There aren't restrictions for the length or slant of sloped pathways. 4) No special precautions are required when accessing sloped trails. 5) Any overloading or loading on the device can harm the anchor line. 6) Never use lanyards or extensions of any mean to connect the device to your harness. 7) During use, the anchor point must always be placed above the waist belt attachment point of your harness. 8) The technical performances of the anchor line might vary considerably, due to dirt, moisture, ice, repeated descents on the same stretch: keep in mind that these variances will influence the behaviour of the rope inside the device, and consequently, the speed of descent.
9.3 - Requirements EN 12841-C (Fig. 13). 4.1.1) Anchor lines. 4.1.8) Maximum rated load. 4.1.2 + 5.4.2) Compatibility. 4.1.3 + 5.4.3) Release prevention mechanism. 4.1.4 + 5.4.4) Placement. 4.1.5 + 5.4.5) Locking. 4.1.6 + 5.4.6) Edge design. 4.1.7) Corrosion resistance. 4.4.2 + 5.4.8.3) Descent ability. 4.4.3 + 5.5.2) Minimum working strength. 4.4.4 + 5.5.3 + 4.1.9 + 5.3.5) Minimum static strength + Functional requirements after conditioning to wet - min. 12 kN for 3 minutes. 4.4.5 + 4.4.6 + 5.6.3) Dynamic strength + Residual strength. 4.4.7 + 4.4.8 + 4.4.9 + 5.7) Descent velocity+ Effect on the anchor line+ Temperature rise.
10) REPLACEMENT PARTS / ACCESSORIES.
This product is compatible only with the spare parts and specific accessories listed below: rope*, protective sheath/cover*, adjuster connector. (Fig. 14). **Attention!** The replacement of spare parts (except for the replacement of the adjuster connector and of the protective sheath in lanyards not equipped with sewn terminal connectors) can only be carried out by the manufacturer, by a competent person authorized by the manufacturer or by a competent person according to the current national regulations on PPE inspection. **Attention!** Accessories/spare parts marked with an asterisk (*) by themselves do not constitute PPE. **Attention!** Before installing an accessory/replacement part, carefully read and understand the instructions for use of the device on which it will be installed. **Attention!** Before use make sure that the accessory/spare part is correctly installed.

ITALIANO

Le istruzioni d'uso di questo dispositivo sono costituite da un'istruzione generale e da una specifica ed entrambe devono essere lette attentamente prima dell'utilizzo. **Attenzione!** Questo foglio costituisce solo l'istruzione specifica.
ISTRUZIONI SPECIFICHE FINCH+.
Questa nota contiene le informazioni necessarie per un utilizzo corretto del seguente prodotto/i: Finch+ (cordino regolabile di posizionamento sul lavoro / ancoraggio provvisorio / linea di vita orizzontale / discensore).
1) CAMPO DI APPLICAZIONE.
Questo prodotto è un dispositivo di protezione individuale (D.P.I.); esso è conforme al regolamento (UE) 2016/425. EN 358:2018 - Cinture di posizionamento sul lavoro e trattenuta e cordini di posizionamento sul lavoro. EN 795:2012-B/C - Dispositivi di ancoraggio temporanei. EN 12841:2006-C - Dispositivo di regolazione della fune / discensore (tutte le richieste della normativa sono soddisfatte ad eccezione dei punti 4.1.2 e 4.1.3 che non sono stati presi in considerazione; vedi paragrafo 9 - Fig. 13). Il prodotto è utilizzabile solamente con dispositivi marchiati CE, attrezzature da lavoro come connettori (EN 362), imbracature (EN 358/ EN 361/EN 813) etc. **Attenzione!** Per questo prodotto devono essere rispettate le indicazioni della norma EN 365 (istruzioni generali / paragrafo 2.5). **Attenzione!** Per questo prodotto è obbligatorio un controllo periodico approfondito (istruzioni generali / paragrafo 8).
1.1 - Destinazioni d'uso. Qualsiasi lavoro in quota presuppone l'impiego di Dispositivi di Protezione Individuale (DPI) contro il rischio di cadute. Prima di accedere alla postazione di lavoro si devono considerare tutti i fattori di rischio (ambientali, concomitanti, conseguenziali). Il dispositivo è progettato per i seguenti scopi: prevenzione contro le cadute dall'alto (EN 358 / EN 12841-C); protezione contro le cadute dall'alto (EN 795-B/C). **Attenzione!** Non utilizzare questo dispositivo come mezzo di sollevamento. **Attenzione!** Prestare attenzione durante l'utilizzo vicino a macchinari in movimento o in caso di rischio elettrico.
2) ORGANISMI NOTIFICATI.
Consultare la legenda nelle istruzioni generali (paragrafo 9 / tabella D): M4; N1.
3) NOMENCLATURA (Fig. 2.1). A) Asola per connettore terminale. B) Lato terminale della corda. C) Guaina di protezione. D) Connettore del regolatore. E) Foro per connettore del regolatore. F) Camma di bloccaggio. G) Lato libero della corda. H) Manicotto fine corsa. I) Leva di comando.
3.1 - Materiali principali. Consultare la legenda nelle istruzioni generali (paragrafo 2.4): 3; 7 (regolatore); 7 (corda, guaina di protezione).
4) MARCATURA.
Numeri/lettere senza didascalia: consultare la legenda nelle istruzioni generali (paragrafo 5).
4.1 - Generale (Fig. 3). Regolatore: 1; 4; 5; 6; 7; 8; 11; 12; 19. Corda: 2; 4; 6; 7; 8; 11; 12; 19; 30) Diametro della corda; 10) Lunghezza del dispositivo.
4.2 - Tracciabilità (Fig. 3). Regolatore: T1; T8. Corda: T2; T8; T9.
5) COMPATIBILITÀ.
5.1 - Connettori. Nel foro del regolatore si deve utilizzare il connettore in dotazione o, in alternativa, uno dei connettori ovali EN 362 compatibili indicati in tabella (Fig. 14). **Attenzione!** L'uso di un connettore diverso (es. connettore a base larga) potrebbe compromettere il buon funzionamento del dispositivo. L'asola terminale del dispositivo è compatibile con qualsiasi connettori a norma EN 362 provvisto di ghiera di bloccaggio (Fig. 2.2). Il piccolo foro presente all'estremità del manicotto di fine corsa serve per tenere in ordine il lato libero della corda, ad esempio per mezzo di un moschettone portachiavi. **Pericolo di morte!** Non usare per il collegamento ad un punto di ancoraggio.
5.2 - Punti di ancoraggio. Si devono utilizzare esclusivamente punti di ancoraggio, conformi alla norma EN 795 (resistenza minima 12 kN o 18 kN per ancoraggi non metallici), che non presentino spigoli taglienti (Fig. 5).
6) ISTRUZIONI D'USO EN 358.
Il dispositivo è utilizzabile come cordino regolabile di posizionamento sul lavoro.
6.1 - Modalità attacchi laterali / EN 358.
Collegare il connettore del regolatore ad un punto di attacco laterale EN 358 dell'imbracatura (Fig. 6.1). Fare passare il lato terminale della corda attorno alla struttura di ancoraggio e collegare il connettore terminale all'altro punto di attacco EN 358 dell'imbracatura in modo corretto (Fig. 4.1-4.2). Regolare il cordino di posizionamento in modo che risulti in tensione e che il punto di ancoraggio si trovi ad un'altezza uguale o superiore a quella della cintura. **Attenzione!** Utilizzare la guaina di protezione per preservare la corda. Per ridurre la distanza rispetto al punto di ancoraggio tirare con una mano il lato libero di corda (Fig. 6.3). Per aumentarla, impugnare e ruotare leggermente il dispositivo con una mano, sostenendosi alla struttura con l'altra mano o trattenendo con la stessa il lato libero della corda (Fig. 6.4).
6.2 - Modalità attacco frontale / EN 813.
Collegare il connettore del regolatore al punto di attacco ventrale EN 813 dell'imbracatura (Fig. 7.1) e collegare direttamente il connettore terminale al punto di ancoraggio (Fig. 7.2). Regolare il cordino di posizionamento in modo che risulti in tensione e che il punto di ancoraggio si trovi ad un'altezza uguale o superiore a quella della cintura. Per ridurre la distanza rispetto al punto di ancoraggio tirare con una mano il lato libero di corda (Fig. 7.3). Per aumentarla, agire progressivamente sulla leva di comando con una mano, trattenendo con l'altra il lato libero della corda in modo da regolare la velocità di sbloccaggio (Fig. 7.4). **Attenzione!** Azionare la leva di comando senza trattenere il lato libero della corda può esporre al rischio di caduta.
6.3 - Avvertenze. 1) Questo dispositivo non è adatto ad arrestare le cadute. Dove esista il rischio di caduta esso va integrato con dispositivi anticaduta individuali o, in alternativa, protezioni collettive. 2) L'utilizzatore dovrà trovarsi sempre al di sotto del punto di ancoraggio (Fig. 8). 3) Una volta posizionato, il cordino dovrà rimanere teso in modo tale da non consentire una caduta superiore a 0,5 m. 4) Carico di lavoro massimo: 140 kg. 5) Utilizzando un sistema di posizionamento sul lavoro, l'utilizzatore normalmente è sostenuto dall'equipaggiamento. Di conseguenza è essenziale considerare l'utilizzo di un sistema di backup, ad esempio un sistema anticaduta. 6) La presenza di nodi potrebbe compromettere il funzionamento del dispositivo.
7) ISTRUZIONI D'USO EN 795-B.
Il dispositivo è utilizzabile come ancoraggio provvisorio.
7.1 - Installazione. Avvolgere il dispositivo attorno ad una struttura di adeguata forma e resistenza. Collegare il connettore del regolatore e quello terminale mediante un ulteriore connettore EN 362 di resistenza adeguata (Fig. 9.2) o tramite una piastra multiancoraggio. Regolare la lunghezza della corda in modo da creare un angolo massimo di 60° (Fig. 9.3) e in modo da evitare movimenti non controllati durante l'utilizzo. Realizzare infine, sul lato libero della corda vicino al regolatore, un'asola di bloccaggio combinata con un nodo del pescatore. **Attenzione!** Verificare che il regolatore non appoggi contro la struttura (Fig. 9.4). **Attenzione!** I valori indicati sono riferiti a test realizzati su strutture di sezione circolare: sezioni di forma differenti ed eventuali strozzature possono ridurre la tenuta del dispositivo. **Attenzione!** Non utilizzare i dispositivi attorno a strutture che presentino spigoli vivi (Fig. 9.5).
8) ISTRUZIONI D'USO EN 795-C.
Il dispositivo è utilizzabile per creare una linea vita orizzontale a campata singola.
8.1 - Installazione. Installare il dispositivo fra due punti di ancoraggio come mostrato (Fig. 10.1). Applicare una tensione iniziale di circa 1 kN tirando il lato libero della corda nei seguenti modi: tramite l'impiego di due persone (Fig. 10.2); tramite l'impiego di una sola persona aiutata da un paranco 3:1 (Fig. 10.3). Realizzare infine, sul lato libero della corda vicino al regolatore, un'asola di bloccaggio combinata con un nodo del pescatore. **Attenzione!** Una tensione iniziale eccessiva potrebbe ridurre leggermente il tirante d'aria in caso di caduta sulla linea vita ma aumenta le sollecitazioni applicate sugli ancoraggi. **Attenzione!** Un'installazione scorretta è pericolosa perché può compromettere drasticamente il funzionamento del dispositivo (Fig. 10.7).
8.2 - Utilizzo. Per il collegamento alla linea vita utilizzare i seguenti dispositivi: cordino di trattenuta EN 354; cordino di posizionamento EN 358; cordino con assorbitore di energia EN 355. **Attenzione!** Rispettare le indicazioni del dispositivo impiegato, in particolare la posizione rispetto all'ancoraggio e il tirante d'aria. **Attenzione!** La linea vita non può essere utilizzata in combinazione con un anticaduta retrattile EN 360. **Attenzione!** Non utilizzare la linea vita orizzontale in combinazione con un dispositivo di tipo guidato comprendente una linea di ancoraggio flessibile (EN 353-2) che non siano stati sottoposti a test assieme: ciò potrebbe aumentare in modo significativo il valore del tirante d'aria. **Attenzione!** Lasciare la linea vita esposta alle interperie potrebbe compromettere la sicurezza.
8.3 - Tirante d'aria (Fig. 11). Durante l'installazione della linea di vita, tenere in considerazione il valore del tirante d'aria cioè lo spazio libero necessario affinché l'utilizzatore non urti il suolo o un ostacolo in caso di caduta. Il tirante d'aria equivale alla somma dei seguenti valori: A) Flessione della linea vita sotto carico. B) Lunghezza massima del cordino dopo la caduta, includendo (laddove presente) l'estensione dell'assorbitore di energia. C) Altezza convenzionale dell'utilizzatore (1,5 m). D) Margine di sicurezza (1 m).
8.4 - Flessione. I valori di flessione indicati sono riferiti a test realizzati con una sollecitazione dinamica di 9 kN. Durante tali test la sollecitazione trasmessa agli ancoraggi è inferiore a 6 kN. **Attenzione!** Una caduta durante l'uso potrebbe essere meno grave. **Attenzione!** Verificare che la flessione della linea vita sotto carico o in caso di caduta, non porti la stessa ad entrare in contatto con uno spigolo vivo, un bordo tagliente o qualsiasi altro ostacolo che possa danneggiare la corda.
8.5 - AVVERTENZE EN 795-B/C.
1) I dispositivi di ancoraggio devono essere installati solo da persone od organizzazioni competenti. 2) L'installazione deve essere verificata appropriatamente, ad esempio mediante calcoli o test. 3) Dopo l'installazione verificare che la marcatura sia accessibile e leggibile, in caso contrario si consiglia di apporre una marcatura addizionale vicino al dispositivo di ancoraggio. 4) Verificare la documentazione che deve essere fornita dall'installatore dopo l'installazione (EN 795:2012 - Allegato A.2). 5) I dispositivi di ancoraggio sono progettati per l'uso da parte di una sola persona. 6) Quando i dispositivi di ancoraggio sono parte di un sistema di arresto caduta, l'utilizzatore deve essere equipaggiato con dispositivi che limitino la forza dinamica sviluppata sull'utilizzatore durante la caduta ad un massimo di 6 kN. 7) I dispositivi di ancoraggio possono essere utilizzato solo nei sistemi individuali di protezione contro le cadute e non in sistemi di sollevamento carichi. 8) Si raccomanda di marcare ciascun dispositivo di ancoraggio con la data dell'ultima o della prossima ispezione (es. con cartellino indelebile che non alteri la struttura del dispositivo di ancoraggio). 9) Resistenza massima dell'ancoraggio e carico massimo trasmissibile alla struttura: 18 kN.
9) ISTRUZIONI D'USO EN 12841-C.
Come rappresentato nella figura 13, il dispositivo ha superato tutti i requisiti e i test della normativa EN 12841:2006-C (Discensore). Solo i punti 4.1.2 (Compatibilità) e 4.1.3 (Prevenzione apertura) non sono stati presi in considerazione in quanto esiste un'incompatibilità tra i requisiti della EN 358 (dispositivo non apribile) e quelli della EN 12841-C (dispositivo apribile manualmente). Il dispositivo Finch+ è un regolatore di posizione EN 358 che può essere usato come discensore EN 12841-C. Per questo motivo è necessario l'uso di un attrezzo per poterlo aprire: questa operazione deve essere eseguita da parte di una persona competente autorizzata dal produttore o da una persona definita competente sulla base delle norme nazionali vigenti. Il dispositivo è utilizzabile come dispositivo di regolazione della fune di tipo C per la discesa su linea di ancoraggio. Carico di lavoro max 140 kg. **Attenzione!** I dispositivi di regolazione della fune non sono idonei all'utilizzo in un sistema di arresto caduta. **Attenzione!** Quando una linea di ancoraggio è caricata dall'intero peso dell'utilizzatore diventa una linea di lavoro e non è adatta ad arrestare le cadute. È necessario quindi l'utilizzo di un dispositivo di regolazione di tipo A (anticaduta) collegato ad una linea di sicurezza. Porre sempre attenzione che il dispositivo anticaduta non vada in carico sulla linea di sicurezza.
9.1 - Discesa (Fig. 12). Tenere con una mano il lato libero della corda e con l'altra mano agire progressivamente sulla leva di comando in modo da regolare la velocità di discesa. **Attenzione!** Evitare di perdere il controllo durante la discesa, perché potrebbe essere difficile riprenderlo.
9.2 - Avvertenze. 1) Per manovrare l'attrezzo e la corda utilizzare sempre un paio di guanti adeguati. 2) Utilizzare corde semistatiche (anima + calza) da 11 mm EN 1891 tipo A (per la certificazione sono state utilizzate le seguenti corde: Patron PLUS Ø 11 mm). 3) Non ci sono limitazioni di lunghezza o inclinazione della linea di lavoro. 4) Non sono necessari particolari accorgimenti in caso di utilizzo su piani inclinati. 5) Qualsiasi sovraccarico o carico dinamico sul dispositivo di regolazione può danneggiare la linea di ancoraggio. 6) Non utilizzare cordini per estendere il collegamento del dispositivo all'imbracatura o all'ancoraggio. 7) Durante l'utilizzo, il dispositivo si deve sempre trovare sopra il punto di aggancio dell'imbracatura. 8) Le caratteristiche della linea di ancoraggio possono variare durante l'utilizzo, a causa di usura, sporco, umidità o discese ripetute sulla stessa parte della linea: tenere conto che queste condizioni possono influire sulla scorrevolezza della linea all'interno dell'attrezzo, cambiando la velocità di discesa.
9.3 - Requisiti EN 12841-C (Fig.13). 4.1.1) Linee di ancoraggio. 4.1.8) Carico nominale massimo. 4.1.2 + 5.4.2) Compatibilità. 4.1.3 + 5.4.3) Meccanismo di prevenzione dello sbloccaggio. 4.1.4 + 5.4.4) Collocazione. 4.1.5 + 5.4.5) Bloccaggio. 4.1.6 + 5.4.6) Progettazione degli spigoli. 4.1.7) Resistenza alla corrosione. 4.4.2 + 5.4.8.3) Capacità di discesa. 4.4.3 + 5.5.2) Resistenza operativa minima. 4.4.4 + 5.5.3 + 4.1.9 + 5.3.5) Resistenza statica minima + Requisiti funzionali dopo il condizionamento al bagnato - min. 12 kN per 3 minuti. 4.4.5 + 4.4.6 + 5.6.3) Resistenza dinamica + Resistenza residua. 4.4.7 + 4.4.8 + 4.4.9 + 5.7) Velocità di discesa + Effetto sulla linea di ancoraggio + Innalzamento della temperatura.
10) PARTI DI RICAMBIO/ACCESSORI.
Questo prodotto è compatibile solo con le parti di ricambio e gli accessori specifici elencati di seguito: corda*, guaina di protezione*, connettore del regolatore. (Fig. 14). **Attenzione!** La sostituzione delle parti di ricambio (ad eccezione della sostituzione del connettore del regolatore e della guaina di protezione su cordini sprovvisti di connettore terminale cucito) può essere effettuata soltanto da parte del produttore, di una persona competente autorizzata dal produttore stesso o da una persona definita competente sulla base delle norme nazionali vigenti in materia di controllo DPI. **Attenzione!** Gli accessori/parti di ricambio contrassegnati con un asterisco (*) da soli non costituiscono dei DPI. **Attenzione!** Prima di installare un accessorio/parte di ricambio, leggere e comprendere le istruzioni d'uso del dispositivo sul quale verrà installato. **Attenzione!** Prima dell'utilizzo verificare che l'accessorio/parte di ricambio sia correttamente installato.

FINCH+

Chiffres/lettres sans legende : consulter la legende dans les instructions generales (paragraphe 1).

4.1 - Général (Fig. 3): Régulateur : 1 ; 4 ; 6 ; 7 ; 8 ; 11 ; 12 ; 15 ; 19. Corde : 2 ; 4 ; 6 ; 7 ; 8 ; 11 ; 12 ; 19 ; 20 (Admise de la corde : 31) (longueur du dispositif).

4.2 - Traçabilité (Fig. 3): Régulateur : 11 ; T3 ; T8 ; 19. Corde : 12 ; T8 ; 19.

5) COMPATIBILITE

5.1 - Connections. Dans le passage du régulateur il faut utiliser le connecteur fourni ou, alternativement, une des connectors ovales EN 362 indiqués dans le table (Fig. 14). **Attention !** L'utilisation d'un connecteur différent (ex. un connecteur à base longe plus ouverte) empêche le fonctionnement correct du dispositif. En bouteille terminée du gaz liquéfié (Propane, Butane, Mélanges) il faut utiliser un connecteur EN 362 (ouverture du longe de blocage (Fig.2.2). Le petit passage qui se trouve sur l'extrémité du mochoire de course sert pour maintenir en ordre le câble libre de la corde, par exemple par le bois d'une montagne russe. **Danger de mort !** Ne pas utiliser le dispositif en dehors de son point d'ancrage.

5.2 - Points d'ancrage. Seuls des points d'ancrage conformes à la norme EN 795 (résistance minimale 12 kN ou 18 kN pour amarrages non métalliques) et en bon état peuvent être utilisés (Fig. 5).

6) INSTRUCTIONS D'UTILISATION EN 358.

Le dispositif peut être utilisé comme longe réglable de maintien au travail.

6.1 - Installation. Fixer le dispositif à un point d'ancrage approprié, ajuster le régulateur à un point d'ancrage latéral EN 358 du harnais (Fig. 6.1). Faire passer le côté terminal de la corde autour du point d'ancrage du harnais. Attention ! Utiliser la corde de protection pour prétenser la corde. Pour réduire la distance pendant la chute, prétenser le dispositif le plus possible. Tenir le côté libre de la corde (Fig. 6.3). Pour l'ouvrement, prendre en main le dispositif et le tourner légèrement en se soulevant à la structure pour que le bien ne tourne pas. Ouvrir le mochoire et tirer le côté libre de la corde (Fig. 6.4).

6.2 - Avertissements. 1) La longe réglable de maintien au travail avec régulateur Finch n'est pas apte à arrêter les chutes. Lorsqu'il existe un risque de chute, il faut prévoir avec un dispositif antichute individuel EN 363 (par exemple, utiliser un système de protection collective. 2) L'utilisateur doit toujours se trouver au-dessus du point d'ancrage (Fig. 6.5). Pendant le travail, la corde doit rester en tension. Le dispositif ne pas subir une chute supérieure à 0,5 m. 4) Poids maximum : 140 kg. 5) Dans le cas d'emploi d'un système de sauvetage, le dispositif Finch doit être utilisé comme élément et soutenu par l'équipement. Pourtant, il est essentiel de considérer l'emploi d'un système de sauvetage, par exemple un système antichute. 6) La présence de nouvelles substances peut influencer négativement la durée de vie.

7) INSTRUCTIONS D'UTILISATION EN 795-B.

Le dispositif peut être utilisé pour ancrer une longe de vie horizontale simple.

7.1 - Installation. Fixer le dispositif à un point d'ancrage approprié comme dans l'image (Fig. 10.1). Appliquer une tension initiale d'environ 1 kN en tirant le côté libre de la corde de la longe. Ajuster la longueur de la longe de vie (Fig. 10.2). Il est utilisable une seule personne stable par un palier. 3 (Fig. 10.3). Enfin, sur le côté libre de la corde, ajouter, par exemple, un nœud de sécurité. Attention ! Ne pas ouvrir le mochoire avec **Attention !** Une tension initiale excessive pourrait réduire légèrement le trait d'usir en cas de chute sur la ligne de vie mais augmente les sollicitations sur les points d'ancrage. Pour éviter cela, il faut prétendre le dispositif le plus possible. Il est compromettre indéclinant le fonctionnement du dispositif (Fig.10.7).

8 - Utilisation du Finch comme longe de maintien au travail. Le dispositifs suivants: longe de retenue EN 354 ; longe de maintien au travail EN 358 ; longe avec absorbeur EN 355 ; Absorbeur EN 355 ; Amortisseur EN 355 ; Connecteurs EN 362 ; Connecteurs particulier le positionnement par rapport à l'ancrage et le tirant d'air. **Attention !** La longe de vie ne peut pas être utilisée avec un antichute à rappel automatique EN 360. **Attention !** Pas plusieurs personnes en même temps. Le dispositif ne pas subir une chute supérieure à 0,5 m. **Attention !** Le dispositif ne pas dépasser une hauteur de 2 m. **Attention !** Les valeurs indiquées dans les tableaux des structures ne sont pas valables pour les connecteurs. La section de forme différentes et les étranglements peuvent réduire la tenue du dispositif. **Attention !** Il peut utilisation, vérifier que l'accession/la prise de rechange est correctement installé.

climbing technology

by Aludesign S.p.A. via Torche 22
I-24034 Ciserano BG, Italy
Central tel.: +39 035 78 33 99
Central fax: +39 035 78 23 39
www.climbingtechnology.com

MADE IN ITALY

EN 358:2018
EN 795:2012-B/C

Regulation (EU) 2016/425
Personal Protective Equipment against falls from a height.

CE 0333

EN 12841:2006-C

All the standard's requirements are satisfied except clauses 4.1.2 and 4.1.3, which have been considered (see paragraph 9 and Fig. 13).

FRANÇAIS

Les instructions d'utilisation de ce dispositif comprennent une partie générale et une partie spécifique, lesquelles doivent toutes les deux être lues attentivement avant utilisation. Attention ! Le dispositif ne doit pas être utilisé sans ces instructions.

INSTRUCTIONS SPECIFIQUES FINCH+.

Cette note complète les instructions d'utilisation contenues du produit's Finch+ (longe réglable de maintien au travail /ancrage provisoire / ligne de vie flexible) et les décrivent.

1) CHAMP D'APPLICATION.

Ce produit est un équipement de protection individuel (E.P.I) pour le travail en hauteur et pour la prévention des chutes de hauteur. Il est conforme au Règlement (EU) 2016/425 EN 358:2018 - Ceintures de maintien au travail et de retenue et longes de maintien au travail. EN 795:2012-B/C - Dispositifs d'ancrage portables. EN 12841:2006-C - Dispositif de régulation du câble / descendeur (toutes les ceintures de la longueur de la longe (Fig.2.2). Le petit passage qui se trouve sur l'extrémité du mochoire de course sert pour maintenir en ordre le câble libre de la corde, par exemple par le bois d'une montagne russe. **Danger de mort !** Ne pas utiliser le dispositif en dehors de son point d'ancrage.

5.2 - Points d'ancrage. Seuls des points d'ancrage conformes à la norme EN 795 (résistance minimale 12 kN ou 18 kN pour amarrages non métalliques) et en bon état peuvent être utilisés (Fig. 5).

6) INSTRUCTIONS D'UTILISATION EN 358.

Le dispositif peut être utilisé comme longe réglable de maintien au travail.

6.1 - Installation. Fixer le dispositif à un point d'ancrage approprié, ajuster le régulateur à un point d'ancrage latéral EN 358 du harnais (Fig. 6.1). Faire passer le côté terminal de la corde autour du point d'ancrage du harnais. **Attention !** Utiliser la corde de protection pour prétenser la corde. Pour réduire la distance pendant la chute, prétenser le dispositif le plus possible. Tenir le côté libre de la corde (Fig. 6.3). Pour l'ouvrement, prendre en main le dispositif et le tourner légèrement en se soulevant à la structure pour que le bien ne tourne pas. Ouvrir le mochoire et tirer le côté libre de la corde (Fig. 6.4).

6.2 - Avertissements. 1) La longe réglable de maintien au travail avec régulateur Finch n'est pas apte à arrêter les chutes. Lorsqu'il existe un risque de chute, il faut prévoir avec un dispositif antichute individuel EN 363 (par exemple, utiliser un système de protection collective. 2) L'utilisateur doit toujours se trouver au-dessus du point d'ancrage (Fig. 6.5). Pendant le travail, la corde doit rester en tension. Le dispositif ne pas subir une chute supérieure à 0,5 m. 4) Poids maximum : 140 kg. 5) Dans le cas d'emploi d'un système de sauvetage, le dispositif Finch doit être utilisé comme élément et soutenu par l'équipement. Pourtant, il est essentiel de considérer l'emploi d'un système de sauvetage, par exemple un système antichute. 6) La présence de nouvelles substances peut influencer négativement la durée de vie.

7) INSTRUCTIONS D'UTILISATION EN 795-B.

Le dispositif peut être utilisé pour ancrer une longe de vie horizontale simple.

7.1 - Installation. Fixer le dispositif à un point d'ancrage approprié comme dans l'image (Fig. 10.1). Appliquer une tension initiale d'environ 1 kN en tirant le côté libre de la corde de la longe. Ajuster la longueur de la longe de vie (Fig. 10.2). Il est utilisable une seule personne stable par un palier. 3 (Fig. 10.3). Enfin, sur le côté libre de la corde, ajouter, par exemple, un nœud de sécurité. **Attention !** Ne pas ouvrir le mochoire avec **Attention !** Une tension initiale excessive pourrait réduire légèrement le trait d'usir en cas de chute sur la ligne de vie mais augmente les sollicitations sur les points d'ancrage. Pour éviter cela, il faut prétendre le dispositif le plus possible. Il est compromettre indéclinant le fonctionnement du dispositif (Fig.10.7).

8 - Utilisation du Finch comme longe de maintien au travail. Le dispositifs suivants: longe de retenue EN 354 ; longe de maintien au travail EN 358 ; longe avec absorbeur EN 355 ; Absorbeur EN 355 ; Amortisseur EN 355 ; Connecteurs EN 362 ; Connecteurs particulier le positionnement par rapport à l'ancrage et le tirant d'air. **Attention !** La longe de vie ne peut pas être utilisée avec un antichute à rappel automatique EN 360. **Attention !** Pas plusieurs personnes en même temps. Le dispositif ne pas subir une chute supérieure à 0,5 m. **Attention !** Le dispositif ne pas dépasser une hauteur de 2 m. **Attention !** Les valeurs indiquées dans les tableaux des structures ne sont pas valables pour les connecteurs. La section de forme différentes et les étranglements peuvent réduire la tenue du dispositif. **Attention !** Il peut utilisation, vérifie que l'accession/la prise de rechange est correctement installé.

DEUTSCH

Die Gebrauchsanleitung zu diesem Produkt setzt sich aus einem allgemeinen und einem spezifischen Teil zusammen, wobei beide Teile vor der Verwendung des Produkts genau durchgelesen werden müssen. **Achtung!** Dieses Blatt enthält nur den allgemeinen Teil der Anleitung.

SPEZIFISCHE ANWEISUNGEN FINCH+.

Diese Anmerkung ergänzt die Gebrauchsanweisungen Informationen für einen korrekten Gebrauch des folgenden Produkts /der folgenden Produkten: Finch+ (einstellbare Arbeitsplatzrückhaltevorrichtung / provisorische Anschlagvorrichtung / horizontale Seillöffnung / Anschlagpunkt).

1) ANWENDUNGSBEREICH

Dieses Produkt gehört zu den persönlichen Schutzausrüstungen (PSA) für Arbeitsplatzpositionierung und dient zur Verhinderung von Abstürzen; es entspricht der Verordnung (EU) Nr. 2016/425 EN 358:2018 - Gurte zur Arbeitsplatzpositionierung und Rückhalt und Leitungen und Verbindungsmittel zur Arbeitsplatzpositionierung. EN 795:2012-B/C - Temporäre Anschlagvorrichtungen. EN 12841:2006-C - Seilzugbegrenzer / Seilzugbegrenzer und Anschlagvorrichtungen. Die Verwendung des Produkts ist nur in Kombination mit den Anschlagvorrichtungen und Anschlagpunkten gemäß den Anleitungen des Herstellers zulässig. **Achtung!** Sicherstellen, dass der Benutzer bedeutend erhoben. **Achtung!** Sollte die Seilöffnung der Wirkung ausgesetzt bleiben, muss das Produkt sofort ausgetauscht werden.

2) ANWENDUNGSBEREICH

Die Bedienung des Seilzugbegrenzers / Seilzugbegrenzer Information für einen korrekten Gebrauch des folgenden Produkts /der folgenden Produkten: Finch+ (einstellbare Arbeitsplatzrückhaltevorrichtung / provisorische Anschlagvorrichtung / horizontale Seilöffnung / Anschlagpunkt).

3) VERWENDUNGSBEREICH

Dieses Produkt gehört zu den persönlichen Schutzausrüstungen (PSA.) für Arbeitsplatzpositionierung und dient zur Verhinderung von Abstürzen; es entspricht der Verordnung (EU) Nr. 2016/425 EN 358:2018 - Gurte zur Arbeitsplatzpositionierung und Rückhalt und Leitungen und Verbindungsmittel zur Arbeitsplatzpositionierung. EN 795:2012-B/C - Temporäre Anschlagvorrichtungen. EN 12841:2006-C - Seilzugbegrenzer / Seilzugbegrenzer und Anschlagvorrichtungen. Die Verwendung des Produkts ist nur in Kombination mit den Anschlagvorrichtungen und Anschlagpunkten gemäß den Anleitungen des Herstellers zulässig. **Achtung!** Sicherstellen, dass der Benutzer bedeutend erhoben. **Achtung!** Sollte die Seilöffnung der Wirkung ausgesetzt bleiben, muss das Produkt sofort ausgetauscht werden. **Achtung!** Die Verwendung des Produkts darf nicht zu einer Reduzierung der Sicherheitsmerkmale des Produkts führen

fall fra høyder. Før tilgang til arbeidsstasjon må alle risikofaktorene vurderes (miljømessige, samtidige, følgeskader). Enheten er utformet for følgende formål: forebygging av fall fra høyder (EN 358 / EN 12841-C) og beskyttelse mot fall fra høyder (EN 795-B/C). **Forsiktig!** Enheten må ikke brukes til løfting. **Forsiktig!** Vær forsiktig når du arbeider i nærheten av maskiner i bevegelse eller ved tilfeller med elektrisk fare.

2) GODKJENNINGSORGANER.
Se forklaringen i de generelle instruksjonene (punkt 9 / tabell D): M4; N1.

3) BENEVNELSER. (Fig. 2.1). A) Sydd line ende med hylse for kobling. B) Tauets endea. C) Beskyttelsesshylse for linen. D) Regulatorkarabin. E) Hull til justeringskarabin. F) Kam. G) Ledig ende av tauet. H) Hylse. I) Kontrollspake.

3.1 - Hovedmaterialer. Se forklaringen i de generelle instruksjonene (punkt 2.4): 3; 7 (justerer); 7 (tau, beskyttende hylse).

4) MERKING.
Tall/bokstaver uten bildetekst: se forklaringen i de generelle instruksjonene (punkt 5).

4.1 - Generelt (Fig. 3). Justerer: 1; 4; 6; 7; 8; 11; 12; 15; 19. Tau: 2; 4; 6; 7; 8; 11; 12; 19; 30) Taudiameter; 31) Enhetens lengde.

4.2 - Sporbarhet (Fig. 3). Justerer: T1; T3; T8; T9. Tau: T2; T8; T9.

5) KOMPATIBILITET.
5.1 - Karabiner. I hullet på taujusteringsenheten må man bruke den karabinen som følger med, eller eventuelt en av de kompatible ovale EN 362-karabinene som er angitt i diagrammet (Fig. 14). **Forsiktig!** Bruk av en annen karabin (f.eks. karabin med bred base) kan føre til at enheten ikke fungerer på riktig måte. Enhetens endestykke er kompatibelt med karabinene som samsvarer med EN 362 utstyrt med låsering (fig. 2.2). Det lille hullet på enden av hylsen holder den ledige enden av tauet i orden, for eksempel ved hjelp av en karabin. **Livsfare!** Må ikke brukes for tilkobling til et forankringspunkt.

5.2 - Forankringspunkter. Bare forankringspunkter som overholder EN 795-standarden og som ikke har skarpe kanter kan brukes (minimum styrke 12 kN eller 18 kN for ikke-metalliske forankringspunkter) (Fig. 5).

6) BRUKSANVISNING EN 358.
Enheten kan brukes som en justerbar line til arbeidsposisjonering.

6.1 - Modus for laterale fester / EN 358. Koble justeringskarabinen til et lateralt festepunkt EN 358 på seletøyet (fig. 6.1). La tauets ende slynges rundt forankringsstrukturen og koble til endekarabinen til det andre festepunktet EN 358 på seletøyet på riktig måte (fig. 4.1-4.2). Juster posisjoneringslinen slik at den spennes og forankringspunktet befinner seg i en høyde som er lik eller høyere enn beltet. Juster posisjoneringssnoren slik at den spennes og forankringspunktet er i en høyde som er lik eller høyere enn beltet. **Forsiktig!** Kontroller at beskyttelseshylsen beskytter linen. For å redusere avstanden fra forankringspunktet, dra i den ledige enden av tauet med en hånd (fig. 6.3). For å øke avstanden, grip og drei enheten med en hånd, mens du støtter deg på strukturen eller holder den ledige enden av tauet med den andre hånden (fig. 6.4).

6.2 - Modus for fester foran / EN 813. Koble justeringskarabinen til festepunktet på magen EN 813 på selen (fig. 7.1) og koble endekarabinen direkte til forankringspunktet (fig. 7.2). Juster posisjoneringssnoren slik at den spennes og forankringspunktet er i en høyde som er lik eller høyere enn beltet. Juster posisjoneringslinen slik at den spennes og forankringspunktet befinner seg i en høyde som er lik eller høyere enn beltet. For å redusere avstanden fra ankerpunktet, dra i den ledige enden av tauet med en hånd (fig. 7.3). For å øke den, hold og drei enheten litt med en hånd, hold den ledige enden av tauet med den andre hånden (fig. 7.4). **Forsiktig!** Hvis man bruker kontrollspaken uten å holde den ledige enden av tauet, kan det oppstå fallrisiko.

6.3 - Advarsler. 1) Finch justerbar støtteline for arbeidsposisjonering er ikke beregnet for å stoppe et fall. Dersom arbidsplassen innebærer at du utsettes for fallrisiko fra høyde må dette utstyret benyttes sammen med et egnet fallstoppsystem eller kollektiv fallsikring. 2) Brukeren må alltid befinne seg under festepunktet (Fig. 8). 3) Når støttelinen er festet må den holdes stram på en slik måte at et fritt fall på mer enn 0,5 m unngås. 4) Maksimal last: 140 kg. 5) Ved hjelp av et arbeidsposisjoneringssystem, støttes brukeren vanligvis av utstyret. Derfor er det viktig å vurdere å benytte et backupsystem, for eksempel et fallbeskyttelsessystem. 6) Eventuelle knuter kan kompromittere enhetens funksjonsevne.

7) BRUKSANVISNING EN 795-B.
Enheten kan brukes som til midlertidig forankring.

7.1 - Installasjon. Fest enheten rundt en struktur av egnet form og styrke: Koble justerings- og endekarabinen ved hjelp av en ekstra EN 362-karabin av egnet styrke (fig. 9.2) eller med en multi-riggeplate. Juster taulengden for å oppnå en maksimal vinkel på 60 ° (fig. 9.3) og for å unngå ukontrollerte bevegelser under bruk. Til slutt, lag en låseknute kombinert med en fiskeknute på den ledige enden av tauet nær justereren. **Forsiktig!** Kontroller at justereren ikke lener seg mot strukturen (fig. 9.4). **Forsiktig!** De angitte verdiene refererer til tester foretatt på strukturer med sirkulært tverrsnitt. Tversnitt av ulik form og eventuelle flaskehalser kan føre til en reduksjon av enhetens bæreevne. **Forsiktig!** Ikke bruk enhetene i nærheten av strukturer som har skarpe kanter (fig. 9.5).

8) BRUKSANVISNING EN 795-C.
Enheten kan brukes til å danne en horisontal livline med ett enkelt spenn.

8.1 - Installasjon. Installer enheten mellom to ankerpunkter som vist (fig. 10.1). Påfør en startspenning på ca 1 kN ved å trekke den ledige enden av tauet på én av følgende måter: bruk to personer (fig. 10.2) eller ved hjelp av én person hjulpet av en 3:1-heis (fig. 10.3). Til slutt, lag en låseknute kombinert med en fiskeknute på den ledige enden av tauet nær justereren. **Forsiktig!** For høy startspenning kan føre til noe redusert vertikal klaring ved fall på livlinen, men øker spenningen på forankringene. **Forsiktig!** Feil installasjon er farlig fordi det kan kompromittere enhetenes funksjonsevne drastisk (fig. 10.7).

8.2 - Bruk. For tilkoblingen til livlinen, bruk følgende enheter: forbindelsesline EN 354, belter/stropper til arbeidsposisjonering EN 358, energiabsorberende falldemperline EN 355. **Forsiktig!** Respekter indikasjonene til den enheten som brukes, spesielt stillingen i forhold til forankring og vertikal klaring. **Forsiktig!** Livlinen kan ikke brukes i kombinasjon med uttrekkbar fanganordning EN 360. **Forsiktig!** Den horisontale livlinen må ikke brukes i kombinasjon med selvlåsende glider med føring, inkludert fleksible forankringsliner (EN 353-2) som ikke er testet sammen. Dette kan øke de vertikale klaringens verdier betydelig. **Forsiktig!** Å slippe livlinen som er utsatt for påvirkning kan kompromittere sikkerheten.

8.3 - Vertikal klaring (Fig. 11). Når du installerer livlinen, må du ta hensyn til verdien for vertikal klaring, det vil si det ledige luftrommet kreves for at brukeren ikke skal støte mot bakken eller et hinder ved eventuelle fall. Den vertikale klaringen tilsvarer summen av følgende verdier: A) Den belastede livlinens bøyning. B) Maksimal taulengde etter fall, inkludert (hvis aktuelt) forlengelsen av den energiabsorberende falldemperlinen. C) Konvensjonell brukerhøyde (1,5 m). D) Sikkerhetsmargin (1 m).

8.4 - Bøyning. De angitte bøyningsverdiene viser til tester utført med et dynamisk spenning på 9 kN. Under disse testene er spenningen som overføres til forankringene mindre enn 6 kN. **Forsiktig!** Eventuelle fall ved bruk kan være mindre alvorlige. **Forsiktig!** Kontroller at bøyningen av den belastede livlinen eller, ved fall, forhindre at denne kommer i kontakt med skarpe gjenstander, kanter eller ethvert hinder som kan forårsake skadet på tauet.

8.5 - ADVARSLER EN 795-B/C.
1) Festeanordningene må installeres av kompetente personer eller organisasjoner. 2) Installasjonen må kontrolleres skikkelig, for eksempel ved hjelp av beregninger eller tester. 3) Etter installasjon må du kontrollere at merkingen både er både tilgjengelig og leselig, i motsatt fall anbefaler vi at du plasserer en ekstra merking i nærheten av forankringsanordningen. 4) Kontroller dokumentasjonen som skal leveres av installatøren etter installasjonen (EN 795:2012 - Vedlegg A.2). 5) Festeanordningene er laget for å brukes av en enkelt person, 6) Når forankringsanordningen er del av et fallsikringssystem må brukeren være utstyrt med anordninger som begrenser den dynamiske styrken på brukeren under fall med maksimum 6 kN 7) Festeanordningene kan kun brukes i systemer med personlig verneutstyr og fallsikring, og ikke ved løfting av last. 8) Vi anbefaler at du merker hver festeanordning med datoen for siste eller neste inspeksjon (f.eks. med uutslettelig merkelapp som ikke endrer strukturen til festeanordningen). 9) Maksimal forankringsmotstand og -belastning som kan overføres til strukturen: 18 kN.

9) BRUKSANVISNING EN 12841-C.
Enheten er i samsvar med alle krav og tester i standarden EN 12841: 2006-C (nedstigning), som vist i Fig.13. Bestemmelsene 4.1.2 (samsvar) og 4.1.3 (mekanismen for forebygging av utløsning) er ikke vurdert siden det er inkonsekvens mellom kravene i standard EN 358: 2018 (enhet som ikke kan åpnes og kravene i standard EN 12841: 2006-C (enhet som kan åpnes manuelt). Enheten FINCH + er en snor som er beregnet for arbeidsposisjonering i samsvar med EN 358: 2018, den kan også brukes som arbeidslinje i henhold til EN 12841: 2006-C. Derfor er det nødvendig med et verktøy for å åpne enheten. Denne operasjonen må utføres av en kompetent person autorisert av produsenten, eller som definert basert på nasjonale standarder og forskrifter. Enheten kan brukes som en type C-anordning for taujustering for nedstigning på en forankringslinje. Maksimal arbeidsbelastning er 140 kg. **Forsiktig!** Anordningene for regulering av tau er ikke egnede for bruk i et system som skal stanse fall. **Forsiktig!** Når forankringslinen er belastet med hele brukerens vekt, blir den en arbeidslinje og er ikke egnet for å stanse fall. Det er derfor nødvendig å bruke en reguleringsanordning av type A (fallblokk) tilkoblet en sikkerhetsline. Vær alltid oppmerksom på at fallblokken ikke belaster arbeidslinen.

9.1 - Nedstigning (Fig. 12). Hold den ledige enden av tauet med den ene hånden, og bruk den andre hånden til gradvis å justere kontrollspaken for å justere nedstigningshastigheten. **Forsiktig!** Unngå å miste kontroll ved nedfiring, for det kan være vanskelig å hente seg inn igjen.

9.2 - Advarsler. 1) Bruk alltid et par egnede hansker når du håndterer utstyret. 2) Bruk semistatiske tau (kjerne + strømpe) fra 10.5 til 11 mm EN 1891 type A (under sertifiseringen har følgende tau blitt brukt: Teufelberger Patron Ø 10.5 mm og Patron PLUS Ø 11 mm). 3) Det er ingen begrensninger angående lengde eller helling på arbeidslinen. 4) Det er ikke nødvendig med spesielle tiltak ved bruk på hellende plan. 5) Enhver overbelastning eller dynamisk belastning på reguleringsanordningen kan skade forankringslinen. 6) Ikke bruk mindre tau for å forlenge forbindelsen mellom anordningen og selen, eller mellom anordningen og forankringspunktet. 7) Under bruk skal anordningen alltid befinne seg høyere enn koblingspunktet på selen. 8) Kjennetegn på forankringslinen kan variere under bruk, på grunn av slitasje, skitt, fuktighet eller gjentatte nedstigninger på samme del av linen: ha i mente at disse forholdene kan påvirke linens glideevne inne i anordningen, når du endrer farten på nedstigningen.

9.3 - Krav EN 12841-C (Fig.13). 4.1.1) Ankerlinjer. 4.1.8) Maksimal nominell belastning. 4.1.2 + 5.4.2) Samsvar. 4.1.3 + 5.4.3) Utløsningsforebyggende mekanisme. 4.1.4 + 5.4.4) Plassering. 4.1.5 + 5.4.5) Låsing. 4.1.6 + 5.4.6) Kantdesign. 4.1.7) Korrosjonsmotstand. 4.4.2 + 5.4.8.3) Nedstigningsevne. 4.4.3 + 5.5.2) Minimum arbeidsstyrke. 4.4.4 + 5.5.3 + 4.1.9 + 5.3.5) Minimum statisk styrke + Funksjonskrav etter kondisjon til vått - min. 12 kN i 3 minutter. 4.4.5 + 4.4.6 + 5.6.3) Dynamisk styrke + Reststyrke. 4.4.7 + 4.4.8 + 4.4.9 + 5.7) Nedstigningshastighet + Effekt på ankerlinjen + Temperaturstigning.

10) RESERVEDELER/TILBEHØR.
Dette produktet er kun kompatibelt med de spesifikke reservedelene og tilbehørene som er oppført nedenfor: tau*, beskyttelsesstrømpe*, reguleringskarabiner. (Fig. 14). **Forsiktig!** Utskiftning med reservedeler kan kun gjennomføres av produsenten, av en kompetent person autorisert av produsenten eller av en kompetent person i henhold til de gjeldende nasjonale reglene ang. inspeksjon av personlig verneutstyr (unntakene er utskifting av reguleringskarabinen og beskyttelsesstrømpen på tau som ikke er utstyrt med påsydd endekrok). **Forsiktig!** Tilbehør/reservedeler merket med en stjerne (*) utgjør ikke PVU alene. **Forsiktig!** Før du installerer et tilbehør/reservedel, les og forstå bruksanvisningen til enheten som den skal installeres på. **Forsiktig!** Før bruk kontroller at tilbehøret/reservedelen er korrekt installert.

DANSK

Brugervejledningen til denne anordning består af en generel vejledning og en specifik, og begge skal gennemlæses nøje før brugen. **Bemærk!** Dette ark udgør kun den specifikke vejledning.

SPECIFIK VEJLEDNING FINCH+.
Denne note indeholder de nødvendige informationer for en korrekt anvendelse af det/de følgende produkt/er: Finch+ (justerbar arbejde positionering lanyard/midlertidig anker enhed/horisontal livline/descender).

1) ANVENDELSESOMRÅDE.
Dette produkt er personligt sikkerhedsudstyr (PSU) mod fald fra højder; det stemmer overens med EU-forordning (EU) 2016/425. EN 358:2018 -bælter til arbejds positionering, fastholdelsesanordning og arbejds positionering. EN 795:2012-B/C-midlertidige anker anordninger. EN 12841:2006-C-reb justeringsanordning/descender (alle standardkravene er opfyldt undtagen punkt 4.1.2 og 4.1.3, som ikke er blevet taget i betragtning; se paragraph 9 og Fig. 13). Dette produkt kan kun bruges med CE-mærket udstyr: Arbejdsudstyr som stik (EN 362), seler (EN 358/EN 361/EN 813) mm. **Bemærk!** Ved dette produkt skal indikationerne i standarden EN 365 (generel vejledning/afsnit 2.5) overholdes. **Bemærk!** Ved dette produkt er en dybdegående periodisk kontrol obligatorisk (generel vejledning/afsnit 8).

1.1 - Anvendelsesområder. Ethvert arbejde i højden kræver brug af personlige værnemidler (PVM) der sikrer ved risikoen for fald. Inden adgang til arbejdsstillingen skal man tage højde for alle risikofaktorer (miljømæssige, medfølgende, og følgeskader). Udstyret er konstrueret til følgende anvendelser: forebyggelse af fald fra en højde (EN 358/EN 12841-C); beskyttelse mod fald fra en højde (EN 795-B/C). **Forsigtighed!** Brug ikke dette udstyr til løfteformål. **Forsigtighed!** Vær forsigtig, mens du bruger udstyret i nærheden af bevægelige maskiner og i tilfælde af elektrisk fare.

2) NOTIFICEREDE ORGANER.
Se tegnforklaringen i den generelle vejledning (afsnit 9/tabel D): M4; N1.

3) KLASSIFIKATION (Fig. 2.1). A) Syet opsigelse med tilslutnings øsken. B) Fastsyet side af rebet. C) Reb beskyttende ærme. D) Stik på rebet justeringsanordningen. E) Hul til stikket på rebet justeringsanordningen. F) CAM. G) Friende side af rebet. H) Slut-stopærme. I) Kontrolhåndtag.

3.1 - Hovedmaterialer. Se tegnforklaringen i den generelle vejledning (afsnit 2.4): 3; 7 (tovjusterings anordning); 7 (reb, Beskyttelseshylster).

4) MÆRKNING.
Numre/tal uden billedtekst: Se tegnforklaringen i den generelle vejledning (afsnit 5).

4.1 - Generelt (Fig. 3). Reb justeringsanordning: 1; 4; 6; 7; 8; 11; 12; 15; 19. Reb: 2; 4; 6; 7; 8; 11; 12; 19; 30) Reb diameter; 31) Udstyrets længde.

4.2 - Sporbarhed (Fig. 3). Reb justeringsanordning: T1; T3; T8; T9. Reb: T2; T8; T9.

5) KOMPATIBILITET.
5.1- Stik. I hullet i rebetjusteringsanordningen skal det udstyrede stik anvendes eller alternativt et af de kompatible EN 362 ovale stik, der er angivet i diagrammet (Fig. 14). **Forsigtighed!** Brug af en anden konnektor (f. eks. en stor-base-konnektor) kan forringe udstyrets funktion. Udstyrets fastgjorte ophørs sløjfe er kompatibel med alle konnektorer, der opfylder en 362 og er udstyret med en låse port (Fig. 2.2). Det lille øje i enden-stop ærmet skal bruges til at holde den frie ende side af rebet velorganiseret, for eksempel ved hjælp af en gear karabinhage. **Fare for døden!** Må ikke bruges til at oprette forbindelse til et ankerpunkt.

5.2 - Ankerpunkter. Kun ankerpunkter, der overholder EN 795-standarden, kan anvendes (minimumstyrke 12 KN eller 18 KN for ikke-metalliske ankre), der ikke har skarpe kanter. (Fig. 5).

6) ISTRUCTIONS TIL BRUG EN 358.
Udstyret kan bruges som justerbar arbejde positionering lanyard.

6.1 - Lateral Attachment mode/EN 358. Fastgør reb justeringsanordningen til en EN 358 side Fastgøringspunkt på selen (Fig. 6.1). Oversæt den fastsyede side af rebet rundt om anker konstruktionen, og Tilslut Terminal stikket til den anden EN > 358 fastgørelsespunkt på selen i den korrekte position (Fig. 4.1-4.2). Juster positionering lanyard på en sådan måde, at det er i spænding; at ankerpunktet er i en højde lig med eller større end højden af taljen bælte. **Opmærksomhed!** Sørg for, at beskyttelseshylsteret beskytter rebet. For at reducere afstanden fra ankerpunktet skal du trække den frie ende side af rebet med den ene hånd (Fig 6.3). For at øge afstanden, grab og lidt rotere enheden med den ene hånd, mens du bruger den anden hånd til at forsørge dig selv på strukturen eller til at holde den frie ende side af rebet (Fig. 6.4).

6.2 - Front Vedhæftetilstand/EN 813. Fastgør stikket på rebet justeringsanordningen til EN 813 ventrale fastgørelsespunkt på selen (Fig. 7.1), og Tilslut Terminal stikket direkte til ankerpunktet (Fig. 7.2). Juster positionering lanyard på en sådan måde, at det er i spænding; at ankerpunktet er i en højde lig med eller større end højden af taljen bælte. For at reducere afstanden fra ankerpunktet skal du trække den frie ende side af rebet med den ene hånd (Fig. 7.3). For at øge afstanden, tag fat og drej enheden lidt med den ene hånd, mens du bruger den anden hånd til at holde den frie ende side af rebet (Fig. 7.4). **Opmærksomhed!** Betjening af betjeningsgrebet uden at holde den frie ende af rebet kan udsætte brugeren for risikoen for et fald.

6.3 - Advarsler. 1) Den justerbare lanyard til arbejde positionering Finch er ikke beregnet til at arrestere et fald. Hvis arbejdsplaceringen udsætter dig for faren for at falde fra en højde, skal denne anordning anvendes i kombination med et passende faldsikringssystem eller kollektiv beskyttelse. 2) Brugeren skal altid være placeret under ankerpunktet. (Fig. 8). 3) Når lanyard er placeret, skal det holdes i spænding på en sådan måde at forhindre et frit fald bedre end 0,5 m. 4) Maksimal arbejdsbelastning: 140 kg. 5) Ved hjælp af et arbejds positioneringssystem understøttes brugeren normalt af udstyret. Som en konsekvens, er det vigtigt at overveje at bruge en backup-system, såsom et faldsikringssystem. 6) Tilstedeværelsen af knuder kan kompromittere den korrekte funktion af udstyret.

7) BRUGSANVISNING-EN 795-B.
Udstyret kan bruges som midlertidig anker enhed.

7.1 - Installation. Passere udstyret omkring en struktur med en passende form og styrke: Fastgør justerings enhedens og Terminal forbindelsens stik ved hjælp af et ekstra en 362-stik med tilstrækkelig styrke (Fig. 9.2) eller via en rigning-plade. Juster længden af rebet for at skabe en vinkel, der ikke er bredere end 60 ° (Fig. 9.3) og for at undgå ukontrollerede bevægelser under brug. Endelig binde en Mule knude på den frie ende side af rebet ved siden af justeringsanordningen, der kombinerer det med en overhånd knude. **Forsigtighed!** Sørg for, at justeringsanordningen ikke læner sig mod strukturen (Fig. 9.4). **Forsigtig!** De angivne værdier refererer til tests udført ved hjælp af strukturer med et cirkulært tværsnit: tværsnit med en anden form og enhver knude på rebet kan reducere udstyrets styrke. **Forsigtighed!** Brug ikke udstyret over strukturer med skarpe kanter (Fig. 9.5).

8) BRUGSANVISNING-EN 795-C.
Udstyret kan bruges til at skabe en horisontal enkelt span livline.

8.1- Installation. Installer udstyret mellem to ankerpunkter, som vist (Fig. 10.1). Påfør en indledende spænding på ca. 1 KN ved at trække i frigangs siden af rebet på en af følgende måder: to personer, der trækker sammen (Fig. 10.2); kun én person ved hjælp af et 3:1-indhalingssystem som hjælp (Fig. 10.3). Endelig binde en Mule knude kombineret med en overhånd knude på den frie ende side af rebet ved siden af justeringsanordningen. **Forsigtighed!** En overdreven indledende spænding kan let reducere clearance afstanden i tilfælde af et fald, mens forbundet til en livline, men det øger stress på ankre. **Forsigtighed!** En forkert installation er farlig, fordi det drastisk kan kompromittere den korrekte funktion af udstyret (Fig.10.7).

8.2 - Brug. Brug kun følgende enheder til forbindelsen til livlinen: EN 354 fastholdelsesanordning, Lanyard; EN 358 positionering af Lanyard; EN 355 lanyard med energi absorber. **Forsigtighed!** Følg instruktionerne for den enhed, du vil bruge, især med hensyn til positionen i forhold til anker og clearance afstand. **Forsigtighed!** Livlinen kan ikke bruges sammen med en 360 optrækkelige type fald aftrækket. **Forsigtighed!** Brug aldrig den vandrette livline sammen med en guidet type fald afholder, herunder en fleksibel anker linje (EN 353-2), der ikke er afprøvet sammen: det kan øge værdien af clearance afstanden betydeligt. **Forsigtighed!** Hvis du lader livlinen være udsat for ugunstige vejrforhold, kan det kompromittere det sikkerhedsniveau, den tilbyder.

8.3 - Afstand (Fig. 11) Mens du installerer livlinen, skal du tage højde for værdien af den mindste frie plads, der skal garanteres for at forhindre brugeren i at kollidere med jorden eller andre forhindringer i tilfælde af fald. Clearance afstanden er givet ved summen af følgende værdier: A) Afbøjning af livlinen under belastning. B) Maksimal længde af lanyard efter faldet, herunder (hvis det er til stede) den forlængede længde af energi absorber. C) Konventionel brugers højde (1,5 m). D) Sikkerhedsmargin (1 m).

8.4 - Afbøjning. De værdier, der er angivet for afbøjning, refererer til tests udført med dynamisk belastning på 9 KN. Under disse tests er den stress, der overføres til ankre, lavere end 6 KN. **Forsigtighed!** Et fald, mens i brug kan være mindre alvorlige. **Forsigtighed!** Kontrollér, at indbøjningen af livlinen under belastning eller i tilfælde af fald ikke bringer livlinen i kontakt med en skarp kant, en skærkant eller enhver anden forhindring, der kan beskadige rebet.

8.5 - ADVARSLER EN 795-B/C.
1) kun kompetente personer eller organisationer bør installere anker anordninger. 2) installationen skal være behørigt verificeret, for eksempel gennem beregning eller tests. 3) Kontrollér efter installationen, at etiketten er synlig og læsbar. Hvis ikke, rådes du til at anvende en ekstra mærkning i nærheden af anker anordningen. 4) Kontroller den dokumentation, der skal stilles af installatøren efter installationen (EN 795:2012-bilag A. 2). 5) ankre enheder er konstrueret til kun at blive brugt af én person på et hvilket som helst tidspunkt; 6) når anker enhederne er en del af et fald anholdelses system, skal brugeren anvende en anordning, der begrænser kraften genereret af dynamikken i faldet til maksimum 6 kN; 7) anker enhederne må kun anvendes i PV'S anti-Fall-systemer og ikke i systemer til løft af belastninger; 8) Det anbefales at markere hver anker enhed med datoen for den sidste eller næste inspektion (f. eks. uudslettelig etiket, der ikke ændrer strukturen af anker anordningen). 9) Maksimal styrke af anker og maksimal belastning, der kan overføres til strukturen: 18 KN.

9) BRUGSANVISNING-EN 12841-C.
Enheden er i overensstemmelse med alle krav og test af standard EN 12841:2006-C (descender), som vist i Fig.13. Klausul 4.1.2 (Compatiblity) og 4.1.3 (Release prevention mechanism) er ikke blevet overvejet, da der er uoverensstemmelse mellem kravene i standard EN 358:2018 (uåbenbar enhed) og kravene i standard EN 12841:2006-C (manuelt åbenbar enhed). Enheden FINCH+ er en line beregnet til arbejdspositionering, der er kompatibel med EN 358:2018, og som også kan bruges som en arbejdslinjenedstigning i henhold til EN 12841:2006-C. Af denne grund er det for at åbne anordningen nødvendigt: Denne operation skal udføres af en kompetent person, der er bemyndiget af fabrikanten, og som er defineret på grundlag af nationale standarder og bestemmelser. Udstyret kan bruges som type C reb justeringsanordning til nedstigning langs en anker linje. Maksimal arbejdsbelastning 140 kg. **Opmærksomhed!** Reb længde justeringsanordninger må ikke anvendes til fald anholdelse. **Opmærksomhed!** En anker linje lastet med hele vægten af brugeren, skal betragtes som en arbejdslinje og er ikke beregnet til at arrestere et fald. Det er obligatorisk at bruge en fald anslags back-up enhed type A tilsluttet en sikkerhedslinje. Vær opmærksom på, at back-up-systemet aldrig indlæses på arbejdslinjen.

9.1 - Descent (Fig. 12). Hold den frie ende af rebet med den ene hånd, mens gradvist implementering kontrol håndtaget med den anden hånd for at justere hastigheden af nedstigningen. **Opmærksomhed!** Aldrig miste styringen over din abseil, kan det resultere vanskeligt at genvinde kontrollen.

9.2- Advarsler. 1) Bær altid et par gode egnede handsker for at beskytte dine hænder, når du manøvrere enheden og rebet. 2) Brug kun statisk eller semistatisk reb (Core + Sheath) Ø 11 mm certificeret til EN 1891 type A (Ved certificering af denne anordning er følgende reb blevet anvendt: Patron PLUS Ø 11 mm); 3) der er ikke begrænsninger for længden eller skråningen af skrånende veje. 4) Der kræves ingen særlige forholdsregler ved adgang til skrånende stier. 5) Enhver overbelastning eller lastning på enheden kan skade anker linjen. 6) Brug aldrig liner eller forlængelser af nogen som helst middel til at tilslutte enheden til din sele. 7) Under brug, skal ankerpunktet altid placeres over taljen bælte fastgørelsespunkt af din sele. 8) Den tekniske ydeevne af anker linjen kan variere betydeligt, på grund af snavs, fugt, is, gentagne nedkørsler på samme strækning: Husk, at disse afvigelser vil påvirke revets opførsel inde i anordningen og dermed , hastigheden af afstamning.

9.3 - Krav EN 12841-C (Fig. 13). 4.1.1) Ankerlinjer. 4.1.8) Maksimal nominel belastning. 4.1.2 + 5.4.2) Kompatibilitet. 4.1.3 + 5.4.3) Mekanisme til forebyggelse af frigivelse. 4.1.4 + 5.4.4) Placering. 4.1.5 + 5.4.5) Låsning. 4.1.6 + 5.4.6) Edge design. 4.1.7) Korrosionsbestandighed. 4.4.2 + 5.4.8.3) Afstamningevne. 4.4.3 + 5.5.2) Minimal arbejdsstyrke. 4.4.4 + 5.5.3 + 4.1.9 + 5.3.5) Statisk mindstestyrke + Funktionelle krav efter konditionering til våd - min. 12 kN i 3 minutter. 4.4.5 + 4.4.6 + 5.6.3) Dynamisk styrke + Resterende styrke. 4.4.7 + 4.4.8 + 4.4.9 + 5.7) Nedstigningshastighed+ Effekt på ankerlinjen+ Temperaturstigning.

10) RESERVEDELE/TILBEHØR.
Dette produkt er kun kompatibelt med de reservedele og det specifikke tilbehør, der er anført i det følgende: Reb *, beskyttelsesheath/Cover *, justerings stik (Fig. 14). **Opmærksomhed!** Udskiftning af reservedele (bortset fra udskiftning af justerings stikket og beskyttelseskappe i liner, der ikke er udstyret med fastgjorte klem stik) må kun udføres af fabrikanten, af en kompetent person, der er autoriseret af fabrikanten eller af en kompetent person i henhold til de gældende nationale regler for PPE-inspektion. **Bemærk!** Tilbehør/reservedele mærket med en stjerne (*) udgør ikke i sig selv et PVM. **Bemærk!** Inden der monteres et tilbehør/reservedel, skal instruktionerne for brugen af den enhed, som den vil blive installeret på, læses og forstås. **Bemærk!** Inden brug skal det kontrolleres, at tilbehøret/reservedelen er korrekt installeret.

NEDERLANDS

De gebruiksaanwijzing van dit apparaat bestaat uit een algemene en een specifieke instructie en beide moeten vóór gebruik zorgvuldig worden gelezen. **Let op!** Dit blad bevat slechts de specifieke instructie.

SPECIFIEKE INSTRUCTIES FINCH+.
Deze nota bevat de informatie die nodig is voor het correcte gebruik van het (de) volgende product(en): Finch+ (verstelbaar werkpositioneringskoord/tijdelijke verankering/horizontale reddingslijn/afdalingshulpmiddel).

1) TOEPASSINGSGEBIED.
Dit product is een persoonlijk beschermingsmiddel (PBM) voor positioneringswerkzaamheden en om vallen van hoogtes te voorkomen voldoet aan verordening (EU) 2016/425. EN 358:2018 - Positioneringsgordels en verbindingsmiddelen voor positioneringsgordels. EN 795:2012-B/C - Tijdelijke verankeringsapparaten. EN 12841:2006-C - Verstelsysteem voor kabels/afdalingshulpmiddel (aan alle vereisten van de norm zijn voldaan behalve bepalingen 4.1.2 and 4.1.3 die niet in acht zijn genomen; zie paragraaf 9 en Fig. 13). Dit product kan alleen worden gebruikt met EG-gemarkeerde apparaten: werkapparatuur zoals aansluitingen (EN 362), harnassen (EN 358/EN 361/EN 813) enz. **Let op!** Voor dit product moeten de instructies van EN 365 (algemene instructies/paragraaf 2.5) in acht worden genomen. **Let op!** Voor dit product is een grondige periodieke inspectie verplicht (algemene instructies/paragraaf 8).

1.1 - Beoogd gebruik. Alle werkzaamheden op hoogte veronderstellen dat persoonlijke beschermingsmiddelen (PBM) worden gebruikt, ter beveiliging bij het risico op valpartijen. Voordat de werkplek betreden wordt, dienen alle risicofactoren in kaart gebracht te zijn (omgevingsfactoren, bijkomstige factoren, gevolgen). Het apparaat is ontworpen voor de volgende doeleinden: bescherming tegen een val vanaf hoogtes (EN 358/EN 12841-C); bescherming tegen een val vanaf hoogtes (EN 795-B/C). **Let op!** Dit apparaat niet gebruiken als hijsmiddel. **Let op!** Voorzichtigheid is geboden bij gebruik in de buurt van bewegende machines of in geval van elektrisch gevaar.

2) AANGEMELDE INSTANTIES.
Zie de legenda in de algemene instructies (paragraaf 9/tabel D): M4; N1.

3) BENAMING. (Fig. 2.1). A) Oog voor eindkarabiner. B) Uiteinde van het touw. C) Beschermingsmantel. D) Regelaaraansluiting. E) Gat voor regelaaraansluiting. F) Blokkeringsnok. G) Vrije kant van het touw. H) Omhulsel. I) Bedieningshendel.

3.1 - Belangrijkste materialen. Zie de legenda in de algemene instructies (paragraaf 2.4): 3; 7 (regelaar); 7 (touw, beschermhuls).

4) MARKERING.
Nummers/letters zonder bijschrift: zie de legenda in de algemene instructies (hoofdstuk 5).

4.1 - Algemeen (Afb. 3). Regelaar: 1; 4; 6; 7; 8; 11; 12; 15; 19. Touw: 2; 4; 6; 7; 8; 11; 12; 19; 30) Diameter van het touw; 31) Lengte van het apparaat.

4.2 - Traceerbaarheid (Afb. 3). Regelaar: T1; T3; T8; T9. Touw: T2; T8; T9.

5) COMPATIBILITEIT.
5.1 - Aansluitingen. In het gat van de kabelverstelinrichting moet de uitgeruste connector worden gebruikt of, als alternatief, een van de compatibele EN 362 ovale connectoren die zijn aangegeven in de tabel (Abf. 14). **Let op!** Het gebruik van een andere aansluiting (bijv. een aansluiting met een brede basis) kan de goede werking van het apparaat verstoren. De klemsleuf van het apparaat is compatibel met alle standaardaansluitingen van de norm EN 362 die voorzien zijn van een borgring (Afb. 2.2). Het kleine gaatje aan het einde van het eindslagomhulsel dient om het vrije uiteinde van het touw op zijn plaats te houden, bijvoorbeeld door middel van een sleutelhanger met karabijnhaak. **Levensgevaar!** Niet gebruiken voor aansluiting op een verankeringspunt.

5.2 - Verankeringspunten. Er mogen uitsluitend verankeringspunten worden gebruikt die conform norm EN 795 (minimum weerstand van 12 kN of 18 kN voor niet metalen verankeringspunten) zijn, en geen scherpe randen hebben (Fig. 5).

6) GEBRUIKSAANWIJZING EN 358.
Het apparaat kan worden gebruikt als een verstelbaar werkpositioneringskoord.

6.1 - Zijdelingse aansluitmodus/EN 358. De regelaaraansluiting aansluiten op een zijdelings aansluitpunt EN 358 van het harnas (Afb. 6.1). Het uiteinde van het touw om de verankeringsstructuur heen leiden en de eindaansluiting op de juiste wijze verbinden met het andere aansluitpunt EN 358 van het harnas (Afb. 4.1-4.2). Het positioneringskoord zo afstellen dat het onder spanning staat en het verankeringspunt zich op of boven de hoogte van de gordel bevindt. De hulplijn zo regelen dat het gespannen blijft en dat het ankerpunt zich bevindt op een hoogt die gelijk of groter is dan deze van de gordel. **Let op!** Gebruik de beschermingsmantel voor het behoud van het touw. Om de afstand tot het verankeringspunt te verkleinen, trekt u met één hand aan de vrije zijde van het touw (Afb. 6.3). Om het te vergroten, pakt u en draait u het apparaat lichtjes met één hand terwijl u de structuur ondersteunt met de andere hand, of houdt u met dezelfde hand de vrije zijde van het touw vast (Afb. 6.4).

6.2 - Voorste aansluitmodus/EN 813. De regelaaraansluiting verbinden met het aansluitpunt aan de buikzijde EN 813 van het harnas (Afb. 7.1) en de eindaansluiting rechtstreeks met het verankeringspunt (Afb. 7.2). Het positioneringskoord zo afstellen dat het onder spanning staat en het verankeringspunt zich op of boven de hoogte van de gordel bevindt. Om de afstand tot het verankeringspunt te verkleinen, trekt u met één hand aan de vrije kant van het touw (Afb. 7.3). Om het te vergroten, pakt u en draait u het apparaat lichtjes met één hand terwijl u met de andere hand de vrije kant van het touw vasthoudt (Afb. 7.4). **Let op!** Als u de bedieningshendel bedient zonder het vrije uiteinde van het touw vast te houden, kunt u vallen.

6.3 - Waarschuwingen. 1) Deze uitrusting is niet geschikt voor het stoppen van vallen. Als er een valrisico bestaat, moeten persoonlijke antivalinrichtingen worden aangebracht, of anders collectieve beschermingsinrichtingen. 2) De gebruiker dient zich te allen tijde onder het verankeringspunt te bevinden (Fig. 8). 3) Eenmaal gepositioneerd, moet het touw gespannnen blijven zodat het vallen van meer dan 0,5 m wordt voorkómen. 4) Maximale werklast: 140 kg. 5) Door op de werkplaats gebruik te maken van een positioneringssysteem, wordt de gebruiker normaal gezien ondersteund door de uitrusting. Het is daarom essentieel een backup-systeem te overwegen, bijvoorbeeld een anti-valsysteem. 6) De aanwezigheid van knopen kan de werking van het apparaat verstoren.

7) GEBRUIKSAANWIJZING EN 795-B.
Het apparaat kan worden gebruikt als een tijdelijke verankering.

7.1 - Installatie. Het apparaat rond een structuur van geschikte vorm en sterkte wikkelen: De regelaaraansluiting en de eindaansluiting verbinden met een extra EN 362-aansluiting met geschikte weerstand (Afb. 9.2) of via een multi-verankeringsplaat. De lengte van het touw aanpassen om een maximale hoek van 60° te creëren (Afb. 9.3) en om ongecontroleerde bewegingen tijdens het gebruik te voorkomen. Tot slot, aan de vrije kant van het touw naast de regelaar, een vergrendelingssleuf maken in combinatie met een vissersknoop. **Let op!** Controleren of de regelaar niet tegen de constructie aan ligt (Afb. 9.4). **Let op!** De aangegeven waarden hebben betrekking op proeven uitgevoerd op cirkelvormige doorsneden: verschillende profielen en eventuele knelpunten kunnen de spankracht van het apparaat verminderen. **Let op!** De apparaten niet gebruiken rond structuren met scherpe randen (Afb. 9.5).

8) GEBRUIKSAANWIJZING EN 795-C.
Het apparaat kan worden gebruikt om een horizontale reddingslijn te creëren met een enkele overspanning.

8.1 - Installatie. Het apparaat installeren tussen twee verankeringspunten zoals afgebeeld (Afb. 10.1). Een initiële spanning van ongeveer 1 kN toepassen door aan het vrije uiteinde van het touw te trekken op de volgende manieren: met behulp van twee personen (Afb. 10.2); met behulp van een enkele persoon geholpen met een 3:1 takel (Afb. 10.3). Tot slot, aan de vrije kant van het touw naast de regelaar, een vergrendelingssleuf maken in combinatie met een vissersknoop. **Let op!** Een te grote initiële spanning kan de veilige valafstand op de reddingslijn enigszins verminderen, maar vergroot de spanningen die op de verankeringen worden uitgeoefend. **Let op!** Een onjuiste installatie is gevaarlijk omdat het de werking van het apparaat drastisch kan verstoren (Afb. 10.7).

8.2 - Gebruik. Voor de aansluiting op de reddingslijn de volgende apparaten gebruiken: EN 354 houdkoord; EN 358 positioneringskoord; EN 355 koord met valdemper. **Let op!** De aanwijzingen van het gebruikte apparaat respecteren, in het bijzonder de positie ten opzichte van de verankering en de veilige valafstand. **Let op!** De reddingslijn kan niet worden gebruikt in combinatie met een intrekbare valbeveiliging EN 360. **Let op!** De horizontale reddingslijn niet gebruiken in combinatie met een geleidingssysteem met een flexibele verankeringslijn (EN 353-2) die niet samen zijn getest: dit kan de waarde van de veilige valafstand aanzienlijk vergroten. **Let op!** Het blootstellen van de reddingslijn aan de weerselementen kan de veiligheid ervan in gevaar brengen.

8.3 - Veilige valafstand (Fig. 11). Bij de installatie van de reddingslijn dient u rekening te houden met de waarde van de veilige valafstand, d.w.z. de vrije ruimte die de gebruiker nodig heeft om bij een val de grond of een obstakel niet te raken. De veilige valafstand is gelijk aan de som van de volgende waarden: A) Doorbuiging van de reddingslijn onder belasting. B) Maximale lengte van de vanglijn na de val, inclusief (indien aanwezig) de verlenging van de valdemper. C) Conventionele grootte van de gebruiker (1,5 m). D) Veiligheidsmarge (1 m).

8.4 - Verbuiging. De aangegeven verbuigingswaarden hebben betrekking op proeven uitgevoerd met een dynamische spanning van 9 kN. Tijdens deze proeven is de spanning die wordt doorgegeven aan de verankeringen minder dan 6 kN. **Let op!** Een val tijdens het gebruik kan minder ernstig zijn. **Let op!** Controleren of het doorbuigen van de reddingslijn onder belasting of in geval van een val niet tot gevolg heeft dat deze in contact komt met een scherpe rand of een ander obstakel dat het touw kan beschadigen.

8.5 - WAARSCHUWINGEN EN 795-B/C.
1) De verankeringsapparaten mogen alleen door bevoegde personen of organisaties worden geïnstalleerd. 2) De installatie moet naar behoren worden geverifieerd, bijvoorbeeld door berekeningen of proeven. 3) Na de installatie controleren of de markering toegankelijk en leesbaar is, anders is het raadzaam om een extra markering in de buurt van het verankeringsapparaat aan te brengen. 4) De documentatie controleren die na de installatie door de installateur moet worden verstrekt (EN 795:2012 - Bijlage A.2). 5) De verankeringsapparaten zijn ontworpen voor gebruik door slechts één persoon. 6) Wanneer de verankeringsapparaten deel uitmaken van een valbeveiligingssysteem, moet de gebruiker uitgerust zijn met inrichtingen die de dynamische kracht die tijdens de val op de gebruiker wordt ontwikkeld, beperken tot een maximum van 6 kN. 7) De verankeringsapparaten mogen alleen worden gebruikt bij persoonlijke valbeveiligingssystemen en niet bij systemen voor het hijsen van lasten. 8) Het wordt aanbevolen om op elk verankeringsapparaat de datum van de laatste of de volgende inspectie te vermelden (bijvoorbeeld met een onuitwisbare markering die de structuur van het verankeringsapparaat niet verandert). 9) Maximale weerstand van de verankering en maximale belasting die op de structuur kan worden overgebracht: 18 kN.

9) GEBRUIKSAANWIJZING EN 12841-C.
Het apparaat voldoet aan alle vereisten en testen van norm EN 12841:2006-C (afdaalapparaat), zoals getoond in Fig.13. Bepalingen 4.1.2 (Compatibiliteit) en 4.1.3 (Anti-vrijgavemechanisme) zijn niet beschouwd omdat de vereisten van norm EN 358:2018 (apparaat dat niet geopend kan worden) en die van norm EN 12841:2006-C (apparaat dat met de hand kan worden geopend) niet consistent zijn. Het apparaat FINCH+ is een sleutelkoord dat gebruikt wordt voor werkposities in overeenstemming met EN 358:2018 dat ook kan worden gebruikt als werklijnafdaler volgens EN 12841:2006-C. Daarom is er een hulpmiddel nodig om het apparaat te openen: dit moet door een bevoegde persoon worden uitgevoerd met toestemming van de fabrikant of zoals gedefinieerd wordt op basis van landelijke normen en regels. Het apparaat kan worden gebruikt als een verstelsysteem voor kabels van het type C voor het afdalen op de verankeringslijn. Max. werkbelasting 140 kg. **Let op!** De afstelsystemen voor kabels zijn niet geschikt voor gebruik in een valbeveiligingssysteem. **Let op!** Wanneer een verankeringslijn door het volledige gewicht van de gebruiker wordt belast, wordt het een werklijn en is deze niet geschikt om een val te stoppen. Daarom is het noodzakelijk om een regelapparaat van het type A (valbeveiliging) te gebruiken dat is aangesloten op een veiligheidslijn. Er altijd voor zorgen dat de valbeveiliging niet op de veiligheidslijn wordt geladen.

9.1 - Afdaling (Afb. 12). Met één hand de vrije kant van het touw vasthouden en met de andere hand geleidelijk aan de bedieningshendel gebruiken om de daalsnelheid aan te passen. **Let op!** Controleverlies tijdens de afdaling vermijden, omdat het moeilijk kan zijn om de controle te herstellen.

9.2 - Waarschuwingen. 1) Altijd geschikte handschoenen gebruiken om het gereedschap en het touw te manoeuvreren. 2) Half-statische touwen (kern + vlechtwerk) gebruiken van 11 mm EN 1891 type A (voor certificering werden de volgende touwen gebruikt: Patron PLUS Ø 11 mm). 3) Er zijn geen beperkingen op de lengte of helling van de werklijn. 4) Er zijn geen specifieke voorzorgsmaatregelen nodig bij gebruik op hellende vlakken. 5) Elke overbelasting of dynamische belasting van de regelaar kan de verankeringslijn beschadigen. 6) Geen lijnen gebruiken om de verbinding van het apparaat met het harnas of het verankeringsapparaat te verlengen. 7) Tijdens gebruik moet het apparaat zich altijd boven het bevestigingspunt van het harnas bevinden. 8) De eigenschappen van de verankeringslijn kunnen tijdens het gebruik variëren als gevolg van slijtage, vuil, vocht of herhaalde afdalingen op hetzelfde deel van de lijn: er rekening mee houden dat deze omstandigheden de vlotte afwikkeling van de lijn in het gereedschap kunnen beïnvloeden, waardoor de daalsnelheid kan veranderen.

9.3 - Vereisten EN 12841-C (Fig.13). 4.1.1) Ankerlijnen. 4.1.8) Maximale werkbelasting. 4.1.2 + 5.4.2) Compatibiliteit. 4.1.3 + 5.4.3) Anti-vrijgavemechanisme. 4.1.4 + 5.4.4) Plaatsing. 4.1.5 + 5.4.5) Vergrendeling. 4.1.6 + 5.4.6) Randontwerp. 4.1.7) Corrosieweerstand. 4.4.2 + 5.4.8.3) Afdaalvermogen. 4.4.3 + 5.5.2) Minimale werkkracht. 4.4.4 + 5.5.3 + 4.1.9 + 5.3.5) Minimale statische kracht + Functionele vereisten na conditionering met vocht - min. 12 kN gedurende 3 minuten. 4.4.5 + 4.4.6 + 5.6.3) Dynamische kracht + Residuele kracht. 4.4.7 + 4.4.8 + 4.4.9 + 5.7) Afdaalsnelheid+ Effect op de ankerlijn+ Hogere temperatuur.

10) RESERVEONDERDELEN/ACCESSOIRES.
Dit product is alleen compatibel met de hieronder vermelde specifieke reserveonderdelen en accessoires: vanglijn*, beschermende huls*, karabiner van de regelaar. (Afb. 14). **Let op!** De vervanging van reserveonderdelen (met uitzondering van het vervangen van de karabiner van de regelaar en de beschermhuls op de vanglijnen zonder een genaaide eindkarabiner) kan alleen worden uitgevoerd door de fabrikant, door een bevoegde persoon die door de fabrikant is geautoriseerd of door een bevoegde persoon volgens de geldende nationale voorschriften voor de PBM-inspectie. **Let op!** Accessoires/onderdelen die met een sterretje (*) zijn gemarkeerd, vormen op zich geen PBM. **Let op!** Lees en begrijp de gebruiksaanwijzingen van het systeem waarop u een accessoire/reserveonderdeel gaat installeren voordat u die installeert. **Let op!** Controleer of het accessoire/reserveonderdeel correct is geïnstalleerd voordat u het gaat gebruiken.

SLOVENŠČINA

Navodila za uporabo te naprave so sestavljena iz splošnih in posebnih navodil; oba dela morate pred uporabo skrbno prebrati. **Pozor!** Ta list vsebuje samo posebna navodila.

POSEBNA NAVODILA FINCH+.
To obvestilo vsebuje podatke, potrebne za pravilno uporabo naslednjega/ih izdelka/ov: Finch+ (nastavljiva lovilna vrv za postavitev pri delu / začasno sidrišče / vodoravna rešilna vrv / spustna naprava).

1) PREDVIDENA UPORABA.
Ta izdelek je osebna varovalna oprema (OVO) za delo pri pozicioniranju in za preprečevanje padcev z višine; skladen je z Uredbo (EU) 2016/425. EN 358:2018 - Varovalni delovni pasovi za namestitev pri delu in pozicijski trakovi. EN 795: 2012-B/C - Začasne naprave za sidranje. EN 12841: 2006-C - Naprava za nastavitev vrvi / spuščanja (zadovoljeno je vsem zahtevam standarda, razen določbama 4.1.2 in 4.1.3, ki nista bili upoštevani; glejte sl. 13, 9. odstavek). Ta izdelek se lahko uporablja samo z napravami z oznako CE: delovno opremo, kot so spojni elementi (EN 362), pasovi (EN 358/EN 361/EN 813) itd. **Pozor!** Za ta izdelek je treba upoštevati navodila, predpisana s standardom EN 365 (splošna navodila / odstavek 2.5). **Pozor!** Ta izdelek je treba obvezno občasno in podrobno pregledati (splošna navodila / odstavek 8).

1.1 - Namembnost uporabe. Pri vseh delih na višini je predvidena uporaba osebne varovalne opreme (OVO) za zaščito pred padci. Pred vstopom na delovno mesto morate upoštevati in oceniti vse dejavnike tveganja (okoljski, stranski, posledični). Naprava je zasnovana za naslednje namene: preprečevanje padcev z višine (EN 358 / EN 12841-C); zaščita pred padci z višine (EN 795-B/C). **Pozor!** Te opreme ne uporabljajte kot sredstvo za dviganje. **Pozor!** Bodite previdni pri delu v bližini premikajočih se naprav ali v primeru nevarnosti elektrike.

2) PRIGLAŠENI ORGANI.
Oglejte si legendo v splošnih navodilih (odstavek 9 / tabela D): M4; N1.

3) NOMENKLATURA. (slika 2.1). A) Zanka za zaključni konektor. B) Končni del vrvi. C) Varovalni trak. D) Sponka regulatorja. E) Luknja za sponko regulatorja. F) Blokirna zavora. G) Prosti dela vrvi. H) Tulec. I) Ročica za vodenje.

3.1 - Osnovni materiali. Oglejte si legendo v splošnih navodilih (odstavek 2.4): 3; 7 (regulator); 7 (vrv, zaščitni ovoj).

4) OZNAKE.
Številke/črke brez besedila: oglejte si legendo v splošnih navodilih (odstavek 5).

4.1 - Splošno (Sl. 3). Regulator: 1; 4; 6; 7; 8; 11; 12; 15; 19. Vrv: 2; 4; 6; 7; 8; 11; 12; 19; 30) Premer vrvia; 31) Dolžina naprave.

4.2 - Sledljivost (Sl. 3). Regulator: T1; T3; T8; T9. Vrv: T2; T8; T9.

5) ZDRUŽLJIVOST.
5.1 - Spojni elementi. V odprtini naprave za nastavitev vrvi, je treba uporabiti dodan povezovalni element ali opcijsko enega izmed kompatibilnih ovalnih povezovalnih elementov EN 362, navedenih v tabeli (sl. 14). **Pozor!** Uporaba drugačnega spojnega elementa (npr. s široko podlago) lahko ogrozi pravilno delovanje naprave. Odprtina naprave je združljiva s katerim koli standardnim spojnim elementom EN 362, ki je opremljen z zapornim obročem (sl. 2.2). Majhna luknja na koncu tulca je namenjena ohranjanju prostega konca vrvi, na primer z uporabo vponke. **Smrtna nevarnost!** Ne uporabljajte za povezavo s sidriščem.

5.2 - Sidriščne elemente. Treba je uporabiti izključno sidriščne elemente, ki so skladni s standardom EN 795 (najmanjša upornost 12 kN ali 18 kN za nekovinske sidriščne elemente) in ki nimajo ostrih robov (slika 5).

6) NAVODILA ZA UPORABO EN 358.
Napravo se lahko uporablja kot nastavljivo lovilno vrv za pozicioniranje pri delu.

6.1 - Način stranskega vpenjanja / EN 358. Spojnik regulatorja priključite na stransko pritrdilno točko EN 358 preveze (sl. 6.1). Konec vrvi napeljite okrog sidrne strukture in pravilno priključite končni spojni element na drugo pritrdilno točko EN 358 preveze (sl. 4.1-4.2). Nastavite lovilno vrv tako, da je napeta in da je sidrišče na višini, ki je enaka ali večja od pasu. **Pozor!** Uporabite varovalni trak za varovanje vrvi. Da bi zmanjšali oddaljenost od sidrišča, z eno roko povlecite prosti konec vrvi (slika 6.3). Za povečanje napravo primite z eno roko in se z drugo roko držite konstrukcije ali pa z njo držite prosti konec vrvi (slika 6.4).

6.2 - Način sprednjega priklopa / EN 813. Spojni element regulatorja priključite na trebušno točko pritrditve EN 813 preveze (slika 7.1) in končni spojni element priključite neposredno na sidrišče (slika 7.2). Nastavite lovilno vrv tako, da je napeta in da je sidrišče na višini, ki je enaka ali večja od pasu. Da bi zmanjšali oddaljenost od sidrišča, z eno roko povlecite prosti konec vrvi (slika 7.3). Za povečanje napravo primite z eno roko in se z drugo roko držite prosti konec vrvi (slika 7.4). **Pozor!** Uporaba ročice za vodenje brez držanja prostega konca vrvi lahko izpostavi nevarnost padca.

6.3 - Opozorila. 1) Ta naprava ni primerna za zaustavljanje padcev. V primeru nevarnosti padca je treba zadevno napravo opremiti z ustreznim osebnim protipadnim sistemom ali uporabiti ustrezne kolektivne ukrepe. 2) Uporabnik se mora vedno nahajati pod sidriščem (slika 8). 3) Nameščena vrv mora biti napeta do take mere, da ne dopušča padca nad 0,5 m. 4) Maksimalna delovna obremenitev: 140 kg. 5) Z uporabo sistema za določanje delovnega položaja, oprema običajno podpira uporabnika. Zato je bistvenega pomena upoštevati uporabo rezervnega sistema, kot je sistem za zaščito pred padci z višine. 6) Prisotnost vozlov lahko ogrozi delovanje naprave.

7) NAVODILA ZA UPORABO EN 795-B.
Napravo lahko uporabite za začasno sidranje.

7.1 - Namestitev. Napravo ovijte okoli strukture ustrezne oblike in trdnosti: Spojni element regulatorja in končni spojni element priključite z dodatnim spojnim elementom EN 362 ustrezne nosilnosti (slika 9.2) ali prek plošče z več sidrišči. Dolžino vrvi prilagodite tako, da ustvarite kot največ 60 ° (slika 9.3) in se tako izognete nenadzorovanim premikom med uporabo. Nato na prostem koncu vrvi, blizu regulatorja, naredite pentljo za pritrditev, kombinirano z ribiškim vozlom. **Pozor!** Preverite, da regulator ne sloni na konstrukciji (slika 9.4). **Pozor!** Navedene vrednosti se nanašajo na preskuse, izvedene na konstrukcijah s krožnim prerezom: odseki različnih oblik in morebitna stisnjenja lahko zmanjšajo trdnost naprave. **Pozor!** Naprav ne uporabljajte okrog konstrukcij z ostrimi robovi (slika 9.5).

8) NAVODILA ZA UPORABO EN 795-C.
Napravo lahko uporabite za izdelavo horizontalne rešilne vrvi v enem razponu.

8.1 - Namestitev. Napravo namestite med dve sidrišči, kot je prikazano (slika 10.1). Z začetno napetostjo približno 1 kN s potegom za prosti konec vrvi na naslednje načine: z dvema osebama (slika 10.2); z uporabo ene osebe, ki si pomaga z vitlom 3: 1 (slika 10.3). Nato na prostem koncu vrvi, blizu regulatorja, naredite pentljo za pritrditev, kombinirano z ribiškim vozlom. **Pozor!** Prekomerna začetna napetost lahko v primeru padca na življenjski liniji rahlo zmanjša zračno čistino, vendar poveča obremenitve sidrišč. **Pozor!** Nepravilna namestitev predstavlja nevarnost, ker lahko bistveno poslabša delovanje naprave (slika 10.7).

8.2 - Uporaba. Za priključitev na življenjsko linijo uporabite naslednje naprave: zadrževalno vrv EN 354; vrv za namestitev EN 358; vrv z blažilnikom padca EN 355. **Pozor!** Upoštevajte navodila za uporabljeno napravo, zlasti položaj glede na sidrišče in zračno čistino. **Pozor!** Rešilne vrvi se ne sme uporabljati v kombinaciji s samonavijalno zaustavitveno napravo EN 360. **Pozor!** Horizontalne rešilne vrvi ne uporabljajte v kombinaciji z vodeno vrsto naprave, ki vključuje prožno sidrno linijo (EN 353-2), ki nista bili skupaj preskušeni: kar bi lahko bistveno povečalo vrednost zračne čistine. **Pozor!** Če je življenjska linija izpostavljena vremenskim vplivom, to lahko ogrozi varnost.

8.3 - Zračna čistina (Fig. 11). Pri nameščanju rešilne vrvi upoštevajte vrednost zračne čistine, to je prostega prostora, ki je potreben, da uporabnik v primeru padca ne doseže tal ali ovira. Zračna čistina je enaka vsoti naslednjih vrednosti: A) Upogibanje rešilne vrvi pod obremenitvijo. B) Največje dolžine vrvi po padcu, vključno z (če je prisotna) podaljškom blažilnika padca. C) Običajne višine uporabnika (1,5 m). D) Varnostne meje (1 m).

8.4 - Upogibanja. Navedene vrednosti upogiba se nanašajo na preskuse, opravljene z dinamično obremenitvijo 9 kN. Med temi preskusi je obremenitev, ki se prenaša na sidra, manjša od 6 kN. **Pozor!** Padec med uporabo je lahko manj hud. **Pozor!** Preverite, da upogib rešilne vrvi pod obremenitvijo ali v primeru padca ne povzroči, da pride slednja v stik z ostrim vogalom, rezilnim robom ali katero koli drugo oviro, ki bi lahko poškodovala vrv.

8.5 - OPOZORILA EN 795-B / C.
1) Sidrne naprave morajo namestiti le pristojne osebe ali organizacije. 2) Namestitev je treba ustrezno preveriti, na primer z izračuni ali preskusi. 3) Po namestitvi preverite, ali je oznaka dostopna in čitljiva, sicer je priporočljivo, da se poleg naprave za sidranje postavi dodatna oznaka. 4) Preverite dokumentacijo, ki jo po montaži mora zagotoviti monter (EN 795: 2012 - Priloga A.2). 5) Sidrne naprave so načrtovane za uporabo samo ene osebe. 6) Kadar so sidrne naprave del sistema za zaustavljanje padca, mora biti uporabnik opremljen z napravami, ki omejujejo dinamično silo, ki se razvije na uporabnika ob padcu, na največ 6 kN. 7) Sidrne naprave se lahko uporabljajo samo v osebnih sistemih zaščite pred padcem in ne v sistemih za dvigovanje bremen. 8) Priporočljivo je označiti vsako sidrno napravo z datumom zadnjega ali naslednjega pregleda (na primer z neizbrisnim znakom, ki ne spreminja strukture sidrne naprave). 9) Največja trdnost sidrišča in največja obremenitev, ki se prenese na konstrukcijo: 18 kN.

9) NAVODILA ZA UPORABO EN 12841-C.
Naprava izpolnjuje vse zahteve in teste standarda EN 12841: 2006-C (spust), kot je prikazano na sl. 13. Odločbi 4.1.2 (Združljivost) in 4.1.3 (Mehanizem za preprečevanje spusta) nista bili upoštevani, ker je prisotna nedoslednost med zahtevami standarda EN 358: 2018 (Naprava, ki je ni mogoče odpreti) in zahtevami standarda EN 12841: 2006-C (Naprava, ki je ni mogoče odpreti ročno). Naprava FINCH + je kratka vrv, namenjena utrditvi delovne pozicije in je v skladu s standardom EN 358:2018, ki pa tudi pravi, da se lahko uporablja kot delovna vrv za spust, kar je v skladu s standardom 12841:2006-C. Zaradi tega je za odpiranje naprave potrebno orodje: ta postopek mora opraviti strokovnjak, ki ga je pooblasti proizvajalec, v skladu z državnimi standardi in predpisi. Napravo se lahko uporablja kot naprava za nastavitev vrvi tipa C za spust po sidrni vrvi. Največja delovna obremenitev 140 kg. **Pozor!** Naprave za reguliranje vrvi niso primerne za uporabo v sistemu za zaustavitev padca. **Pozor!** Ko je sidrna vrv obremenjena s celotno težo uporabnika, postane delovna in ni primerna za zaustavitev padca. Zato je potrebno uporabiti regulacijsko napravo tipa A (za preprečitev padca), ki je priključena na varnostno vrv. Vedno se prepričajte, da naprava za zaščito pred padcem ne obremenjuje varnostne vrvi.

9.1 - Spust (slika 12). Z eno roko pridržite prosti konec vrvi in z drugo roko postopoma nastavite ročico za upravljanje tako, da regulirate hitrost spuščanja. **Pozor!** Izogibajte se izgubi nadzora med spustom, ker ga bo težko znova pridobiti.

9.2 - Opozorila. 1) Pri delu z orodjem in vrvjo vedno nosite ustrezne rokavice. 2) Uporabite polstatične vrvi (jedro + pletenica) premera 11 mm po EN 1891 tipa A (za certificiranje so bile uporabljene naslednje vrvi: Patron PLUS Ø 11 mm). 3) Dolžina ali naklon delovne vrvi nista omejena. 4) V primeru uporabe na poševnih površinah niso potrebni posebni previdnostni ukrepi. 5) Vsaka preobremenitev ali dinamična obremenitev naprave za nastavljanje lahko poškoduje sidrno vrv. 6) Ne uporabljajte lovilnih vrvi , da bi podaljšali povezavo naprave s prevezo ali sidriščem. 7) Med uporabo mora biti naprava vedno nameščena nad točko pritrditve preveze. 8) Značilnosti sidrne vrvi se lahko med uporabo spremenijo zaradi obrabe, umazanije, vlage ali ponavljajočih se spustov na istem delu vrvi: upoštevajte, da lahko ti pogoji vplivajo na gladkost vrvi znotraj orodja, s spreminjanjem hitrosti spusta.

9.3 - Zahteve EN 12841-C (slika 13). 4.1.1) Sidrne vrvi. 4.1.8) Največja dovoljena obremenitev. 4.1.2 + 5.4.2) Združljivost. 4.1.3 + 5.4.3) Mehanizem za preprečevanje spusta. 4.1.4 + 5.4.4) Namestitev. 4.1.5 + 5.4.5) Vpenjanje. 4.1.6 + 5.4.6) Dizajn robov. 4.1.7) Odpornost na korozijo. 4.4.2 + 5.4.8.3) Sposobnost spusta. 4.4.3 + 5.5.2) Minimalna delovna trdnost. 4.4.4 + 5.5.3 + 4.1.9 + 5.3.5) Minimalna statična trdnost + Funkcionalne zahteve po izpostavljenosti vlagi - min. 12 kN za tri minute. 4.4.5 + 4.4.6 + 5.6.3) Dinamična trdnost + preostala trdnost. 4.4.7 + 4.4.8 + 4.4.9 + 5.7) Hitrost spusta + učinek na sidrno vrv + povišanje temperature.

10) REZERVNI DELI/DODATNA OPREMA.
Ta izdelek je združljiv samo s posebnimi rezervnimi deli in dodatno opremo, navedenimi v nadaljevanju: vrvica*, zaščitna obloga*, vponka regulatorja. (slika 14). **Pozor!** Nadomestne dele (z izjemo zamenjave vponke regulatorja in zaščitne obloge na vrvicah, ki niso opremljene s prišito zaključno vponko) lahko menjujejo samo proizvajalec, kompetentne osebe, pooblaščene s strani proizvajalca, ali kompetentne osebe, ki izpolnjujejo nacionalne zakonske zahteve glede pregledov OVO. **Pozor!** Oprema/nadomestni deli, ki so označeni z zvezdico (*) sami niso OVO. **Pozor!** Pred montažo opreme/nadomestnega dela je treba prebrati in razumeti navodila za uporabo naprave, na katero ga boste namestili. **Pozor!** Pred uporabo preverite, da je oprema/nadomestni del pravilno nameščen.

SLOVENČINA

Návod na použitie tohto zariadenia sa skladá zo všeobecných pokynov a osobitných pokynov a oba dokumenty si musíte pozorne prečítať pred použitím výrobku. **Pozor!** Tento leták obsahuje len osobitné pokyny.

OSOBITNÉ POKYNY FINCH+.
Tento dokument obsahuje informácie potrebné pre správne používanie nasledujúceho výrobku/výrobkov: Finch+ (polohovacie brzdiace krátke lano pri práci / a provizórne zakotvenie / horizontálny systém proti pádu / zlaňovanie.

1) UPLATNENIE.
Tento výrobok je osobný ochranný prostriedok (O.O.P.) pre nastavenie pracovnej polohy a prevenciu pádu zhora a je v súlade s nariadením (EÚ) 2016/425. EN 358:2018 - Pásy a spojovacie prostriedky pracovného polohovania alebo zadržania. EN 795:2012-B/C - Dočasné kotviace systémy. EN 12841:2006-C - Nastaviteľné zariadenia lana / zlanovanie (Všetky požiadavky normy sú splnené, s výnimkou ustanovení 4.1.2 a 4.1.3, ktorá nebola zohľadnená; pozri odsek 9 a obrázok 13). Tento výrobok sa môže používať iba so zariadeniami označenými značkou CE: pracovná výbava, ako sú karabíny (EN 362), sedacie popruhy (EN 358/EN 361/EN 813) atď. **Pozor!** Tento výrobok musí splňať ustanovenia smernice EN 365 (Všeobecné pokyny / odsek 2.5.). **Pozor!** Tento výrobok podlieha povinnej dôkladnej periodickej kontrole (Všeobecné pokyny/ odsek 8).

1.1 - Destinácie použitia. Všetky práce vo výškach vyžadujú použitie osobných ochranných prostriedkov (OOP) proti riziku pádu. Pred výstupom do miesta práce je potrebné mať na pamäti všetky rizikové faktory (okolité, súbežné, následné). Zariadenie bolo naprojektované pre účely nasledovne uvedené: prevencia pádov zhora (EN 358 / EN 12841-C); ochrana proti pádu zhora (EN 795-B/C). **Pozor!** Nepoužívajte toto zariadenie ako zdvíhací prostriedok. **Pozor!** Buďte opatrní počas jeho používania v blízkosti pohybujúcich strojov, alebo ak hrozí úraz elektrickým prúdom.

2) NOTIFIKOVANÉ OSOBY.
Pozri legendu vo Všeobecných pokynoch (odsek 9 / tabuľka D): M4; N1.

3) NOMENKLATÚRA. (Obr. 2.1). A) Slot pre vývod. B) Koniec lana. C) Ochranné puzdro. D) Páčka na otvorenie, zatvorenie blokátora. E) Otvor pre osadenie karabíny blokátora. F) Blokovací ozub. G) Voľná strana lana. H) Objímka. I) Ovládacia páka.

3.1 - Prevládajúci materiál. Pozri legendu vo Všeobecných pokynoch (odsek 2.4): 3; 7 (blokátor); 7 (lano, ochranný plášť).

4) OZNAČENIE.
Čísla/písmená bez popisu: pozri legendu vo Všeobecných pokynoch (odsek 5).

4.1 - Všeobecné označenie (Obr. 3). Blokátor: 1; 4; 6; 7; 8; 11; 12; 15; 19. Lano: 2; 4; 6; 7; 8; 11; 12; 19; 30) Priemer lana; 31) Dĺžka zariadeniao.

4.2 - Vysledovateľnosť (Obr. 3). Blokátor: T1; T3; T8; T9. Lano: T2; T8; T9.

5) KOMPATIBILITA.
5.1 - Karabíny. V otvoru zariadenia na nastavenie lana je potrebné použiť vybavený konektor alebo prípadne kompatibilné oválne konektory EN 362 uvedené v tabuľke (Obr. 14). **Pozor!** Použitie iného druhu karabíny (napr. širšieho tvaru) by mohlo ohroziť správne fungovanie zariadenia. Očnica na konci je kompatibilná s akýmkoľvek druhom karabíny podľa normy EN 362, ktorá je vybavená poistným blokovacím krúžkom (Obr. 2.2). Malý otvor, ktorý sa nachádza na vonkajších častiach koncovej objímky slúži, na udržanie stability konca lana, napríklad pomocou karabínky na kľúčenky. **Nebezpečenstvo usmrtenia!** Nepoužívajte na pripojenie do kotviaceho prvku.

5.2 - Kotevné body. Používajte len kotevné body, ktoré sú v súlade s normou EN 795 (minimálna odolnosť 12 kN alebo 18 kN pre nekovové ukotvenie) a nemajú ostré hrany (obr. 5).

6) NÁVOD NA POUŽITIE EN 358.
Toto zariadenie sa môže v práci používať podobne ako polohovacie brzdiace krátke lano.

6.1 - Postup pripojenia do bočných očníc / EN 358. Pripojiť karabínu blokátora do bočnej pripojovacej očnice EN 358 sedacieho postroja (Obr. 6.1). Koniec lana obtočiť okolo konštrukcii kotviaceho prvku a pripojiť koncovú karabínu správnym postupom do druhej pripojovacej očnice EN 358 (Obr. 4.1-4.2). Nastaviť polohovacie brzdiace krátke lano tak aby bolo napnuté a, aby kotviaci prvok sa nachádzal zarovno s ním alebo vyššie ako je opasok. **Pozor!** Použite ochranný kryt na ochranu lana. Pre priblíženie ku kotviacemu prvku, poťahujte rukou za voľnú stranu lana (Obr. 6.3). Pre oddialenie, jednou rukou uchopte zariadenie a jemne otočte zariadením, druhou rukou sa oprite o konštrukciu a druhou rukou sa držte za voľnú stranu lana (Obr. 6.4).

6.2 - Postup čelného pripojenia. Vložte karabínu blokátora do pripojovacej ventrálnej očnice EN 813 sedacieho postroja (Obr. 7.1) a priamo pripojte koncovú karabínu do kotviaceho prvku (Obr. 7.2). Nastaviť polohovacie brzdiace krátke lano tak, aby bolo napnuté a aby kotviaci prvok sa nachádzal zarovno s ním alebo vyššie ako je opasok. Pre priblíženie ku kotviacemu prvku, poťahujte rukou za voľnú stranu lana (Obr. 7.3). Pre oddialenie, jednou rukou uchopte a jemne otočte zariadenie a druhou rukou sa držte za voľnú stranu lana (Obr. 7.4). **Pozor!** Otočenie ovládacej páky, bez držania voľného konca lana vás môže vystaviť riziku pádu.

6.3 - Upozornenia. 1) Toto zariadenie nie je vhodné na zastavenie pádu. Tam, kde existuje riziko pádu, zariadenie je doplnené osobitnou ochranou proti pádu alebo alternatívnou kolektívnou ochranou. 2) Používateľ by mal byť vždy pod kotviacim bodom (obr. 8). 3) Po umiestnení lano musí zostať pretiahnuté takým spôsobom, aby umožnil pokles väčší ako 0,5 m. 4) Maximálna pracovná záťaž: 140 kg. 5) Pri použití systému nastavenia pracovnej polohy, za bežných okolností je používateľ držaný výbavou postrojov. Preto je nevyhnutné použitie záložného systému (backup) systému zachytenia pádu. 6) Prítomnosť uzlov, by mohlo ohroziť správne fungovanie zariadenia.

7) NÁVOD NA POUŽITIE EN 795-B.
Zariadenie sa môže používať aj na provizórne kotvenie.

7.1 - Inštalácia. Obtočte zariadenie okolo konštrukcie vhodného tvaru a pevnosti: Pripojte karabínu blokátora a koncovú karabínu pomocou ďalšej karabíny EN 362 primeranej pevnosti (Obr. 9.2) alebo pomocou multikotevnej dosky. Nastavte dĺžku lana tak, aby sa vytvoril maximálny uhol 60° (Obr. 9.3) a aby sa zabránilo nekontrolovateľným pohybom počas používania. Nakoniec na voľnej strane lana blízko pri blokátore, zrealizujte blokovaciu očnicu rybárskym uzlom. **Pozor!** Skontrolujte či sa blokátor neopiera o konštrukciu (Obr. 9.4). **Pozor!** Uvedené hodnoty sa odvolávajú na skúšky, ktoré boli vykonané konštrukciách s kruhovým prierezom: prierezy iných tvarov a prípadné zúženia môžu spôsobiť zníženie sily držania zariadenia. **Pozor!** Nepoužívajte zariadenia v okolo konštrukcií s ostrými hranami (Obr. 9.5).

8) NÁVOD NA POUŽITIE EN 795-C.
Zariadenie sa môže používať na zrealizovanie len jedného horizontálneho záchranného lana.

8.1 - Inštalácia. Nainštalujte zariadenie medzi dva kotviace prvky podľa znázorneného postupu (Obr. 10.1). Požadované približné počiatočné napnutie musí mať hodnotu 1 kN, ťahaním za voľný koniec lana, napnutie je možné dosiahnuť spôsobmi nasledovne uvedenými : ťahaním dvomi osobami (Obr. 10.2); ťahaním jednou osobou, ktorá použije na ťahanie zdvíhacie zariadenie 3:1 (Obr. 10.3). Nakoniec na voľnej strane lana blízko pri blokátore, zrealizujte blokovaciu očnicu rybárskym uzlom. **Pozor!** Nadmerné počiatočné napnutie môže mierne znížiť ťah vzduchu v prípade pádu na záchranné lano, ale zväčšuje aj namáhanie kotviacich prvkov. **Pozor!** Nesprávna inštalácia je nebezpečná, pretože môže drasticky ohroziť fungovanie zariadenia (Obr. 10.7).

8.2 - Používanie. Pre pripojenia do záchranného lana používajte zariadenia nasledovne uvedené: zadržiavacie krátke lano EN 354; polohovacie brzdiace krátke lano EN 358; krátke lano s pohlcovačom energie EN 355. **Pozor!** Dodržujte návody na používanie použitého zariadenia, hlavne polohu voči kotviaceho prvku a ťahu vzduchu. **Pozor!** Záchranné lano sa nemôže používať spolu so zriadením proti pádu s vratným systémom EN 360. **Pozor!** Nepoužívajte horizontálne záchranné lano spolu s ovládacím zariadením zachytenia pádu, ktoré je vybavené flexibilným kotvením (EN 353-2) ak neboli spolu skúšané : mohlo by to mať za následok značné zvýšenie hodnoty vzchového ťahu. **Pozor!** Nenechávajte záchranné lano v zlých veternostných podmienkach mohlo by sa poškodiť a tým stratiť svoju funkčnosť.

8.3 - Vzduchový ťah (Fig. 11). Pri inštalácii záchranného lana, sa musí brať do úvahy hodnota vzduchového ťahu t.j. voľný priestor potrebný na to, aby užívateľ nenarazil do zeme alebo na prekážku v pri páde. Vzduchový ťah zodpovedá súčtu nasledujúcich hodnôt: A) Ohnutie záchranného lana pri zaťažení. B) Maximálna dĺžky krátkeho lana po páde, včetne (ak je prítomný) hodnoty pohlcovača energie.
C) Konečná výška používateľa (1,5 m). D) Bezpečnostná rezerva (1 m).

8.4 - Ohýbanie. Uvedené hodnoty sa odvolávajú na skúšky zrealizované s dynamickým namáhaním 9 kN. Počas týchto skúšok je prenášané namáhanie na kotviace prvky a je nižšie ako 6 kN. **Pozor!** Pád počas používania môže byť aj málo vážny. **Pozor!** Skontrolujte či ohnutie záchranného lana pri zaťažení alebo v prípade pádu nespôsobí, že lano narazí na ostrú hranu, alebo na ostrý okraj alebo na akúkoľvek inú prekážku, ktorá by mohla lano poškodiť.

8.5 - UPOZORNENIA EN 795-B/C.
1) Kotviace zariadenia môžu inštalovať len kompetentné osoby alebo organizácie. 2) Inštalácia sa musí riadne overiť, napr. výpočtami alebo skúškami 3) Po inštalácii skontrolujte, či označenie je prístupné a čitateľné, v opačnom prípade sa odporúča umiestniť vedľa kotviaceho zariadenia dodatočné označenia. 4) Po ukončenej inštalácii skontrolujte dokumentáciu , ktorú vám musí odovzdať inštalatér (EN 795:2012 - Príloha A.2). 5) Kotviace zariadenia boli naprojektované a určené na použitie iba jednou osobou 6) Ak sú kotviace zriadenia súčasťou systému zachytenia pádu, používateľ musí byť vybavený zariadeniami, ktoré obmedzujú dynamickú silu, ktorá vzniká na užívateľovi počas pádu a ktorej maximálna hodnota je 6 kN. 7) Kotviace zriadenia sa môžu používať iba v systémoch osobnej ochrany proti pádom ale nesmú sa používať v systémoch na zdvíhanie bremien. 8) Odporúča sa, označiť každé kotviace zriadenie dátumom poslednej alebo nasledujúcej kontroly (napr. nezmazateľnou značkou, ktorá nepoškodí konštrukciu kotviaceho zariadenia). 9) Maximálna odolnosť kotviacich prvkov a maximálne zaťaženie, ktoré sa prenáša na konštrukciu je: 18 kN.

9) ISTRUZIONI D'USO EN 12841-C.
Zariadenie vyhovuje všetkým požiadavkám a testom normy EN 12841: 2006-C (descender), ako je znázornené na obr. 13. Ustanovenie 4.1.2 (Kompatibilita) a 4.1.3 (Mechanizmus zabránenie úniku) neboli zohľadnené, pretože existuje nesúlad medzi požiadavkami normy EN 358: 2018 (neotvárateľné zariadení) a požiadavky normy EN 12841: 2006-C (ručne otvárateľné) prístroj). Prístroj FINCH + je šnúrka určená pre pracovné polohovanie podľa EN 358: 2018, ktorú možno tiež použiť ako descender pracovnej linky podľa EN 12841: 2006-C. Z tohto dôvodu je pre otvorenie zariadenie nevyhnutný nástroj: túto operáciu musí vykonávať kompetentná osoba poverená výrobcom, tak definovaná na základe národných noriem a predpisov. Zariadenie sa môže používať ako nastavovacie zariadenie krátkeho lana typu C pre zostup na kotviace lano. Maximálne pracovné zaťaženie je 140 kg. **Pozor!** Nastavovacie zariadenia lana nie sú vhodné na použitie v systéme zachytenia pádu. **Pozor!** Keď kotviace lano je zaťažené celou hmotnosťou. Keď kotviace lano je zaťažené celou hmotnosťou užívateľa, stáva sa pracovným lanom a preto nie je vhodné na zastavenie pádov. Preto je potrebné použiť nastavovacie zariadenie typu A (zastavenie pádu) pripojené k záchrannému lanu. Skontrolujte si vždy, či zariadenie zastavenia pádu neprenáša svoje zaťaženie na záchranné lano.

9.1 - Zostup (Obr. 12). Uchopte jednou rukou voľnú stranu lana a druhou rukou postupne otáčajte ovládacou páku tak , aby sa nastavila plynulá rýchlosť zostupu. **Pozor!** Dbajte aby ste počas zostupu nestratili jeho kontrolu, pretože je mohlo by byť veľmi ťažké je znovu obnoviť.

9.2 - Upozornenie. 1) Pri manipulácii so zariadením a s lanom používajte vždy vhodné rukavice. 2) Používajte polostatické laná (jadro + opletenie) od 11 mm EN 1891 tipu A (pri certifikácii boli použité nasledovne uvedené typy lán: Patrón PLUS Ø 11 mm). 3) Dĺžka alebo sklon pracovného lana nie sú obmedzené. 4) Nevyžadujú sa žiadne osobitné opatrenia v prípade používania v naklonených rovinách. 5) Akékoľvek preťaženie alebo dynamické zaťaženie na zariadenie môže poškodiť vedenie kotviacich prvkov. 6) Nepoužívajte krátke laná na predĺženie pripojenia zariadenia do sedacieho postroja alebo do kotviacich prvkov. 7) Počas používania, zariadenie musí byť vždy umiestnené nad pripojovacím bodom do sedacieho postroja 8) Vlastnosti kotviaceho lana sa môžu líšiť počas používania v závislosti od opotrebovania, znečistenia, vlhkosti alebo od počtu opakovaných zostupov na tej istej časti lana: treba počítať s tým, že takéto podmienky môžu ovplyvniť plynulosť pohybu lana vo vnútri zariadenia , čo môže zapríčiniť zmenu rýchlosti zostupu.

9.3 - Požiadavky EN 12841-C (Obr. 13). 4.1.1) Kotviace čiary. 4.1.8) Maximálne menovité zaťaženie. 4.1.2 + 5.4.2) Kompatibilita. 4.1.3 + 5.4.3) Mechanizmus predchádzanie uvoľnenie. 4.1.4 + 5.4.4) Umiestnenie. 4.1.5 + 5.4.5) Zamknutie. 4.1.6 + 5.4.6) Design hrán. 4.1.7) Odolnosť proti korózii. 4.4.2 + 5.4.8.3) Schopnosť zostupu. 4.1.3 + 5.4.3) Mechanizmus predchádzanie uvoľnenie. 4.4.4 + 5.5.3 + 4.1.9 + 5.3.5) Minimálna statická pevnosť + Funkčné požiadavky po kondicionovaní na mokrej - min. 12 kN po dobu 3 minút. 4.4.5 + 4.4.6 + 5.6.3) Dynamická pevnosť + Zostatková pevnosť. 4.4.7 + 4.4.8 + 4.4.9 + 5.7) Rýchlosť klesania Vplyv na kotevné čiaru Zvýšenie teploty.

10) NÁHRADNÉ DIELY/PRÍSLUŠENSTVO.
Tento výrobok je kompatibilný len so špecifickými náhradnými dielmi a príslušenstvom, ktoré sú uvedené nižšie: lanko*, ochranné puzdro*, konektor regulátora. (Obr. 14). **Pozor!** Výmenu náhradných dielov (s výnimkou výmeny konektora regulátora a ochranného puzdra na lankách bez koncového zošitého konektoru) smie vykonať iba výrobca, kompetentná osoba poverená výrobcom alebo kompetentná osoba v súlade so súčasne platnými národnými predpismi o kontrole OOP. **Pozor!** Príslušenstvo/náhradné diely označené hviezdičkou (*) samostatne nepredstavujú OOP. **Pozor!** Pred inštaláciou príslušenstva/náhradného dielu si prečítajte a zoznámte sa s návodom na použitie zariadenia, na ktoré sa inštaluje. **Pozor!** Pred použitím skontrolujte, či sú príslušenstvo/náhradný diel správne nainštalované.

ROMÂNĂ

Instrucțiunile de utilizare a acestui dispozitiv constau dintr-o instrucțiune generală și una specifică și ambele trebuie citite cu atenție înainte de utilizare. **Atenție!** Această fișă constituie doar instrucțiunea specifică.

INSTRUCȚIUNI SPECIFICE FINCH+.
Această notă conține informațiile necesare pentru utilizarea corectă a următoarelor produse: Finch+ (lonjă reglabilă de poziționare pentru lucru/dispozitiv de ancorare temporară/coardă Lifeline orizontală/coborâtor).

1) DOMENIUL DE APLICARE.
Acest produs este un echipament individual de protecție (E.I.P.) împotriva căderilor de la o înălțime; este conform cu Regulamentul (UE) 2016/425. EN 358:2018 - Curele de poziționare și fixare pentru lucru și lonje de poziționare pentru lucru. EN 795:2012-B/C - Dispozitive de ancorare temporară. EN 12841:2006-C - Dispozitiv pentru reglarea corzii/coborâtor (toate cerințele standard sunt îndeplinite, cu excepția clauzelor 4.1.2 și 4.1.3, care nu au fost luate în considerare; consultați paragraful 9 și Fig. 13). Acest model este folosit doar cu dispozitive ce au marca CE: conectori (model EN 362) în calitate de echipamnete de lucru, centuri (model: EN 358/EN 361/EN 813) etc. **Atenție!** Pentru acest produs trebuie respectate indicațiile din norma EN 365 (instrucțiuni generale/paragraful 2.5). **Atenție!** Pentru acest produs este obligatorie o verificare periodică detaliată (instrucțiuni generale/paragraful 8).

1.1 - Informații utile pentru folosința produsului. Orice lucrare la înălțime presupune utilizarea de Echipamente Individuale de Protecție (EIP) împotriva riscului de cădere. Înainte de a merge la locul activității, trebuie luați în considerare toți factorii de risc (mediu, concomitenți, subsidiari). Echipamentul este proiectat pentru următoarele aplicații: prevenirea căderilor de la înălțime (EN 358 / EN 12841-C); protecție împotriva căderilor de la înălțime (EN 795-B/C). **Atenție!** Nu utilizați acest echipament pentru urcare. **Atenție!** Aveți grijă atunci când utilizați echipamentul în apropierea mașinăriilor mobile și în caz de pericol electric.

2) ORGANE NOTIFICATE.
Consultați legenda din instrucțiunile generale (paragraful 9/tabelul D): M4; N1.

3) NOMENCLATURĂ (Fig.2.1). A) Capăt cusut cu inel de legătură. B) Capăt final cusut al corzii. C) Manșon de protecție pentru coardă. D) Conectorul dispozitivului de reglare a corzii. E) Orificiu pentru conectorul dispozitivului de reglare a corzii. F) Blocator. G) Parte liberă a corzii. H) Manșon de capăt. I) Maneta de control.

3.1 - Materiale principale. Consultați legenda în instrucțiunile generale (paragraful 2.4): 3; 7 (dispozitiv de reglare a corzii); 7 (coardă, manșon de protecție).

4) MARCARE.
Numere/litere fără titlu: consultați legenda în instrucțiunile generale (paragraful 5).

4.1 - Generalități (Fig. 3). Dispozitiv de reglare a corzii: 1; 4; 6; 7; 8; 11; 12; 15; 19. Coardă: 2; 4; 6; 7; 8; 11; 12; 19; 30) Diametru coardă: 31) Lungime echipament.

4.2 - Trasabilitate (Fig. 3). Dispozitiv de reglare a corzii: T1; T3; T8; T9. Coardă: T2; T8; T9.

5) COMPATIBILITATE.
5.1 - Carabiniere. În orificiul dispozitivului de reglare a corzii trebuie introdus conectorul furnizat sau, în mod alternativ, unul dintre conectorii ovali EN 362 compatibili indicați în grafic (Fig. 14). **Atenție!** Utilizarea unui conector diferit (de exemplu, un conector cu baza lată) poate afecta funcționarea corespunzătoare a echipamentului. Bucla finală cusută a echipamentului este compatibilă cu toate carabinierele care respectă norma EN 362 și sunt dotate cu o clapetă de blocare (Fig. 2.2). Inelul mic de pe manșonul final trebuie utilizat pentru organizarea capătului liber al corzii, de exemplu, în cazul utilizării unei carabiniere pentru echipament. **Pericol de moarte!** A nu se utiliza pentru conectarea la un punct de ancorare.

5.2 - Puncte de ancorare. Puteți folosi doar puncte de ancorare care respectă standardul EN 795 (putere minimă de 12 kN sau 18 kN pentru ancore nemetalice) care nu au margini ascuțite. (Fig. 5).

6) INSTRUCȚIUNI DE UTILIZARE EN 358.
Echipamentul poate fi utilizat ca lonjă reglabilă de poziționare pentru lucru.

6.1 - Mod de conectare laterală/EN 358 Fixați conectorul dispozitivului de reglare a corzii pe unul dintre punctele de conectare laterale EN 358 ale hamului (Fig. 6.1). Introduceți capătul cusut al corzii prin structura de ancorare și conectați conectorul final la celălalt punct de conectare EN 358 de pe ham în poziție corectă (Fig. 4.1-4.2). Reglați lonja de poziționare astfel încât să fie întinsă, iar punctul de ancorare să fie la o înălțime egală sau mai mare decât înălțimea centurii. **Atenție!** Asigurați-vă că manșonul de protecție protejează coarda. Pentru a reduce distanța față de punctul de ancorare, trageți capătul liber al corzii cu o mână (Fig. 6.3). Pentru a mări distanța, prindeți și rotiți ușor dispozitivul cu o mână, în timp ce vă susțineți cu cealaltă mână pe structură sau țineți capătul liber al corzii (Fig. 6.4).

6.2 - Mod de conectare frontal/EN 813. Securizați conectorul dispozitivului de reglare a corzii pe punctul de fixare ventral EN 813 de pe ham (Fig. 7.1) și conectați conectorul final direct la punctul de ancorare (Fig. 7.2). Reglați lonja de poziționare astfel încât să fie întinsă, iar punctul de ancorare să fie la o înălțime egală sau mai mare decât înălțimea centurii. Pentru a reduce distanța față de punctul de ancorare, trageți capătul liber al corzii cu o mână (Fig. 7.3). Pentru a mări distanța, prindeți și rotiți ușor dispozitivul cu o mână, în timp ce cu cealaltă mână țineți capătul liber al corzii (Fig. 7.4). **Atenție!** Acționarea manetei de control fără a ține capătul liber al corzii poate expune utilizatorul la riscul de cădere.

6.3 - Avertismente. 1) Lonja reglabilă de poziționare pentru lucru Finch nu este destinată opririi căderii. În cazul în care locul de muncă vă expune la pericolul căderii de la înălțime, acest dispozitiv trebuie să fie utilizat în combinație cu un sistem de oprire a căderii corespunzător sau o protecție colectivă. 2) Utilizatorul trebuie să stea întotdeauna sub punctul de ancorare (Fig. 8). 3) După montarea lonjei, aceasta trebuie menținută întinsă, astfel încât să prevină căderea de mai sus de 0,5 m. 4) Încărcătură maximă de lucru: 140 kg. 5) În cazul utilizării unui sistem de poziționare pentru lucru, utilizatorul este susținut în mod normal de echipament. Prin urmare, este esențial să luați în considerare utilizarea unui sistem de rezervă, precum un sistem de protecție împotriva căderii. 6) Prezența nodurilor poate compromite funcționarea corespunzătoare a echipamentului.

7) INSTRUCȚIUNI DE UTILIZARE - EN 795-B.
Echipamentul poate fi utilizat ca dispozitiv de ancorare temporară.

7.1 - Instalare. Treceți echipamentul în jurul unei structuri cu formă și rezistență potrivită. Asigurați conectorul dispozitivului de reglare și conectorul final prin intermediul unei carabiniere EN 362 suplimentare cu o rezistență adecvată (Fig. 9.2) sau printr-o placă de amaraj. Reglați lungimea corzii pentru a crea un unghi de maxim 60° (Fig. 9.3) și pentru a evita mișcarea necontrolată în timpul utilizării. În cele din urmă, faceți un nod de cuplaj pe capătul liber al corzii, lângă dispozitivul de reglare, împreună cu un nod simplu. **Atenție!** Asigurați-vă că dispozitivul de reglare nu se înclină spre structură (Fig. 9.4). **Atenție!** Valorile indicate fac referire la testele desfășurate pe structuri cu secțiune transversală circulară: secțiunile transversale de alte forme și orice nod de pe coardă pot reduce rezistența echipamentului. **Atenție!** Nu utilizați echipamentul pe structuri cu margini ascuțite (Fig. 9.5).

8) INSTRUCȚIUNI DE UTILIZARE - EN 795-C.
Echipamentul poate fi utilizat pentru crearea unei corzi Lifeline orizontale singulare.

8.1 - Instalare. Instalați echipamentul între două puncte de ancorare, conform instrucțiunilor (Fig. 10.1). Aplicați o forță inițială de aproximativ 1 kN trăgând capătul liber al corzii în una dintre modalitățile următoare: două persoane care trag împreună (Fig. 10.2) sau o singură persoană care folosește un sistem de tracțiune 3:1 ca ajutor (Fig. 10.3). În cele din urmă, faceți un nod de cuplaj combinat cu un nod simplu pe capătul liber al corzii, lângă dispozitivul de reglare. **Atenție!** O tensiune inițială excesivă poate reduce ușor distanța sigură în cazul unei căderi în timp ce sunteți conectați la o coardă Lifeline, însă mărește forța aplicată pe ancore. **Atenție!** O instalare incorectă este periculoasă din cauza faptului că aceasta poate compromite drastic funcționarea corespunzătoare a echipamentului (Fig. 10.7).

8.2 - Utilizare. Utilizați doar următoarele dispozitive pentru conectarea la coarda Lifeline: lonjă de reținere EN 354; lonjă de poziționare EN 358; lonjă EN 355 cu amortizor de energie. **Atenție!** Urmați instrucțiunile dispozitivului pe care îl veți utiliza, în special în ceea ce privește poziția relativă față de ancoră și distanța de siguranță. **Atenție!** Coarda Lifeline nu poate fi utilizată împreună cu un blocator de cădere de tip retractabil EN 360. **Atenție!** Nu utilizați niciodată coarda Lifeline orizontală împreună cu un blocator de cădere de tip ghidat, care include o linie cu ancoră flexibilă (EN 353-2), care nu au fost testate împreună: acest lucru poate mări semnificativ valoarea distanței de siguranță. **Atenție!** Expunerea corzii Lifeline la condițiile meteorologice nefavorabile poate compromite nivelul de siguranță oferit de aceasta.

8.3 - Distanța de siguranță (Fig. 11). În timpul instalării corzii Lifeline, luați în considerare valoarea distanței de siguranță, adică spațiul liber minim care trebuie asigurat pentru prevenirea coliziunii utilizatorului cu solul sau alte obstacole în cazul unei căderi. Distanța de siguranță rezultă din suma următoarelor valori: A) deflexia corzii Lifeline în sarcină. B) lungimea maximă a lonjei după cădere, inclusiv (dacă este cazul) lungimea prelungită a amortizorului de energie. C) înălțimea convențională a utilizatorului (1,5 m). D) marja de siguranță (1 m).

8.4 - Deflexia. Valoarea indicată pentru deflexie face referire la testele desfășurate cu o forță dinamică de 9 kN. În timpul acestor teste, forța transmisă ancorelor este mai mică de 6 kN. **Atenție!** O cădere în timpul acesteia poate fi mai puțin gravă. **Atenție!** Verificați dacă deflexia corzii Lifeline în sarcină sau în cazul unei căderi nu cauzează contactul corzii Lifeline cu o margine ascuțită, o muchie sau alte obstacole care pot deteriora coarda.

8.5 - AVERTISMENTE EN 795-B/C.
1) Doar persoanele sau organizațiile competente trebuie să instaleze dispozitive de ancorare. 2) Instalarea trebuie verificată în mod corespunzător, de exemplu prin calcule sau teste. 3) Asigurați-vă că după instalare eticheta este vizibilă și lizibilă. În caz contrar, este recomandat să aplicați o etichetă suplimentară lângă dispozitivul de ancorare. 4) Verificați documentația care trebuie furnizată de instalator după instalare (EN 795:2012 - Anexa A.2). 5) Dispozitivele de ancorare sunt proiectate pentru a fi utilizate doar de câte o singură persoană pe rând; 6) Când dispozitivele de ancorare fac parte dintr-un sistem de oprire a căderii, utilizatorul trebuie să folosească un dispozitiv care limitează forța generată de dinamica căderii la maximum 6 kN; 7) Dispozitivele de ancorare pot fi utilizate doar în sisteme de protecție împotriva căderii PPE și nu în sisteme pentru ridicarea încărcăturilor; 8) Este recomandat să marcați fiecare dispozitiv de ancorare cu data ultimei sau următoarei inspecții (de ex. etichetă indelebilă care nu modifică structura dispozitivului de ancorare). 9) Puterea maximă a ancorei și sarcina maximă care poate fi transmisă structurii: 18 kN.

9) INSTRUCȚIUNI DE UTILIZARE - EN 12841-C.
Dispozitivul respectă cerințele și testele standardului EN 12841:2006-C (coborâtor), așa cum sunt prezentate acestea în Fig.13. Clauzele 4.1.2 (Compatibilitate) și 4.1.3 (Mecanism de împiedicare a deblocării) nu au fost luate în considerare, deoarece există inconsecvențe între cerințele standardului EN 358:2018 (dispozitiv care nu poate fi deschis) și cele ale standardului EN 12841:2006-C (dispozitiv ce poate fi deschis manual). Dispozitivul FINCH+ este o lonjă destinată poziționării de lucru, conformă cu EN 358:2018, care poate fi utilizată și sub formă de coborâtor pe linia de lucru, conform cu EN 12841:2006-C. Din acest motiv, pentru deschiderea dispozitivului este necesar un instrument: această operație trebuie realizată de către o persoană competentă autorizată de către producător sau definită prin standardele și regulamentele naționale. Echipamentul poate fi utilizat ca dispozitiv de reglare a corzii de tip C pentru coborâre, împreună cu o linie de ancorare. Sarcină de lucru maximă - 140 kg. **Atenție!** Pentru blocarea căderii nu trebuie utilizate sisteme de reglare a lungimii corzii. **Atenție!** O linie de ancorare încărcată cu întreaga greutate a utilizatorului trebuie să fie considerată o linie de lucru și nu este destinată blocării unei căderi. Este obligatoriu să utilizați un dispozitiv de blocare de siguranță de tip A conectat la o linie de siguranță. Aveți grijă ca sistemul de rezervă să nu fie încărcat niciodată pe linia de lucru.

9.1 - Coborâre (Fig. 12). Țineți capătul liber al corzii cu o mână, în timp ce acționați treptat maneta de control cu cealaltă mână, pentru a regla viteza coborârii. **Atenție!** Nu pierdeți niciodată controlul rapelului, deoarece reluarea controlului poate fi dificilă.

9.2 - Avertismente. 1) Purtați întotdeauna o pereche de mănuși corespunzătoare pentru a vă proteja mâinile în timpul manevrării dispozitivului și a corzii. 2) Utilizați doar frânghii statice sau semi-statice (miez și înveliș) de Ø 11 mm certificate conform EN 1891 de tip A (pentru certificarea acestui dispozitiv a fost utilizată următoarea coardă: Patron PLUS Ø 11 mm); 3) Nu există restricții pentru lungimea sau înclinația platformelor în pantă. 4) Nu sunt necesare măsuri de precauție speciale atunci când accesați trasee în pantă. 5) Orice supraîncărcare sau încărcare a dispozitivului poate afecta linia de ancorare. 6) Nu utilizați niciodată lonje sau extensii de niciun fel pentru a conecta dispozitivul la ham. 7) În timpul utilizării, punctul de ancorare trebuie să fie amplasat întotdeauna deasupra punctului de legătură cu centură de pe ham. 8) Performanțele tehnice ale liniei de ancorare pot varia în mod considerabil, din cauza murdăriei, umezelii, gheții, coborârilor repetate pe aceeași întindere: rețineți că aceste variații vor influența comportamentul corzii în dispozitiv și, prin urmare, viteza coborârii.

9.3 - Cerințe EN 12841-C (Fig. 13). 4.1.1) Linii de ancorare. 4.1.8) Sarcină nominală maximă. 4.1.2 + 5.4.2) Compatibilitate. 4.1.3 + 5.4.3) Mecanism de împiedicare a deblocării. 4.1.4 + 5.4.4) Plasare. 4.1.5 + 5.4.5)Blocare. 4.1.6 + 5.4.6) Designul marginii. 4.1.7) Rezistență la coroziune. 4.4.2 + 5.4.8.3) Capacitate de coborâre. 4.4.3 + 5.5.2) Rezistență minimă de lucru. 4.4.4 + 5.5.3 + 4.1.9 + 5.3.5) Rezistență statică minimă + Cerințele funcționale după supunerea la umiditate - min. 12 kN timp de 3 minute. 4.4.5 + 4.4.6 + 5.6.3) Rezistență dinamică + Rezistență reziduală. 4.4.7 + 4.4.8 + 4.4.9 + 5.7) Viteza de coborâre + Efectul asupra liniei de ancorare + Creșterea temperaturii.

10) PIESE DE SCHIMB/ACCESORII.
Acest produs este compatibil numai cu piesele de schimb și cu accesoriile specifice enumerate în continuare: coardă*, manșon/husă de protecție*, conector de reglare (Fig. 14). **Atenție!** Înlocuirea pieselor de schimb (cu excepția înlocuirii conectorului de reglare și a manșonului de protecție pentru lonjele care nu sunt dotate cu conector final cusut) poate fi efectuată numai de către producător, de o persoană competentă autorizată de producător sau de o persoană competentă în conformitate cu reglementările naționale în vigoare privind inspecția echipamentului individual de protecție EIP. **Atenție!** Accesoriile/piesele de schimb marcate cu un asterisc (*) nu constituie singure EIP. **Atenție!** Înainte de a instala un accesoriu/o piesă de schimb, citiți și înțelegeți instrucțiunile de utilizare ale dispozitivului pe care urmează să fie instalat/ă. **Atenție!** Înainte de utilizare verificați ca accesoriul/piesa de schimb să fie instalat/ă corect.

ČEŠTINA

Návod k použití tohoto zařízení se skládá ze všeobecných a specifických pokynů. Před použitím je nutno obě části pečlivě přečíst. **Pozor!** Tato brožurka obsahuje pouze specifické pokyny.

ZVLÁŠTNÍ POKYNY FINCH+.
Tyto pokyny obsahují informace nezbytné pro správné používání výrobku/výrobků: Finch+ (nastavitelný spojovací prostředek pro pracovní polohování / dočasné ukotvovací zařízení / horizontální záchranné lano / sestup).

1) OBLAST POUŽITÍ.
Jedná se o osobní ochranný prostředek (OOP) proti pádům z výšky odpovídající nařízení (EU) 2016/425. EN 358: 2018 - Řemeny pro pracovní polohovací a omezovací prostředky a pracovní polohovací šňůry. EN 795: 2012-B / C - Dočasná kotevní zařízení. EN 12841: 2006-C - Zařízení pro nastavení lana / sestup (všechny požadavky normy jsou splněny, s výjimkou ustanovení 4.1.2 a 4.1.3, která nebyla zohledněna; viz odstavec 9 a obrázek 13). Výrobek je určen pro použití pouze se zařízením označeným CE, tj. s pracovním vybavením, jako jsou karabiny (EN 362), postroje (EN 358/EN 361/EN 813) atd. **Pozor!** Pro tento výrobek je nutno dodržet ustanovení normy EN 365 (všeobecné pokyny/článek 2.5). **Pozor!** U tohoto výrobku je nutno provádět důkladnou pravidelnou kontrolu (všeobecné pokyny/článek 8).

1.1 - Účel použití. Veškeré práce ve výšce vyžadují použití osobních ochranných prostředků (OOP) proti riziku pádu. Před nástupem na pracoviště je nutno zvážit veškeré rizikové faktory (okolního prostředí, průvodní, následné). Zařízení je navrženo pro následující aplikace: prevence pádů z výšky (EN 358 / EN 12841-C); ochrana proti pádům z výšky (EN 795-B / C). **Pozor!** Nepoužívejte toto zařízení pro účely zvedání. **Pozor!** Buďte opatrní při používání zařízení v těsné blízkosti pohybujících se strojů a v případě elektrického nebezpečí.

2) NOTIFIKOVANÉ ORGÁNY.
Viz legenda ve všeobecných pokynech (článek 9/tabulka D): M4; N1.

3) NÁZVOSLOVÍ (Obr. 2.1). A) Šité zakončení s připojovacím okem. B) Šicí zakončení lana. C) Ochranný návlek lana. D) Konektor zařízení pro nastavení lana. E) Otvor pro konektor zařízení pro seřízení lana. F) Vačka G) Volný konec lana. H) Koncové pouzdro. I) Ovládací páka.

3.1 - Základní materiály. Viz legenda ve všeobecných pokynech (článek 2.4): 3; 7 (zařízení pro nastavení lana); 7 (lano, ochranné pouzdro).

4) OZNAČENÍ.
Čísla/písmena bez popisku: viz legenda ve všeobecných pokynech (článek 5).

4.1 - Obecné (Obr. 3). Označení: Zařízení pro nastavení lana: 1; 4; 6; 7; 8; 11; 12; 15; 19. Lano: 2; 4; 6; 7; 8; 11; 12; 19; 30) Průměr lana; 31) Délka zařízení.

4.2 - Dohledatelnost (Obr. 3). Zařízení pro nastavení lana: T1; T3; T8; T9. Lano: T2; T8; T9.

5) KOMPATIBILITA.
5.1 - Konektory. V otvoru zařízení pro seřízení lana je třeba použít vybavený konektor nebo případně kompatibilní oválné konektory EN 362 uvedené v tabulce (Obr. 14). **Pozor!** Použití jiného konektoru (např. konektoru s velkou základnou) může narušit správnou funkci zařízení. Sešívací smyčka zařízení je kompatibilní se všemi konektory splňujícími normu EN 362 a je vybavena blokovací bránou (obr. 2.2). Malé oko v objímce koncového dorazu musí být použito k udržení volné strany lana dobře uspořádané, například pomocí karabiny převodovky. **Nebezpečí smrti!** Nepoužívejte pro připojení ke kotevnímu bodu.

5.2 - Kotevní body. Lze použít pouze kotevní body, které splňují normu EN 795 (minimální pevnost 12 kN nebo 18 kN pro nekovové kotvy), které nemají ostré hrany. (Obr. 5).

6) NÁVOD K POUŽITÍ EN 358.
Zařízení může být použito jako nastavitelná pracovní polohovací šňůra.

6.1 - Režim bočního připevnění / EN 358. Zajistěte konektor zařízení pro seřízení lana k jednomu bočnímu upevňovacímu bodu EN 358 na postroji (obr. 6.1). Protáhněte šitou koncovku lana kolem kotevní konstrukce a připojte koncový konektor k dalšímu upevňovacímu bodu EN 358 na postroji ve správné poloze (obr. 4.1-4.2). Polohovací lanko seřiďte tak, aby bylo napnuté; že kotevní bod je ve výšce rovné nebo větší než výška pasu. **Pozor!** Ujistěte se, že lano chrání ochranné pouzdro. Chcete-li zmenšit vzdálenost od kotevního bodu, jednou rukou zatáhněte za volný konec lana (obr. 6.3). Chcete-li zvětšit vzdálenost, uchopte a lehce otočte zařízení jednou rukou, zatímco druhou rukou se opřete o konstrukci nebo přidržte volnou stranu lana (obr. 6.4).

6.2 - Režim připevnění vpředu / EN 813. Zajistěte konektor seřizovacího zařízení lana k ventilovému upevňovacímu bodu EN 813 na kabelovém svazku (obr. 7.1) a připojte koncový konektor přímo ke kotevnímu bodu (obr. 7.2). Polohovací lanko seřiďte tak, aby bylo napnuté; že kotevní bod je ve výšce rovné nebo větší než výška pasu. Chcete-li zmenšit vzdálenost od kotevního bodu, jednou rukou zatáhněte za volný konec lana (obr. 7.3). Chcete-li zvětšit vzdálenost, uchopte a lehce otočte zařízení jednou rukou, zatímco druhou rukou přidržte volnou stranu lana (obr. 7.4). **Pozor!** Použití ovládací páky bez držení volného konce lana může vystavit uživatele riziku pádu.

6.3 - Varování. 1) Nastavitelný spojovací prostředek pro pracovní polohování Finch není určen k zastavení pádu. V případě, že vás pracovní místo vystavuje nebezpečí pádu z výšky, musí být toto zařízení používáno v kombinaci s vhodným systémem zachycení pádu nebo kolektivní ochranou. 2) Uživatel se musí držet vždy pod kotvícím bodem (obr. 8). 3) Jakmile je šňůrka umístěna, musí být udržována v tahu tak, aby se zabránilo volnému pádu nad 0,5 m. 4) Maximální pracovní zatížení: 140 kg. 5) Při použití systému určování polohy je zařízení běžně podporováno zařízením. V důsledku toho je nezbytné zvážit použití záložního systému, jako je systém ochrany proti pádu. 6) Přítomnost uzlů může narušit správné fungování zařízení.

7) NÁVOD K POUŽITÍ - EN 795-B.
Zařízení lze použít jako dočasné kotevní zařízení.

7.1 - Instalace. Zařízení protáhněte kolem konstrukce s vhodným tvarem a silou. Zajistěte konektor nastavovacího zařízení a konektor terminálu pomocí přídavného konektoru EN 362 s dostatečnou pevností (obr. 9.2) nebo pomocí montážní desky. Upravte délku lana, abyste vytvořili úhel, který není širší než 60 ° (obr. 9.3), a aby se během používání zabránilo nekontrolovaným pohybům. Nakonec uvažte mezikus na uzlové straně lana vedle seřizovacího zařízení a kombinujte jej s převislým uzlem. **Pozor!** Ujistěte se, že se seřizovací zařízení neopírá o konstrukci (obr. 9.4). **Pozor!** Uvedené hodnoty se vztahují ke zkouškám prováděným s konstrukcemi s kruhovým průřezem: průřezy jiného tvaru a jakýkoli uzel na laně mohou snížit pevnost zařízení. **Pozor!** Nepoužívejte zařízení nad strukturami s ostrými hranami (obr. 9.5).

8) NÁVOD K POUŽITÍ - EN 795-C.
Zařízení lze použít k vytvoření horizontálního záchranného lana s jedním rozpětím.

8.1 - Instalace. Namontujte zařízení mezi dva kotevní body, jak je znázorněno (obr. 10.1). Použijte počáteční napětí asi 1 kN zatažením za volný konec lana jedním z následujících způsobů: dva lidé tahající se dohromady (obr. 10.2); pouze pro jednu osobu a pomocí pomocného systému 3: 1 (obr. 10.3). Nakonec uvázat uzel kombinovaný s převislým uzlem na straně volného konce lana vedle seřizovacího zařízení. **Pozor!** Nadměrné počáteční napětí může mírně zmenšit vzdálenost vůle v případě pádu při připojení k záchrannému lanu, ale zvyšuje napětí na kotvách. **Pozor!** Nesprávná instalace je nebezpečná, protože může drasticky narušit správnou funkci zařízení (obr. 10.7).

8.2 - Použití. Pro připojení k záchranné laně používejte pouze následující zařízení: EN 354 omezovací šňůra; EN 358 polohovací šňůra; EN 355 šňůrka s absorbérem energie. **Pozor!** Postupujte podle pokynů zařízení, které hodláte použít, zejména pokud jde o polohu vzhledem k kotvě a světlou vzdálenost. **Pozor!** Záchranné lano nelze použít ve spojení se zatahovacím svodičem typu EN 360. **Pozor!** Nikdy nepoužívejte horizontální záchranné lano ve spojení s omezovačem pádu s vedeným typem včetně flexibilní kotevní linie (EN 353-2), která nebyla společně testována: mohlo by to výrazně zvýšit hodnotu bezpečné vzdálenosti. **Pozor!** Pokud bude záchranné lano vystaveno nepříznivým povětrnostním podmínkám, může to ohrozit úroveň bezpečnosti, kterou nabízí.

8.3 - Světlá vzdálenost (obr. 11). Při montáži záchranného lana brát v úvahu hodnotu bezpečné vzdálenosti, tj. Minimální volný prostor, který musí být zaručen, aby uživatel nemohl srazit se zemí nebo jinou překážkou v případě podzim. Světlá vzdálenost je dána součtem následujících hodnot: A) vychýlení záchranného lana při zatížení. B) Maximální délka šňůrky po pádu, včetně prodloužené délky absorbéru energie (je-li k dispozici). C) Konvenční výška uživatele (1,5 m). D) Bezpečnostní rezerva (1 m).

8.4 - Průhyb. Hodnoty vychylování se vztahují ke zkouškám prováděným s dynamickým napětím 9 kN. Během těchto zkoušek je napětí přenášené na kotvy menší než 6 kN. **Pozor!** Pokles v provozu může být méně závažný. **Pozor!** Ověřte, že vychýlení záchranného lana při zatížení nebo v případě pádu nepřináší záchranné lano do kontaktu s ostrou hranou, řeznou hranou nebo jinou překážkou, která by mohla lano poškodit.

8.5 - VAROVÁNÍ EN 795-B/C.
1) Kotevní zařízení by měly instalovat pouze kompetentní osoby nebo organizace. 2) Instalace musí být řádně ověřena, například výpočtem nebo zkouškami. 3) Po instalaci zkontrolujte, zda je štítek viditelný a čitelný. Pokud tomu tak není, doporučuje se použít další označení v blízkosti kotevního zařízení. 4) Po instalaci zkontrolujte dokumentaci, která musí být dodána montérem (EN 795: 2012 - příloha A.2). 5) Zařízení kotev jsou navržena tak, aby mohla být používána pouze jednou osobou; 6) Pokud jsou kotevní zařízení součástí systému pro zachycení pádu, musí uživatel použít zařízení, které omezuje sílu generovanou dynamikou pádu na maximálně 6 kN; 7) Kotevní zařízení mohou být používána pouze v systémech ochrany proti pádu OOP, nikoli v systémech pro zvedání břemen; 8) Doporučuje se označit každé kotevní zařízení datem poslední nebo následující kontroly (např. Nesmazatelnou etiketou, která nemění strukturu kotevního zařízení). 9) Maximální pevnost kotvy a maximální zatížení, které lze přenášet na konstrukci: 18 kN.

9) NÁVOD K POUŽITÍ - EN 12841-C.
Zařízení vyhovuje všem požadavkům a testům normy EN 12841: 2006-C (descender), jak je znázorněno na obr. 13. Ustanovení 4.1.2 (Kompatibilita) a 4.1.3 (Mechanismus zabránění uvolnění) nebyly zohledněny, protože existuje nesoulad mezi požadavky normy EN 358: 2018 (neotevíratelné zařízení) a požadavky normy EN 12841: 2006-C (ručně otevíratelné). Přístroj FINCH + je šňůrka určená pro pracovní polohování podle EN 358: 2018, kterou lze také použít jako descender pracovní linky podle EN 12841: 2006-C. Z tohoto důvodu je pro otevření zařízení nezbytný nástroj: tuto operaci musí provádět kompetentní osoba pověřená výrobcem, tak definovaná na základě národních norem a předpisů. Zařízení lze použít jako seřizovací zařízení lana typu C pro sestup podél kotevní linie. Maximální pracovní zatížení 140 kg. **Pozor!** K zachycení pádu se nesmí používat nastavovače délky lana. **Pozor!** Kotevní čára zatížená celou hmotností uživatele musí být považována za pracovní linii a nemá za cíl zastavit pád. Je nutné použít záložní pojistku proti pádu typu A připojenou k bezpečnostnímu vedení. Věnujte pozornost tomu, že záložní systém není nikdy načten na pracovní linii.

9.1 - Sestup (obr. 12). Jednou rukou držte volný konec lana a druhou rukou postupně ovládejte ovládací páku, abyste upravili rychlost klesání. **Pozor!** Nikdy neztrácejte vládu nad svým slaněním, výsledkem může být obtížné znovu získat kontrolu.

9.2 - Varování. 1) Při manévrování se zařízením a lanem vždy používejte pár vhodných vhodných rukavic, které chrání vaše ruce. 2) Používejte pouze statické nebo semistatické lano (jádro + plášť) Ø 11 mm certifikované podle EN 1891 typ A (Pro certifikaci tohoto zařízení bylo použito následující lano: Patron PLUS Ø 11 mm); 3) Neexistují žádná omezení pro délku nebo sklon šikmých cest. 4) Při přístupu ke svahovým trasám nejsou vyžadována žádná zvláštní opatření. 5) Jakékoli přetížení nebo zatížení zařízení může poškodit kotevní linii. 6) Pro připojení zařízení k postroji nikdy nepoužívejte šňůry ani prodlužovací prostředky. 7) Během používání musí být kotevní bod vždy umístěn nad bodem připoutání pásu. 8) Technické vlastnosti kotevní šňůry se mohou značně lišit v důsledku nečistot, vlhkosti, ledu, opakovaných sestupů na stejném úseku: mějte na paměti, že tyto odchylky ovlivní chování lana uvnitř zařízení a v důsledku toho i rychlost sestupu.

9.3 - Požadavky EN 12841-C (Obr. 13). 4.1.1) Kotevní čáry. 4.1.8) Maximální jmenovité zatížení. 4.1.2 + 5.4.2) Kompatibilita. 4.1.3 + 5.4.3) Mechanismus předcházení uvolnění. 4.1.4 + 5.4.4) Umístění. 4.1.5 + 5.4.5) Zamknutí. 4.1.6 + 5.4.6) Design hran. 4.1.7) Odolnost proti korozi. 4.4.2 + 5.4.8.3) Schopnost sestupu. 4.4.3 + 5.5.2) Minimální pracovní pevnost. 4.4.4 + 5.5.3 + 4.1.9 + 5.3.5) Minimální statická pevnost + Funkční požadavky po kondicování na mokré - min. 12 kN po dobu 3 minut. 4.4.5 + 4.4.6 + 5.6.3) Dynamická pevnost + Zbytková pevnost. 4.4.7 + 4.4.8 + 4.4.9 + 5.7) Rychlost klesání Vliv na kotevní čáru Zvýšení teploty.

10) NÁHRADNÍ DÍLY/PŘÍSLUŠENSTVÍ.
Tento výrobek je kompatibilní pouze s níže uvedenými náhradními díly: lano *, ochranné pouzdro / kryt *, nastavovací konektor (obr. 14). **Pozor!** Výměna náhradních dílů (s výjimkou výměny seřizovacího konektoru a ochranného pláště v šňůrkách, které nejsou vybaveny šitými koncovými konektory), může být provedena pouze výrobcem, oprávněnou osobou pověřenou výrobcem nebo oprávněnou osobou podle platných národních předpisů pro kontrolu OOP **Pozor!** Příslušenství/náhradní díly označené hvězdičkou (*) samy o sobě nepředstavují OOP. **Pozor!** Před instalací příslušenství/náhradního dílu si přečtěte a seznamte se s návodem k použití zařízení, na které se instalují. **Pozor!** Před použitím zkontrolujte, zda jsou příslušenství/náhradní díl správně nainstalovány.

FINCH+

HU Többfunkciós szorítókötél a magassági munkához.
GR Πολυλειτουργικός αναδέτης για εργασία σε ύψος.
PL Wielofunkcyjna smycz do pracy na wysokości.
EE Multifunktsionaalne trossaltrapp kõrgel töötamiseks.
LV Daudzfunkcionālā štrope darbam augstumā.
LT Daugiafunkcinis diržas darbui aukštyje.
BG Многофункционален колан за работа на височина.
HR Višefunkcijska sidrišna uzica za rad na visini.
JP 高所作業に適した多機能性ラニヤードです。

MADE IN ITALY
EN 358:2018
EN 795:2012-B/C

CE
0333

Regulation (EU) 2016/425
Personal Protective Equipment against falls from a height.

i = G + S_0 + S_1 or S_2

EN 12841:2006-C*
*All the standard's requirements are satisfied except clauses 4.1.2 and 4.1.3 which have not been considered (see paragraph 9 and Fig. 13).

IST23-7L928CTS2_rev.3 10-20

climbing technology
by Aludesign S.p.A. via Torchio 22
I 24034 Cisano B.sco BG ITALY
Central tel: +39 035 78 35 95
Central fax: +39 035 78 23 39
www.climbingtechnology.com

MAGYAR

Az erre a felszerelésre vonatkozó használati utasítások általános és speciális utasításokból állnak, amelyeket használat előtt figyelmesen el kell olvasni. **Figyelem!** Ez a lap csak a speciális utasításokat tartalmazza.
SPECIÁLIS UTSÍTÁSOK FINCH+.
Ez a megjegyzés az alábbi termék/ek helyes használatára vonatkozó utasításokat tartalmazza: Finch+ (állítható munkapozíció-rögzítő szorítókötél / ideiglenes rögzítőeszköz / vízszintes mentőkötél / ereszkedő).
1) ALKALMAZÁSI TERÜLET.
Ez a termék személyi védőeszköz magasból való lezuhanás megelőzésére; megfelel a 2016/425/EU rendeletnek. EN 358: 2018- Szíjak a munka pozícionálásához és a rögzítéshez, valamint a munkahelyzetbe állító zsinórok. EN 795: 2012-B / C - Ideiglenes rögzítőeszközök. EN 12841: 2006-C - Kötélbeállító eszköz /ereszkedő (a szabvány összes követelménye teljesül, kivéve a 4.1.2. és a 4.1.3. pontokat, amelyeket nem vettek figyelembe; lásd a 9. bekezdést és a 13. ábrát). Ez a termék csak CE-jelöléssel ellátott berendezésekkel használható: munkaeszközökkel, mint például csatlakozók (EN 362), hevederek (EN 358/EN 361/EN 813) stb. **Figyelem!** Ehhez a termékhez be kell tartani az MSZ EN 365 szabvány útmutatásait (általános utasítások / 2.5 bek.). **Figyelem!** Kötelező a terméket rendszeresen alaposan ellenőrizni (általános utasítások / 8. bek.).
1.1 - Rendeltetésszerű használat. Bármilyen jellegű magasban végzett munka megköveteli az egyéni védőfelszerelés (PPE) használatát a leesés kockázata ellen. A munkahelyzet elfoglalása előtt fel kell mérni az összes kockázati (környezeti, járulékos, következményes) tényezőt. A berendezést az alábbi alkalmazásokhoz tervezték: magasról való leesés megelőzése (EN -358 / EN 12841-C); védelem magasról való leeséskor (EN -795-B/C). **Vigyázat!** Ne használja ezt a berendezést emelésre. **Vigyázat!** Vigyázzon, amikor a készüléket mozgó gépek közvetlen közelében, vagy elektromos veszély esetén használja.
2) BEJELENTETT SZERVEZETEK.
Olvassa el a jelmagyarázatot az általános utasításokban (9. bek. / D tábl.): M4; N1.
3) **SZÓJEGYZÉK** (2.1 ábr.). A) Varrott lezárás csatlakozószemcse segítségével. B) A kötél varrott vége. C) Kötélvédő hüvely. D) A kötélbeállító eszköz csatlakozója. E) Lyuk a kötélbeállító eszköz csatlakozójához. F) Cam. G) A kötél szabad vége. H) Záró hüvely. I) Vezérlőkar.
3.1 - Főbb anyagok. Olvassa el a jelmagyarázatot az általános utasításokban (2.4 bek.): 3; 7 (kötélbeállító eszköz); 7 (kötél, védőhüvely).
4) JELÖLÉSEK.
Ábrafelirat nélküli számok/betűk: olvassa el a jelmagyarázatot az általános utasításokban (5. bek.).
4.1 - Általános (3 ábr.). Kötél beállító eszköz: 1; 4; 6; 7; 8; 11; 12; 15; 19. Kötél: 2; 4; 6; 7; 8; 11; 12; 19; 30) Kötél átmérője; 31) Berendezés hossza.
4.2 - Nyomon követhetőség (3 ábr.). Kötél beállító eszköz: T1; T3; T8; T9. Kötél: T2; T8; T9.
5) KOMPATIBILITÁS.
5.1 - Csatlakozók. A kötélbeállító eszköz nyílásában a felszerelt karabinert kell használni, vagy alternatívaként a táblázatban feltüntetett, EN 362 szabvány szerint kompatibilis ovális karabinerek egyikét (14. ábra). **Vigyázat!** Más csatlakozó használata (pl. nagy alapú csatlakozó) akadályozhatja a berendezés megfelelő működését. A berendezés varrott végű hurka, mely kompatibilis az EN 362 szabványnak megfelelő összes csatlakozóval, reteszelő kapuval van felszerelve (2.2. ábra). A záró hüvelyben lévő kicsi szemet arra kell használni, hogy a kötél szabad végét jól elrendezzék, például fogaskerék-karabiner segítségével. **Életveszély!** Ne használja rögzítési ponthoz történő csatlakoztatáshoz.
5.2 - Rögzítési pontok. A kötél felszereléséhez csak az EN 795 szabványnak megfelelő rögzítési pontok használhatók (minimális szilárdság 12 kN vagy 18 kN a nemfém horgonyoknál), amelyek nem élesek. (5. ábra).
6) HASZNÁLATI UTASÍTÁSOK AZ EN 358-HOZ.
A berendezés állítható munkahelyzetű szorítókötélként használható.
6.1 - Oldalsó rögzítési mód / EN 358. Rögzítse a kötélbeállító készülék csatlakozóját az egyikEN358 oldalirányú rögzítési pontjához a hámon (6.1. ábra). Hajtsa át a kötél varrott végét a horgonyszerkezet körül, és csatlakoztassa a végcsatlakozót a hám másik EN 358 rögzítési pontjához a megfelelő helyzetben (4.1-4.2. ábra). Állítsa be a pozicionáló zsinórt oly módon, hogy meg legyen feszülve; és a rögzítési pont a deréköv magasságával megegyező vagy annál nagyobb magasságban legyen. **Figyelem!** Győződjön meg róla, hogy a védőhüvely védi a kötelet. A rögzítési ponttól való távolság csökkentése érdekében egyik kezével húzza meg a kötél szabad végét (6.3 ábra). A távolság növelése érdekében fogja meg és kissé forgassa el az eszközt egyik kezével, miközben a másik kezével vagy tartja magát a szerkezeten, vagy fogja a kötél szabad végét (6.4 ábra).
6.2 - Elülső rögzítési mód / EN 813. Rögzítse a kötélbeállító eszköz csatlakozóját az EN 813 hasi csatlakozási pontjához a hámon (7.1 ábra), és csatlakoztassa a végcsatlakozót közvetlenül a rögzítési ponthoz (7.2 ábra). Állítsa be a pozicionáló zsinórt oly módon, hogy meg legyen feszülve; és a rögzítési pont a deréköv magasságával megegyező vagy annál nagyobb magasságban legyen. A rögzítési ponttól való távolság csökkentése érdekében egyik kezével húzza meg a kötél szabad végét (7.3 ábra). A távolság növelése érdekében fogja meg, és kissé forgassa el az eszközt egyik kezével, miközben a másik kezét tartja a kötél szabad végét (7.4 ábra). **Figyelem!** A vezérlőkar működtetése a kötél szabad végének tartása nélkül kiteheti a felhasználót a leesés veszélyének.
6.3 - Figyelmeztetések. 1) A Finch állítható munkahelyzetű szorítókötelet nem esés megállítására szánták. Abban az esetben, ha a munkakörnyezet a magasról való leesés veszélyével jár, akkor ezt az eszközt a megfelelő leeségátló rendszerrel vagy kollektív védelemmel együtt kell használni. 2) A felhasználót mindig a rögzítési pont alatt kell elhelyezni. (8. ábra). 3) A szorítókötél elhelyezését követően azt megfeszítve kell tartani, hogy megakadályozza a 0,5 m-nél hosszabb szabad esést. 4) Maximális munkaterhelés: 140 kg. 5) A munkahely-pozicionáló rendszer használatakor az eszköz általában támogatja a felhasználót. Ennek következtében elengedhetetlen a biztonsági rendszer, mint például az esésvédelmi rendszer használata. 6) A csomók jelenléte veszélyeztetheti a berendezés megfelelő működését.
7) HASZNÁLATI UTASÍTÁS - EN 795-B.
A berendezés ideiglenes rögzítőeszközként használható.
7.1 - Felszerelés. Tegye a berendezést egy megfelelő alakú és szilárdságú szerkezet köré. Rögzítse a beállító eszköz csatlakozóját és a végcsatlakozót egy további megfelelő erősségű EN 362 csatlakozóval, (9.2 ábra) vagy egy rögzítőlemez segítségével. Állítsa be a kötél hosszát oly módon, hogy a létrejött szög ne haladja meg a 60 ° -ot (9.3. ábra), hogy használat közben elkerülje az ellenőrizetlen mozgásokat. Végül kössünk egy öszvércsomót a kötél szabad végére az állítóeszköz mellett, kombinálva azt egy overhand csomóval. **Vigyázat!** Ügyeljen arra, hogy a beállító eszköz ne támaszkodjon a szerkezetre (9.4 ábra). **Vigyázat!** A megadott értékek kör keresztmetszetű szerkezetekkel végzett vizsgálatokra vonatkoznak: ettől különböző alakú keresztmetszetek és a kötélen lévő csomók csökkenthetik a berendezés szilárdságát. **Vigyázat!** Ne használja a készüléket éles szélű szerkezetek felett (9.5 ábra).
8) HASZNÁLATI UTASÍTÁS - EN 795-C-.
A berendezés felhasználható egy vízszintes egysávos mentőkötél létrehozására.
8.1 - Felszerelés. Szerelje fel a berendezést két rögzítési pont között, az ábrán látható módon (10.1. ábra). Használjon kb. 1 kN kezdeti feszültséget a kötél szabad végének húzásával a következő módszerek egyikével: két ember húzza együtt (10.2. ábra); csak egy személy, a 3: 1-es vontatási rendszer segítségével (10.3. ábra). Végül, kössön öszvércsomót overhand csomóval kombinálva a kötél szabad végű oldalán, a beállítóeszköz mellett. **Vigyázat!** A túlzott kezdeti feszültség enyhén csökkentheti a szabad távolságot esés esetén, ha az mentőkötélhez csatlakozik, de ez növeli a horgonyok feszültségét. **Vigyázat!** A helytelen telepítés veszélyes, mert drasztikusan veszélyeztetheti a berendezés megfelelő működését (10.7. ábra).
8.2 - Használat. Csak az alábbi eszközöket használja a mentőkötélhez való csatlakozáshoz: EN 354 szorítókötél EN 358 pozicionáló zsinór; EN 355 zsinór energiaelnyelővel. **Vigyázat!** Kövesse a használni kívánt eszköz utasításait, különös tekintettel a horgonyhoz viszonyított helyzetre és az esési távolságra. **Vigyázat!** A mentőkötél nem használható EN 360 visszahúzható típusú zuhanásgátlóval együtt. **Vigyázat!** Soha ne használja a vízszintes mentőkötelet egy vezérelt típusú leeséscsillapítóval együtt, amely egy rugalmas horgonyt (EN 353-2) tartalmaz, amelyet nem teszteltek együtt: ez jelentősen növelheti az esési távolságot. **Vigyázat!** Ha a mentőkötelet kedvezőtlen időjárási viszonyoknak kitéve hagyják, ez veszélyeztetheti az általa kínált biztonság szintjét.
8.3 - Esési távolság (11. ábra) A mentőkötél telepítésekor vegye figyelembe a távolságot, azaz a minimális szabad helyet, amely garantálni kell, hogy a felhasználó ne ütközzön a talajba vagy bármely más akadályba esés esetén. Az esési távolságot az alábbi értékek összege adja meg: A) a mentőkötél elhajlása terhelés alatt. B) A szorítókötél maximális hossza az esés után, beleértve (ha van) az energiaelnyelő kinyúlt hosszát. C) Felhasználó szokásos magassága (1,5 m). D) Biztonsági tartomány (1 m).
8.4 - Elhajlás. Az elhajláshoz megadott értékek 9 kN dinamikus feszültséggel elvégzett tesztekre vonatkoznak. Ezen tesztek során a horgonyokhoz továbbított feszültség kevesebb, mint 6 kN. **Vigyázat!** A használat közbeni esés kevésbé súlyos lehet. **Vigyázat!** Ellenőrizze, hogy a mentőkötél elhajlása terhelés alatt vagy leesés esetén nem hozza-e a mentőkötelet kontaktusba éles széllel, vágóéllel vagy bármilyen más, a kötelet esetleg károsító akadállyal.
8.5 - FIGYELMEZTETÉSEK HU 795-B / C.
1) Csak illetékes személyek vagy szervezetek szerelhetnek fel rögzítőeszközöket. 2) A felszerelést megfelelően ellenőrizni kell, például számításokkal vagy tesztekkel. 3) A telepítés után győződjön meg róla, hogy a címke látható és olvasható. Ha nem, javasoljuk, hogy további címkézést alkalmazzon a rögzítőeszköz közelében. 4) Ellenőrizze a telepítő által a felszerelés után benyújtandó dokumentációt (EN 795: 2012 - A.2. melléklet). 5) A rögzítő eszközöket egyszerre csak egy személy használhatja; 6) Ha a rögzítőberendezések egy esésfelfogó rendszer részét képezik, a felhasználónak olyan eszközt kell alkalmaznia, amely korlátozza az esés dinamikája által generált erőt legfeljebb 6 kN-ra; 7) A rögzítőeszközöket csak a PPE esésgátló rendszerében lehet használni, súlyok emelésére szolgáló rendszerekben nem használható; 8) Javasoljuk, hogy minden rögzítőeszközt az utolsó vagy a következő vizsgálat időpontjával jelöljön meg (pl. kitörölhetetlen címke, amely nem módosítja a rögzítő eszköz szerkezetét). 9) A horgony maximális erőssége és a szerkezetre átvihető maximális terhelés: 18 kN.
9) HASZNÁLATI UTASÍTÁS - EN 12841-C.
Az eszköz megfelel az EN 12841: 2006-C (ereszkedőeszköz) szabvány követelményeinek és vizsgálatainak a 13. ábra szerint. A 4.1.2. (Összeegyeztethetőség) és a 4.1.3. (Kioldódásgátló mechanizmus) pontok nem kerültek figyelembevételre, mivel ellentmondás van az EN 358:2018 szabvány (nem nyitható eszköz) és az EN 12841:2006-C szabvány (kézzel nyitható eszköz) követelményei között. A FINCH+ eszköz az EN 358:2018 szabványnak megfelelő munkahelyzet-beállításra szolgáló kantár, amely az EN 12841:2006-C szabvány szerint munkakötélen használt ereszkedőeszközként is használható. Ezért az eszköz kinyitásához szerszámra van szükség: ezt a műveletet a gyártó által felhatalmazott illetékes vagy a nemzeti szabványok és előírások alapján illetékesként definiált személynek kell elvégeznie. A berendezés a C típusú kötélbeállító eszközként használható a horgony mentén történő leereszkedéshez. Maximális terhelés 140 kg. **Figyelem!** A kötélhossz-állítót nem szabad zuhanásgátlóként használni. **Figyelem!** A felhasználó teljes súlyával terhelt horgonyvonalat munkavonalnak kell tekinteni, nem szánták zuhanásgátlásra. A biztonsági vezetékhez csatlakoztatott A típusú esést leállító tartalék eszköz használata kötelező. Ügyeljen arra, hogy a biztonsági rendszer soha ne kerüljön a munkavonalra.
9.1 - Leereszkedés (12. ábra). Tartsa a kötél szabad végét egy kézzel, miközben a másik kezével fokozatosan hajtja a vezérlőkart, hogy szabályozza a leereszkedés sebességét. **Figyelem!** Soha ne veszítse el az uralmat az abseil felett, mert ekkor nehéz lehet visszanyerni az irányítást.
9.2 - Figyelmeztetések. 1) Mindig viseljen egy pár jó, megfelelő kesztyűt a kezének védelme érdekében, amikor a készüléken és a kötélen manővereznek. 2) Csak az EN 1891-es típus szerint tanúsított statikus vagy félig statikus Ø 11 mm-es kötelet használjon (Az eszköz hitelesítésére a következő kötelet használták: Patron PLUS Ø 11 mm); 3) A lejtős pályák hosszára vagy lejtésére nincs korlátozás. 4) A lejtős pályák eléréséhez nincs szükség különös óvintézkedésekre. 5) A készülék túlterhelése vagy betöltése károsíthatja a horgonyt. 6) Soha ne használjon szorítóköteleket vagy bármilyen eszköz-hosszabbítót a készüléknek a hámjához való csatlakoztatásához. 7) Használat közben a rögzítési pontot mindig a hámjának derékszíj felerősítési pontja fölött kell elhelyezni. 8) A horgonyvonal műszaki teljesítménye jelentősen eltérhet szennyeződés, a nedvesség, jég és az ugyanazon szakaszon ismétlődő leereszkedések miatt: ne feledje, hogy ezek a eltérések befolyásolják a kötél viselkedését a készülék belsejében, és ezáltal a leereszkedés sebességét.
9.3 - EN 12841-C követelmények (13. ábra). 4.1.1) Rögzített vezetékek. 4.1.8) Maximális munkaterhelés. 4.1.2 + 5.4.2) Kompatibilitás. 4.1.3 + 5.4.3) Kioldásgátló mechanizmus. 4.1.4 + 5.4.4) Elhelyezés. 4.1.5 + 5.4.5) Blokkolás. 4.1.6 + 5.4.6) Az élek kialakítása. 4.1.7) Korrózióállóság. 4.4.2 + 5.4.8.3) Leereszthetőség. 4.4.3 + 5.5.2) Minimális működési szilárdság. 4.4.4 + 5.5.3 + 4.1.9 + 5.3.5) Minimális statikus szilárdság + Funkcionális követelmények nedves kondicionálás után - min. 12 kN 3 percig. 4.4.5 + 4.4.6 + 5.6.3) Dinamikus szilárdság + Maradék szilárdság. 4.4.7 + 4.4.8 + 4.4.9 + 5.7) Ereszkedési sebesség+ A rögzített vezetékre gyakorolt hatás+ Hőmérséklet-emelkedés.
10) PÓTALKATRÉSZEK/TARTOZÉKOK.
Ez a termék csak az alábbiakban felsorolt pótalkatrészekkel és speciális tartozékokkal kompatibilis: kötél *, védőburkolat / borító*, beállító csatlakozó (14. ábra). **Figyelem!** Az alkatrészek cseréjét (kivéve a beállító csatlakozó és a védőborítás cseréjét olyan szorítóköteleken, melyek nincsenek varrott végcsatlakozókkal felszerelve) kizárólag a gyártó, a gyártó által felhatalmazott illetékes személy, illetve az egyéni védőfelszerelések bevizsgálására vonatkozó hatályos nemzeti jogszabályok szerinti illetékes személy végezheti. **Figyelem!** A csillaggal (*) megjelölt tartozékok/pótalkatrészek önmagukban nem alkotnak egyéni védőfelszereléseket. **Figyelem!** A tartozék/pótalkatrész felszerelése előtt olvassa el és értse meg annak az eszköznek a használati utasításait, amelyre a tartozékot/pótalkatrészt fel fogja szerelni. **Figyelem!** Használat előtt ellenőrizze, hogy a tartozék/pótalkatrész megfelelően legyen felszerelve.

ΕΛΛΗΝΙΚΑ

Οι οδηγίες για τη χρήση της συσκευής αυτής αποτελούνται από ένα γενικό και ένα ειδικό μέρος, πρέπει να διαβάσετε προσεκτικά και τα δύο πριν από τη χρήση. **Προσοχή!** Αυτό το φυλλάδιο περιέχει μόνο τις ειδικές οδηγίες.
ΕΙΔΙΚΕΣ ΟΔΗΓΙΕΣ FINCH+.
Αυτή η σημείωση περιέχει τις απαραίτητες πληροφορίες για τη σωστή χρήση των ακόλουθων προϊόντων: Finch+ (ρυθμιζόμενος αναδέτης θέσης εργασίας / προσωρινή συσκευή εφαγκίστρωσης / οριζόντιο σχοινί επικοινωνίας / μέσο κατάβασης).
1) ΠΕΔΙΟ ΕΦΑΡΜΟΓΗΣ.
Αυτό το προϊόν αποτελεί Μέσο Ατομικής Προστασίας (ΜΑΠ) ενάντια στις πτώσεις από ψηλά • είναι σύμφωνο με τον Κανονισμό (ΕΕ) 2016/425. EN 358: 2018 - Ζώνες για την τοποθέτηση θέσεων εργασίας και ανασχετήρων καθώς και αναδετών θέσης εργασίας. EN 795: 2012-B / C - Προσωρινές διατάξεις αγκύρωσης. EN 12841: 2006-C - Διάταξη προσαρμογής σχοινιού / μέσο κατάβασης (πληρούνται όλες οι απαιτήσεις του προτύπου εκτός των ρητρών 4.1.2 και 4.1.3 που δεν έχουν ληφθεί υπόψη · βλέπε παραγράφους 9 και 13). Αυτό το προϊόν μπορεί να χρησιμοποιηθεί μόνο σε συνδυασμό με τον εξοπλισμό που φέρει σήμανση CE: εξοπλισμός εργασίας όπως συνδετήρες (EN 362), εξοπλισμός (EN 358/EN 361/EN 813) κλπ. **Προσοχή!** Για αυτό το προϊόν πρέπει να σεβαστούν οι οδηγίες του προτύπου EN 365 (Γενικές οδηγίες / παράγραφος 2.5). **Προσοχή!** Για αυτό το προϊόν είναι απαραίτητος ένας εκτενές περιοδικός έλεγχος (Γενικές οδηγίες / παράγραφος 8).
1.1 - Προβλεπόμενες χρήσεις. Κάθε δραστηριότητα που διεξάγεται σε ύψος απαιτεί τη χρήση μέσων ατομικής προστασίας (ΜΑΠ) κατά του κινδύνου πτώσεων. Πριν από την πρόσβαση στην θέση εργασίας θα πρέπει να εξετάσετε όλους τους παράγοντες κινδύνου (περιβαλλοντικούς, συνακόλουθους, επακόλουθους). Ο εξοπλισμός είναι σχεδιασμένος για τις ακόλουθες εφαρμογές: πρόληψη πτώσεων από ύψος (EN 358 / EN 12841-C), προστασία από πτώσεις από ύψος (EN 795-B / C). **Προσοχή!** Μη χρησιμοποιείτε αυτόν τον εξοπλισμό για σκοπούς ανύψωσης. **Προσοχή!** Να είστε προσεκτικοί κατά τη χρήση του εξοπλισμού σε κοντινή απόσταση από τα κινούμενα μηχανήματα και σε περίπτωση ηλεκτρικού κινδύνου.
2) ΚΟΙΝΟΠΟΙΗΜΕΝΟΙ ΟΡΓΑΝΙΣΜΟΙ
Αναφερθείτε στο υπόμνημα των γενικών οδηγιών (παράγραφος 9 / ταμπέλα D): M4; N1.
3) **ΟΝΟΜΑΤΟΛΟΓΙΑ** (Εικ. 2.1). A) Κούμπωμα τερματισμού με οπή σύνδεσης. B) Κούμπωμα τερματισμού πλευράς του σχοινιού. Γ) Χιτώνιο προστασίας σχοινιού. D) Συνδετήρας της διάταξης ρύθμισης σχοινιού. E) Οπή για τη σύνδεση της διάταξης ρύθμισης σχοινιού. F) Cam. G) Ελεύθερη πλευρά του σχοινιού. H) Χιτώνιο τελικής στάσης. I) Μοχλός ελέγχου.
3.1 - Κύρια υλικά. Αναφερθείτε στο υπόμνημα των γενικών οδηγιών (παράγραφος 2.4): 3, 7 (συσκευή ρύθμισης σχοινιού). 7 (σχοινί, προστατευτικό χιτώνιο).
4) ΣΗΜΑΝΣΗ.
Αριθμοί/γράμματα χωρίς λεζάντα: Αναφερθείτε στο υπόμνημα των γενικών οδηγιών (παράγραφος 5).
4.1 - Γενικές (Εικ. 3). Συσκευή ρύθμισης σχοινιού: 1; 4; 6; 7; 8; 11; 12; 15; 19. Σχοινί: 2; 4; 6; 7; 8; 11; 12; 19; 30) Διάμετρος του σχοινιού; 31) Μήκος της συσκευής.
4.2 - Ιχνηλασιμότητα (Εικ. 3). Συσκευή ρύθμισης σχοινιού: T1; T3; T8; T9. Σχοινί: T2; T8; T9.
5) ΣΥΜΒΑΤΟΤΗΤΑ.
5.1 - Συνδέσεις. Στην οπή της συσκευής ρύθμισης σχοινιών μπορεί να χρησιμοποιηθεί ο ωοειδής σύνδεσμος που διαθέτει ο εξοπλισμός ή, εναλλακτικά, ένας από τους συμβατούς ωοειδείς σύνδεσμους EN 362 που αναφέρονται στο πίνακα (Εικ.14). **Προσοχή!** Η χρήση διαφορετικού συνδέσμου (π.χ. υποδοχή μεγάλης βάσης) μπορεί να βλάψει την καλή λειτουργία του εξοπλισμού. Ο βρόχος κουμπώματος τερματισμού του εξοπλισμού είναι συμβατός με όλους τους συνδέσμους σύμφωνα με το πρότυπο EN 362 και είναι εξοπλισμένος με πύλη ασφάλισης (Εικ. 2.2). Το μικρό μάτι στο χιτώνιο ακινητοποίησης πρέπει να χρησιμοποιείται ώστε να οργανώνει άρτια την ελεύθερη πλευρά του σχοινιού, για παράδειγμα χρησιμοποιώντας ένα καραμπίνερ με γρανάζια. **Κίνδυνος θανάτου!** Μη χρησιμοποιείτε για σύνδεση με σημείο εφαγκίστρωσης.
5.2 - Σημεία εφαγκίστρωσης. Μόνο σημεία αγκύρωσης σύμφωνα με το πρότυπο EN 795 (ελάχιστη αντοχή 12 kN ή 18 kN που δεν διαθέτουν αιχμηρές άκρες. (Εικ. 5).
6) ΟΔΗΓΙΕΣ ΧΡΗΣΗΣ EN 358.
Ο εξοπλισμός μπορεί να χρησιμοποιηθεί ως ρυθμιζόμενος αναδέτης θέσης εργασίας.
6.1 - Λειτουργία πλευρικής σύνδεσης / EN 358. Ασφαλίστε το συνδέτη της διάταξης ρύθμισης σχοινιού σε ένα πλευρικό σημείο εφαγκίστρωσης EN 358 στην πλεξούδα (εικόνα 6.1). Περάστε το κούμπωμα τερματισμού του σχοινιού γύρω από τη δομή εφαγκίστρωσης και συνδέστε το σύνδεσμο ακροδεκτών με το άλλο σημείο σύνδεσης EN 358 στην πλεξούδα στη σωστή θέση (Εικ. 4.1-4.2). Ρυθμίστε τον αναδέτη θέσης με τέτοιο τρόπο ώστε να βρίσκεται σε τάση. Εξετάστε ότι το σημείο αγκύρωσης βρίσκεται σε ύψος ίσο ή μεγαλύτερο από το ύψος της ζώνης μέσης. **Προσοχή!** Βεβαιωθείτε ότι το προστατευτικό περίβλημα προστατεύει το σχοινί. Για να μειώσετε την απόσταση από το σημείο εφαγκίστρωσης, τραβήξτε την ελεύθερη πλευρά του σχοινιού με το ένα χέρι (Εικ. 6.3). Για να αυξήσετε την απόσταση, πιάστε και περιστρέψτε ελαφρά τη συσκευή με το ένα χέρι ενώ χρησιμοποιείτε το άλλο χέρι για να στηρίξετε τον εαυτό σας στη δομή ή να κρατήσετε την ελεύθερη πλευρά του σχοινιού (Εικ. 6.4).
6.2 - Κατάσταση εμπρόσθιας σύνδεσης / EN 813. Ασφαλίστε τον συνδετήρα της διάταξης ρύθμισης σχοινιού στο ΕΞΩΤΕΡΙΚΟ σημείο σύνδεσης EN 813 της πλεξούδας (εικόνα 7.1) και συνδέστε το συνδετήρα ακροδεκτών απευθείας στο σημείο αγκύρωσης (Εικ. 7.2). Ρυθμίστε τον αναδέτη θέσης με τέτοιο τρόπο ώστε να βρίσκεται σε τάση. Εξετάστε ότι το σημείο αγκύρωσης βρίσκεται σε ύψος ίσο ή μεγαλύτερο από το ύψος της ζώνης μέσης. Για να μειώσετε την απόσταση από το σημείο εφαγκίστρωσης, τραβήξτε την ελεύθερη πλευρά του σχοινιού με το ένα χέρι (Εικ. 7.3). Για να αυξήσετε την απόσταση, πιάστε και περιστρέψτε ελαφρά τη συσκευή με το ένα χέρι ενώ χρησιμοποιείτε το άλλο χέρι για να κρατήσετε την ελεύθερη πλευρά του σχοινιού (Εικ. 7.4). **Προσοχή!** Η χρήση του μοχλού ελέγχου χωρίς να κρατάτε το ελεύθερο άκρο του σχοινιού μπορεί να εκθέσει τον χρήστη σε κίνδυνο πτώσης.
6.3 - Προειδοποιήσεις. 1) Ο ρυθμιζόμενος αναδέτης για τη θέση εργασίας Finch δεν προορίζεται για τη διακοπή πτώσης. Σε περίπτωση που η τοποθέτηση εργασίας σας εκθέτει σε κίνδυνο από πτώση από ύψος, η συσκευή αυτή πρέπει να χρησιμοποιείται σε συνδυασμό με ένα κατάλληλο σύστημα ανάσχεσης πτώσης ή συλλογικής προστασίας. 2) Ο χρήστης πρέπει να είναι πάντα κάτω από το σημείο αγκύρωση (Εικ. 8). 3) Μόλις τοποθετηθεί ο αναδέτης, πρέπει να διατηρείται σε τάση κατά τέτοιο τρόπο ώστε να αποφεύγεται η ελεύθερη πτώση πάνω από 0,5 m. 4) Μέγιστο φορτίο λειτουργίας: 140 kg. 5) Χρησιμοποιώντας ένα σύστημα εντοπισμού θέσης εργασίας, ο χρήστης συνήθως υποστηρίζεται από τον εξοπλισμό. Κατά συνέπεια, είναι σημαντικό να εξεταστεί το ενδεχόμενο χρήσης ενός εφεδρικού συστήματος, όπως ένα σύστημα προστασίας από πτώσεις. 6) Η παρουσία κόμβων μπορεί να θέσει σε κίνδυνο τη σωστή λειτουργία του εξοπλισμού.
7) ΟΔΗΓΙΕΣ ΧΡΗΣΗΣ - EN 795-B.
Ο εξοπλισμός μπορεί να χρησιμοποιηθεί ως προσωρινή συσκευή αγκύρωσης.
7.1 - Εγκατάσταση. Περάστε τον εξοπλισμό γύρω από μια δομή με κατάλληλο σχήμα και αντοχή. Ασφαλίστε το συνδέτη της συσκευής ρύθμισης και τον τερματικό συνδέτη χρησιμοποιώντας πρόσθετο σύνδεσμο EN 362 με επαρκή αντοχή (Εικ. 9.2) ή μέσω πλάκας τοποθέτησης. Ρυθμίστε το μήκος του σχοινιού για να δημιουργήσετε μια γωνία που δεν θα πρέπει να είναι μεγαλύτερη από 60° (Εικ. 9.3) και για να αποφύγετε ανεξέλεγκτες κινήσεις κατά τη χρήση. Τέλος, συνδέστε έναν διευρυνθή κόμβο στην ελεύθερη πλευρά του σχοινιού δίπλα στη συσκευή ρύθμισης, συνδυάζοντάς την με έναν κόμβο διαμορφωτή. **Προσοχή!** Βεβαιωθείτε ότι η συσκευή ρύθμισης δεν κλίνει προς τη δομή (Εικ. 9.4). **Προσοχή!** Οι υποδεικνυόμενες τιμές αναφέρονται σε δοκιμές που πραγματοποιούνται με δομές με κυκλική διατομή: διατομές διαφορετικού σχήματος και οποιουδήποτε κόμβου στο σχοινί μπορεί να μειώσει την αντοχή του εξοπλισμού. **Προσοχή!** Μην χρησιμοποιείτε τον εξοπλισμό πάνω σε δομές με αιχμηρές άκρες (Εικ. 9.5).
8) ΟΔΗΓΙΕΣ ΧΡΗΣΗΣ - EN 795-C.
Ο εξοπλισμός μπορεί να χρησιμοποιηθεί για τη δημιουργία οριζόντιας γραμμής επικοινωνίας ενός ανοίγματος.
8.1 - Εγκατάσταση. Τοποθετήστε τον εξοπλισμό ανάμεσα σε δύο σημεία αγκύρωσης, όπως φαίνεται στην εικόνα 10.1. Εφαρμόστε μια αρχική τάση περίπου 1 kN τραβώντας την ελεύθερη πλευρά του σχοινιού με έναν από τους ακόλουθους τρόπους: δύο άτομα τραβώντας από κοινού (Εικ. 10.2). μόνο ένα άτομο, χρησιμοποιώντας ως σύστημα βοήθειας ένα σύστημα 3:1 (Εικ. 10.3). Τέλος, συνδέστε έναν διευρυνθή κόμβο σε συνδυασμό με έναν κόμβο διαμορφωτή στην ελεύθερη πλευρά του σχοινιού δίπλα στη συσκευή ρύθμισης. **Προσοχή!** Μια υπερβολική αρχική τάση μπορεί να μειώσει ελαφρώς τις διαστάσεις απόστασης σε περίπτωση πτώσης ενώ είναι συνδεδεμένη με το σχοινί επικοινωνίας, αλλά αυξάνει την πίεση στα άγκυρα. **Προσοχή!** Μια λανθασμένη εγκατάσταση είναι επικίνδυνη επειδή μπορεί να θέσει σε κίνδυνο τη σωστή λειτουργία του εξοπλισμού (Εικ. 10.7).
8.2 - Χρήση Χρησιμοποιήστε μόνο τις παρακάτω συσκευές για τη σύνδεση με το σχοινί επικοινωνίας: EN 354 αναδέτης συγκράτησης · EN 358 αναδέτες τοποθέτησης. EN 355 αναδέτης με απορροφητήρα ενέργειας. **Προσοχή!** Ακολουθήστε τις οδηγίες της συσκευής που πρόκειται να χρησιμοποιήσετε, ιδίως όσον αφορά τη θέση σχετικά με το εφάγκιστρο και τις διαστάσεις απόστασης. **Προσοχή!** Το σχοινί επικοινωνίας εν μπορεί να χρησιμοποιηθεί σε συνδυασμό με έναν αναστολέα πτώσης EN 360. **Προσοχή!** Ποτέ μην χρησιμοποιείτε το οριζόντιο σχοινί επικοινωνίας σε συνδυασμό με έναν αναστολέα πτώσης καθοδηγούμενου τύπου που περιλαμβάνει μια εύκαμπτη γραμμή εφαγκίστρωσης και (EN 353-2) που δεν έχουν δοκιμαστεί μαζί: θα μπορούσε να αυξήσει σημαντικά την τιμή των διαστάσεων απόστασης. **Προσοχή!** Η έκθεση του σχοινιού επικοινωνίας σε δυσμενείς καιρικές συνθήκες ενδέχεται να θέσει σε κίνδυνο το επίπεδο ασφάλειας που προσφέρει.
8.3 - Διαστάσεις απόστασης (Εικ. 11) Κατά την τοποθέτηση του σχοινιού επικοινωνίας, λάβετε υπόψη την τιμή των διαστάσεων απόστασης, δηλ. τον ελάχιστο ελεύθερο χώρο που πρέπει να διασφαλιστεί για την αποτροπή της σύγκρουσης του χρήστη με το έδαφος ή οποιοδήποτε άλλο εμπόδιο σε περίπτωση πτώσης. Η διαστάσεις απόστασης δίνεται από το άθροισμα των ακόλουθων τιμών: A) εκτροπή του σχοινιού επικοινωνίας υπό φορτίο. B) Μέγιστο μήκος του αναδέτη μετά την πτώση, συμπεριλαμβανομένου (εάν υπάρχει) του εκτεταμένου μήκους του απορροφητή ενέργειας. Γ) Το ύψος του συμβατικού χρήστη (1,5 m). Δ) Περιθώριο ασφαλείας (1 m).
8.4 - Εκτροπή. Οι τιμές που υποδεικνύονται για την εκτροπή αναφέρονται σε δοκιμές που εκτελούνται με δυναμική τάση 9 kN. Κατά τη διάρκεια αυτών των δοκιμών, η τάση που μεταδίδεται στα άγκυρα είναι μικρότερη από 6 kN. **Προσοχή!** Μια πτώση κατά τη χρήση μπορεί να είναι λιγότερο σοβαρή. **Προσοχή!** Βεβαιωθείτε ότι η κάμψη του σχοινιού επικοινωνίας υπό φορτίο ή σε περίπτωση πτώσης δεν φέρνει το σχοινί επικοινωνίας σε επαφή με αιχμηρό άκρο, αιχμή κοπής ή οποιοδήποτε άλλο εμπόδιο που μπορεί να προκαλέσει βλάβη στο σχοινί.
8.5 - Προειδοποιήσεις EN 795-B / C.
1) Μόνο αρμόδια άτομα ή οργανισμοί θα πρέπει να εγκαταστήσουν συσκευές αγκύρωσης. 2) Η εγκατάσταση πρέπει να επαληθεύεται κατάλληλα, για παράδειγμα μέσω υπολογισμού ή δοκιμών. 3) Βεβαιωθείτε ότι μετά την εγκατάσταση η ετικέτα είναι ορατή και ευανάγνωστη. Αν όχι, σας συνιστούμε να εφαρμόσετε μια πρόσθετη επισήμανση κοντά στη συσκευή αγκύρωσης. 4) Ελέγξτε την τεκμηρίωση που πρέπει να παρασχεθεί από τον τεχνικό εγκατάστασης μετά την εγκατάσταση (EN 795: 2012 - Παράρτημα A.2). 5) Οι συσκευές αγκύρωσης έχουν σχεδιαστεί για να χρησιμοποιούνται μόνο από ένα άτομο ανά πάσα στιγμή. 6) 'Όταν οι διατάξεις αγκύρωσης αποτελούν μέρος συστήματος συγκράτησης πτώσης, ο χρήστης πρέπει να χρησιμοποιεί μια διάταξη η οποία περιορίζει τη δύναμη που δημιουργείται από τη δυναμική της πτώσης σε μέγιστο 6 kN. 7) Οι διατάξεις αγκυρώσεως επιτρέπεται να χρησιμοποιούνται μόνο σε συστήματα προστασίας από πτώση ΜΑΠ και όχι σε συστήματα για την ανύψωση φορτίων. 8) Συνιστάται να επισημάνετε κάθε συσκευή αγκύρωσης με την ημερομηνία της τελευταίας ή της επόμενης επιθεώρησης (π.χ. ανεξίτηλη ετικέτα που δεν τροποποιεί τη δομή της διάταξης αγκύρωσης). 9) Μέγιστη αντοχή του άγκυρου και μέγιστο φορτίο που μπορεί να μεταδοθεί στη δομή: 18 kN.
9) ΟΔΗΓΙΕΣ ΧΡΗΣΗΣ - EN 12841-C.
Η συσκευή συμμορφώνεται με όλες τις απαιτήσεις και τις δοκιμές του προτύπου EN 12841: 2006-C (καταβάτης), όπως φαίνεται στο Σχ.13. Δεν έχουν ληφθεί υπόψη οι Ρήτρες 4.1.2 (Συμβατότητα) και 4.1.3 (Μηχανισμός πρόληψης της απελευθέρωσης), διότι υπάρχει ασυνέπεια μεταξύ των απαιτήσεων του προτύπου EN 358: 2018 (μη ανοιγόμενη συσκευή) και του προτύπου EN 12841: 2006-C συσκευή). Η συσκευή FINCH + είναι ένας αναδέτης που προορίζεται για τοποθέτηση σύμφωνα με το πρότυπο EN 358: 2018, το οποίο μπορεί επίσης να χρησιμοποιηθεί ως καταβάτης γραμμής εργασίας σύμφωνα με το EN 12841: 2006-C. Για το λόγο αυτό, για να ανοίξετε τη συσκευή είναι απαραίτητο ένα εργαλείο: η εργασία αυτή πρέπει να γίνεται από αρμόδιο άτομο εξουσιοδοτημένο από τον κατασκευαστή, όπως ορίζεται με βάση τα εθνικά πρότυπα και κανονισμούς. Ο εξοπλισμός μπορεί να χρησιμοποιηθεί ως συσκευή ρύθμισης σχοινιών τύπου C για την κάθοδο κατά μήκος μιας γραμμής αγκύρωσης. Μέγιστο φορτίο εργασίας 140 kg. **Προσοχή!** Οι ρυθμιστές μήκους σχοινιού δεν πρέπει να χρησιμοποιούνται για ανακοπή πτώσης. **Προσοχή!** Μια γραμμή αγκύρωσης φορτωμένη με όλο το βάρος του χρήστη, πρέπει να θεωρείται γραμμή εργασίας και δεν προορίζεται να σταματήσει μια πτώση. Είναι υποχρεωτική η χρήση συσκευής υποστήριξης ανακοπής τύπου A συνδεδεμένης σε γραμμή ασφαλείας. Προσέξτε ότι το σύστημα back-up δεν είναι ποτέ φορτωμένο στη γραμμή εργασίας.
9.1 - Κάθοδος (Εικ. 12). Κρατήστε το ελεύθερο άκρο του σχοινιού με το ένα χέρι, ενώ σταδιακά ενεργοποιείτε το μοχλό χειρισμού με το άλλο χέρι για να ρυθμίσετε την ταχύτητα καθόδου. **Προσοχή!** Ποτέ μην χάσετε τον έλεγχο κατά την κάθοδο με ανάκληση, μπορεί να καταστεί πολύ δύσκολο να αποκτήσετε και πάλι τον έλεγχο.
9.2 - Προειδοποιήσεις. 1) Φορέστε πάντα ένα ζευγάρι κατάλληλα γάντια για να προστατεύετε τα χέρια σας όταν κάνετε ελιγμούς στη συσκευή και στο σχοινί. 2) Χρησιμοποιείτε μόνο στατικό ή ημιστατικό σχοινί (πυρήνα + θήκη) Ø 11 mm πιστοποιημένο σύμφωνα με το πρότυπο EN 1891 τύπου A (Για την πιστοποίηση αυτής της συσκευής έχει χρησιμοποιηθεί το ακόλουθο σχοινί: Patron PLUS Ø 11 mm). 3) Δεν υπάρχουν περιορισμοί για το μήκος ή την κλίση των κεκλιμένων διαδρομών. 4) Δεν απαιτούνται ειδικές προφυλάξεις κατά την πρόσβαση σε κεκλιμένα ίχνη. 5) Οποιαδήποτε υπερφόρτωση ή φόρτωση στη συσκευή μπορεί να βλάψει τη γραμμή αγκύρωσης. 6) Ποτέ μην χρησιμοποιείτε αναδέτες ή επεκτάσεις οποιουδήποτε μέσου για να συνδέσετε τη συσκευή με την πλεξούδα σας. 7) Κατά τη χρήση, το σημείο αγκύρωσης πρέπει πάντα να τοποθετείται πάνω από το σημείο σύνδεσης της ζώνης μέσης της πλεξούδας σας. 8) Οι τεχνικές επιδόσεις της γραμμής αγκύρωσης μπορεί να ποικίλλουν σημαντικά, λόγω ακαθαρσιών, υγρασίας, πάγου, επαναλαμβανόμενων καθόδων στην ίδια διαδρομή: να έχετε κατά νου ότι αυτές οι διακυμάνσεις θα επηρεάσουν τη συμπεριφορά του σχοινιού μέσα στη συσκευή και κατά συνέπεια την ταχύτητα της κατάβασης.
9.3 - Προαπαιτούμενα EN 12841-C (σχήμα 13). 4.1.1) Γραμμές αγκύρωσης. 4.1.8) Μέγιστο ονομαστικό φορτίο. 4.1.2 + 5.4.2) Συμβατότητα. 4.1.3 + 5.4.3) Μηχανισμός πρόληψης της απελευθέρωσης. 4.1.4 + 5.4.4) Τοποθέτηση. 4.1.5 + 5.4.5) Ασφάλιση. 4.1.6 + 5.4.6) Σχεδιασμός άκρων. 4.1.7) Αντοχή στη διάβρωση. 4.4.2 + 5.4.8.3) Ευκολία κατάβασης. 4.4.3 + 5.5.2) Ελάχιστη ισχύς εργασίας. 4.4.4 + 5.5.3 + 4.1.9 + 5.3.5) Ελάχιστη στατική αντοχή + Λειτουργικές απαιτήσεις μετά την κατεργασία με νερό - ελαχ. 12 kN για 3 λεπτά. 4.4.5 + 4.4.6 + 5.6.3) Δυναμική αντοχή + Υπολειπόμενη αντοχή. 4.4.7 + 4.4.8 + 4.4.9 + 5.7) Ταχύτητα κατάβασης + Επίδραση στη γραμμή αγκύρωσης + 'Ανοδος θερμοκρασίας.
10) ΑΝΤΑΛΛΑΚΤΙΚΑ / ΑΞΕΣΟΥΑΡ.
Αυτό το προϊόν είναι συμβατό μόνο με τα ανταλλακτικά και τα αξεσουάρ που αναφέρονται εν συνέχεια: σχοινί *, προστατευτικό περίβλημα / κάλυμμα *, σύνδεσμος ρύθμισης (σχήμα 14). **Προσοχή!** Η αντικατάσταση των ανταλλακτικών εξαρτημάτων (εκτός από την αντικατάσταση του συνδετήρα ρύθμισης και του προστατευτικού χιτωνίου σε αναδέτες που δεν είναι εφοδιασμένοι με συνδέτες βρόχου κουμπώματος) μπορεί να διενεργηθεί μόνο από τον παρασκευαστή, από έναν εξουσιοδοτημένο εκπρόσωπο του παρασκευαστή ή από ένα καταρτισμένο πρόσωπο σύμφωνα με τους υφιστάμενους κανονισμούς της επιθεώρησης των ΑΜΠ. **Προσοχή!** Τα εξαρτήματα/ανταλλακτικά που επισημαίνονται με αστερίσκο (*) δεν αποτελούν από μόνα τους ΜΑΠ. **Προσοχή!** Πριν την εγκατάσταση ενός εξαρτήματος/ανταλλακτικού, πρέπει να διαβάσετε και να καταλάβετε τις οδηγίες χρήσης της συσκευής στην οποία θα γίνει η εγκατάσταση. **Προσοχή!** Πριν από τη χρήση βεβαιωθείτε ότι το εξάρτημα/ανταλλακτικό εγκαταστάθηκε σωστά.

POLSKI

Instrukcja użytkowania tego urządzenia składa się z instrukcji ogólnej i szczegółowej i obie muszą być uważnie przeczytane przed użyciem. **Uwaga!** Niniejsza nota stanowi tylko instrukcję szczegółową.
INSTRUKCJA SZCZEGÓŁOWA FINCH+.
Niniejsza nota zawiera informacje niezbędne do prawidłowego używania następujących produktów: Finch+ (regulowana smycz do pozycjonowania w pracy / tymczasowe urządzenie kotwiczące / pozioma lina bezpieczeństwa / zjazd).
1) ZAKRES ZASTOSOWANIA
Ten produkt jest środkiem ochrony indywidualnej (ŚOI) chroniącym przed upadkiem z wysokości; jest on zgodny z rozporządzeniem (UE) 2016/425. EN 358:2018 - Pasy do pozycjonowania i przytrzymywania w pracy oraz smycze do pozycjonowania w pracy. EN 795:2012-B/C - Tymczasowe urządzenia kotwiczące. EN 12841:2006-C - Urządzenie do regulacji liny / urządzenie do opuszczania liny (wszystkie wymagania dotyczące norm zostały spełnione, z wyłączeniem punktów 4.1.2 i 4.1.3, które nie zostały wzięte pod uwagę; zobacz: paragraf 9 i Rys. 13). Ten produkt może być używany tylko w połączeniu ze sprzętem oznaczonym znakiem CE: sprzęt roboczy, taki jak złącza (EN 362), uprzęże (EN 358/EN 361/EN 813) itp. **Uwaga!** W przypadku tego produktu należy przestrzegać wskazówek normy EN 365 (instrukcje ogólne / paragraf 2.5). **Uwaga!** Produkt ten wymaga dokładnej kontroli okresowej (instrukcja ogólna / paragraf 8).
1.1 - Zamierzone zastosowania. Wykonywanie jakichkolwiek robót na wysokości zakłada zastosowanie Środków Ochrony Indywidualnej (ŚOI) zapobiegających upadkowi z wysokości. Przed przystąpieniem do czynności na stanowisku pracy należy rozważyć wszystkie czynniki ryzyka (środowiskowe, towarzyszące, następcze). Sprzęt jest przeznaczony do następujących zastosowań: zapobieganie upadkom z wysokości (EN 358 / EN 12841-C); ochrona przed upadkiem z wysokości (EN 795-B/C). **Uwaga!** Nie używaj tego urządzenia do podnoszenia. **Uwaga!** Zachowaj ostrożność podczas korzystania z urządzenia w pobliżu poruszających się maszyn i w przypadku zagrożenia elektrycznego.
2) JEDNOSTKI NOTYFIKOWANE.
Należy zapoznać się z legendą w instrukcji ogólnej (paragraf 9 / tabela D): M4; N1.
3) **NAZEWNICTWO** (Rys. 2.1). A) Zakończenie zszywane z oczkiem łączącym. B) Strona liny - zszywana. C) Tuleja ochronna liny. D) Złącze urządzenia do regulacji liny. E) Otwór na złącze urządzenia do regulacji liny. F) Krzywka G) Wolna strona liny. H) Tuleja końcowa. I) Dźwignia sterująca.
3.1 - Główne materiały. Należy zapoznać się z legendą w instrukcji ogólnej (paragraf 2.4): 3; 7 (urządzenie do regulacji liny); 7 (lina, rękaw ochronny).
4) OZNACZENIA.
Numery/litery bez podpisu: należy zapoznać się z legendą w instrukcji ogólnej (paragraf 5).
4.1 - Ogólne (rys. 3). Urządzenie do regulacji liny: 1; 4; 6; 7; 8; 11; 12; 15; 19. Lina: 2; 4; 6; 7; 8; 11; 12; 19; 30) Średnica liny; 31) Długość wyposażenia.
4.2 - Identyfikowalność (rys. 3). Urządzenie do regulacji liny: T1; T3; T8; T9. Lina: T2; T8; T9.
5) ZGODNOŚĆ.
5.1 - Złącza. W otworze urządzenia do regulacji liny należy użyć dołączonego złącza lub alternatywnie jednego z owalnych złączy zgodnych z normą EN 362 wskazanych w tabeli (Rys. 14). **Uwaga!** Korzystanie z innego złącza (np. złącza o dużej podstawie) może zakłócić prawidłowe funkcjonowanie urządzenia. Szyta końcówka urządzenia jest kompatybilna ze wszystkimi złączami zgodnymi z EN 362 i wyposażonymi w bramkę blokującą (Rys. 2.2). Musi być używane małe oko w tulei zderzaka końcowego, aby strona liny z wolnym końcem była dobrze ukierunkowana i zorganizowana, na przykład za pomocą karabinka zębatego. **Niebezpieczeństwo śmierci!** Nie stosować dla połączenia z punktem kotwiczenia.
5.2 - Punkty kotwiczące. W celu zainstalowania liny można stosować tylko punkty kotwiczenia zgodne z normą EN 795 (minimalna wytrzymałość 12 kN lub 18 kN dla kotew niemetalowych), które nie mają ostrych krawędzi. (Rys. 5).
6) INSTRUKCJE UŻYTKOWANIA EN 358.
Sprzęt może być używany jako regulowana smycz do pozycjonowania w pracy.
6.1 - Tryb mocowania bocznego / EN 358. Należy przymocować łącznik urządzenia do regulacji liny do jednego bocznego punktu mocowania EN 358 na uprzęży (Rys. 6.1). Przełóż zszytą stronę liny wokół konstrukcji kotwicy i podłącz złącze terminala do innego punktu mocowania EN 358 na uprzęży we właściwej pozycji (Rys. 4.1-4.2). Wyreguluj smycz pozycjonując ją w taki sposób, aby była napięta; żeby punkt kotwiczenia znajdował się na wysokości równej lub większej niż wysokość pasa biodrowego. **Uwaga!** Upewnij się, że rękaw ochronny zabezpiecza linę. Aby zmniejszyć odległość od punktu kotwiczenia, pociągnij swobodny koniec liny jedną ręką (Rys. 6.3). Aby zwiększyć odległość, chwyć i lekko obróć urządzenie jedną ręką, a drugą ręką podeprzyj się na konstrukcji lub przytrzymaj wolną stronę liny (Rys. 6.4).
6.2 - Tryb mocowania przedniego / EN 813. Należy przymocować łącznik urządzenia do regulacji liny do brzusznego punktu mocowania EN 813 na uprzęży (Rys. 7.1) i podłączyć złącze terminala bezpośrednio do punktu kotwiczenia (Rys. 7.2). Wyreguluj smycz pozycjonując ją w taki sposób, aby była napięta; żeby punkt kotwiczenia znajdował się na wysokości równej lub większej niż wysokość pasa biodrowego. Aby zmniejszyć odległość od punktu kotwiczenia, pociągnij swobodny koniec liny jedną ręką (Rys. 7.3). Aby zwiększyć odległość, chwyć i lekko obróć urządzenie jedną ręką, drugą ręką przytrzymaj wolną stronę liny (Rys. 7.4). **Uwaga!** Obsługa dźwigni sterującej bez przytrzymania wolnego końca liny może narazić użytkownika na ryzyko upadku.
6.3 - Ostrzeżenia. 1) Regulowany ściągacz do pracy Finch nie jest przeznaczony do zatrzymania upadku. W przypadku, gdy miejsce pracy naraża Cię na niebezpieczeństwo upadku z wysokości, urządzenie to należy stosować w połączeniu z odpowiednim systemem zabezpieczającym przed upadkiem lub ochronę zbiorową. 2) Użytkownik będzie musiał znajdować się zawsze poniżej punktu kotwiczenia (Rys. 8). 3) Po umieszczeniu ściągacza linowego, musi on być napięty w taki sposób, aby zapobiec spadkowi swobodnemu przekraczającemu 0,5 m. 4) Maksymalne obciążenie robocze: 140 kg. 5) Korzystając z systemu pozycjonowania w pracy, użytkownik jest zwykle obsługiwany przez sprzęt. W konsekwencji konieczne jest rozważenie zastosowania systemu rezerwowego, takiego jak system zabezpieczający przed upadkiem. 6) Obecność węzłów może zagrozić prawidłowemu funkcjonowaniu sprzętu.
7) INSTRUKCJE UŻYTKOWANIA - EN 795-B.
Sprzęt może być używany jako tymczasowe urządzenie kotwiczące.
7.1 - Instalacja. Przełóż sprzęt wokół konstrukcji o odpowiednim kształcie i wytrzymałości. Zabezpieczyć złącze urządzenia regulacyjnego i złącza terminala za pomocą dodatkowego złącza EN 362 o odpowiedniej wytrzymałości (Rys. 9.2) lub za pomocą płyty instalacji olinowania, takielunku. Dostosuj długość liny tak, aby utworzyć kąt, który nie jest większy niż 60° (Rys. 9.3) i unikaj niekontrolowanych ruchów podczas użytkowania. Na koniec zawiąż węzeł na wolnej stronie liny obok urządzenia do regulacji, łącząc go z węzłem zewnętrznym. **Uwaga!** Upewnij się, że urządzenie regulacyjne nie opiera się o konstrukcję (Rys. 9.4). **Uwaga!** Podane wartości odnoszą się do badań przeprowadzonych przy użyciu konstrukcji o przekroju kołowym: przekroje o innym kształcie i każdy węzeł na linie mogą zmniejszyć wytrzymałość urządzenia. **Uwaga!** Nie używaj sprzętu ponad konstrukcjami o ostrych krawędziach (Rys. 9.5).
8) INSTRUKCJE UŻYTKOWANIA EN 795-C.
Sprzęt może być użyty do stworzenia poziomej jednoprzęsłowej liny bezpieczeństwa.
8.1 - Instalacja. Zainstaluj sprzęt między dwoma punktami kotwiczenia tak, jak pokazano na rysunku (Rys. 10.1). Zastosuj początkowe napięcie około 1 kN, ciągnąc wolną stronę liny w jeden z następujących sposobów: dwie osoby ciągnące razem (Rys. 10.2); tylko jedna osoba, wykorzystując system holowania 3:1 jako pomoc (Rys. 10.3). Na koniec zawiąż węzeł połączony z węzłem zewnętrznym na wolnej stronie liny, obok urządzenia do regulacji. **Uwaga!** Nadmierne naprężenie początkowe może nieznacznie zmniejszyć odległość prześwitu w przypadku upadku podczas połączenia z liną ratunkową, ale zwiększa obciążenie kotwic. **Uwaga!** Nieprawidłowa instalacja jest niebezpieczna, ponieważ może poważnie zagrozić prawidłowemu funkcjonowaniu urządzenia (Rys. 10.7).
8.2 - Użytkowanie. Do połączenia z liną ratunkową używaj tylko następujących urządzeń: EN 354 Lonża przytrzymująca; EN 358 Lonża pozycjonująca; EN 355 Lonża z pochłaniaczem energii. **Uwaga!** Postępuj zgodnie z instrukcjami urządzenia, którego zamierzasz użyć, w szczególności w odniesieniu do położenia względem kotwicy i odległości odstępu. **Uwaga!** Linka bezpieczeństwa nie może być używana w połączeniu z zwijaczem upadku typu EN 360. **Uwaga!** Nigdy nie używaj poziomej liny ratunkowej w połączeniu z prowadzonym ogranicznikiem upadku, w tym elastyczną liną kotwiącą (EN 353-2), która nie została przetestowana razem: bo mogłaby ona znacznie zwiększyć wartość dystansu (luzu). **Uwaga!** Pozostawienie liny ratunkowej narażonej na niekorzystne warunki pogodowe może zagrozić poziomowi bezpieczeństwa, który oferuje.
8.3 - Dystans (luz) (Rys. 11) Podczas instalacji liny ratowania życia, należy wziąć pod uwagę wartość odległości luzu, tj. minimalnej wolnej przestrzeni, którą należy zagwarantować, aby zapobiec kolizji użytkownika z ziemią lub jakąkolwiek inną przeszkodą w przypadku upadku. Odległość luzu jest sumą następujących wartości: A) Ugięcie liny pod obciążeniem. B) Maksymalna długość lonży (smyczy) po upadku, w tym wydłużona długość absorbera energii (jeśli występuje). C) Konwencjonalna wysokość użytkownika (1,5 m). D) Margines bezpieczeństwa (1 m).
8.4 - Odchylenie lub ugięcie boczne liny. Wartości wskazane dla ugięcia odnoszą się do badań przeprowadzonych przy naprężeniu dynamicznym 9 kN. Podczas tych testów naprężenie przenoszone na kotwy jest niższe niż 6 kN. **Uwaga!** Upadek podczas użytkowania może być mniej poważny. **Uwaga!** Należy sprawdzić, czy ugięcie liny ratunkowej pod obciążeniem lub w razie upadku nie powoduje zetknięcia się liny ratunkowej z ostrą krawędzią, krawędzią tnącą lub jakąkolwiek inną przeszkodą, która mogłaby uszkodzić linę.
8.5 - Ostrzeżenia EN 795-B/C.
1) Tylko kompetentne osoby lub organizacje powinny instalować urządzenia kotwiczące. 2) Instalacja musi być odpowiednio zweryfikowana, na przykład poprzez obliczenia lub testy. 3) Upewnij się, że po instalacji etykieta jest widoczna i czytelna. Jeśli tak nie jest, zaleca się zastosowanie dodatkowego oznakowania w pobliżu urządzenia kotwiczącego. 4) Sprawdź dokumentację, którą instalator musi dostarczyć po instalacji (EN 795:2012 - Aneks A.2). 5) Urządzenia kotwiczące są przeznaczone do użytku tylko przez jedną osobę w tym samym czasie; 6) Gdy urządzenia kotwiczące są częścią systemu zabezpieczającego przed upadkiem, użytkownik musi zastosować urządzenie, które ogranicza siłę generowaną przez dynamikę spadku do maksymalnie 6 kN; 7) Urządzenia kotwiczące mogą być stosowane tylko w systemach przeciwupadkowych PPE, a nie w systemach do podnoszenia ładunków; 8) Zaleca się oznaczenie każdego urządzenia kotwiczącego datą ostatniej lub następnej kontroli (np. poprzez użycie nieusuwalnej etykiety, która nie zmienia struktury urządzenia kotwiczącego). 9) Maksymalna wytrzymałość kotwicy i maksymalne obciążenie, które można przekazać do struktury: 18 kN.
9) INSTRUKCJE UŻYTKOWANIA EN 12841-C.
Urządzenie jest zgodne ze wszystkimi wymaganiami i przeszło testy norm EN 12841:2006-C (urządzenie do opuszczania), jak pokazano na Rys. 13. Klauzule 4.1.2 (kompatybilność) i 4.1.3 (mechanizm zapobiegania zwalnianiu) nie były brane pod uwagę z powodu tego, iż występuje nieścisłość pomiędzy wymaganiami normy EN 358:2018 (urządzenie, którego nie można otworzyć) a tymi z normy EN 12841:2006-C (urządzenie otwierane ręcznie). Urządzenie FINCH+ jest linką bezpieczeństwa przeznaczoną do pozycjonowania zgodne z EN 358:2018 które może również być użyte jako lina opuszczająca zgodnie z EN 12841:2006-C. Z tego powodu, w celu otwarcia urządzenia potrzebne jest narzędzie: taka operacja musi być wykonana przez kompetentną osobę upoważnioną przez producenta w oparciu o zdefiniowane krajowe normy i przepisy prawne. Sprzęt może być używany jako urządzenie do regulacji liny typu C do zejścia wzdłuż liny kotwiczącej. Maksymalne obciążenie robocze 140 kg. **Uwaga!** Regulatorów długości liny nie wolno używać do zatrzymywania upadku. **Uwaga!** Lina kotwicząca obciążona całą masą użytkownika musi być uważana za linę roboczą i nie ma na celu zatrzymania upadku. Obowiązkowe jest użycie urządzenia zabezpieczającego przed upadkiem typu A podłączonego do liny bezpieczeństwa. Zwróć uwagę, że system zapasowy nigdy nie jest ładowany do liny roboczej.
9.1 - Zejście, schodzenie (Rys. 12). Trzymaj wolną końcówkę liny jedną ręką, a jednocześnie stopniowo działając dźwignią sterowania drugą ręką wyreguluj i dostosuj prędkość schodzenia czy zejścia. **Uwaga!** Nigdy nie trać kontroli nad swoim zjeżdżaniem po linie, bo może to spowodować sytuację trudną do odzyskania tej kontroli.
9.2 - Ostrzeżenia. 1) Zawsze noś parę dobrych i odpowiednich rękawic, aby chronić ręce podczas manewrowania urządzeniem i liną. 2) Zawsze stosuj tylko linę statyczną lub półstatyczną (rdzeń + osłona) Ø 11 mm z certyfikatem EN 1891 typ A (do certyfikacji tego urządzenia zastosowano następującą linę: Patron PLUS Ø 11 mm); 3) Nie ma ograniczeń dotyczących długości lub nachylenia ścieżek. 4) Podczas uzyskiwania dostępu do pochylonych szlaków nie są wymagane żadne specjalne środki ostrożności. 5) Każde przeciążenie ładunku na urządzeniu może uszkodzić linę kotwiczenia. 6) Nigdy nie używaj smyczy lub jakiejkolwiek przedłużki, aby połączyć urządzenie z uprzężą. 7) Podczas użytkowania, punkt kotwiczenia musi być zawsze umieszczony ponad punktem mocowania pasa biodrowego twojej uprzęży. 8) Parametry techniczne linii kotwiczących mogą się znacznie różnić, z powodu zabrudzeń, wilgoci, lodu, powtarzających się zjazdów na tym samym odcinku: należy pamiętać, że te odchylenia wpłyną na zachowanie liny wewnątrz urządzenia, a w konsekwencji na prędkość schodzenia.
9.3 - Wymagania EN 12841-C (Rys. 13). 4.1.1) Liny podtrzymujące 4.1.8) Maksymalne obciążenie znamionowe 4.1.2 + 5.4.2) Zgodność 4.1.3 + 5.4.3) Mechanizm zapobiegania zwalnianiu 4.1.4 + 5.4.4) Umiejscowienie 4.1.5 + 5.4.5) Zamknięcie 4.1.6 + 5.4.6) Konstrukcja krawędzi 4.1.7) Odporność na korozję 4.4.2 + 5.4.8.3) Zdolność opuszczania 4.4.3 + 5.5.2) Minimalna siła 4.4.4 + 5.5.3 + 4.1.9 + 5.3.5) Minimalna wytrzymałość statyczna + wymagania funkcjonalności w wilgotnych warunkach - min. 12 kN na 3 minuty. 4.4.5 + 4.4.6 + 5.6.3) Siła dynamiczna + Pozostała wytrzymałość. 4.4.7 + 4.4.8 + 4.4.9 + 5.7) Prędkość opuszczania + Oddziaływanie na linę zabezpieczającą + Wzrost temperatury.
10) CZĘŚCI ZAMIENNE / AKCESORIA.
Ten produkt jest kompatybilny tylko z częściami zamiennymi i szczególnymi akcesoriami wymienionymi poniżej: lina*, osłona ochronna/pokrywa*, złącze regulatora (Rys. 14). **Uwaga!** Wymianę części zamiennych (z wyjątkiem wymiany złącza regulacyjnego i osłony ochronnej w smyczach czyli lonżach - ściągach linowych, nie wyposażonych w zszyte złącza terminalowe) może wykonywać wyłącznie producent, osoba upoważniona przez niego lub inne kompetentne osoby wyznaczone zgodnie z obowiązującymi krajowymi przepisami BHP. **Uwaga!** Akcesoria/części zamienne oznaczone gwiazdką (*) samodzielnie nie stanowią ŚOI. **Uwaga!** Przed zamontowaniem akcesoria/części zamiennej należy przeczytać i zrozumieć instrukcję użycia urządzenia, na którym zostaną one zainstalowane. **Uwaga!** Przed użyciem należy sprawdzić, czy akcesorium/część zamienna zostały właściwie zamontowane.

EESTI

Selle seadme kasutusjuhised koosnevad üldisest juhendist ja spetsiifilisest juhendist ning mõlemad tuleb enne kasutamist hoolikalt läbi lugeda. **Tähelepanu!** See leht koosneb ainult spetsiifilisest juhendist.
SPETSIIFILISED JUHISED FINCH+.
See märge sisaldab teavet, mis on vajalik järgmise toote (toodete) õigeks kasutamiseks: Finch+ (reguleeritav tööasendi paigutamise trossaltrapp / ajutine ankruseade / horisontaalne kaitseköis / laskumisseade).
1) KOHALDAMISALA.
See toode on isikukaitsevahend (PPE), mis kaitseb kõrgelt kukkumisel ; vastab määrusele (EL) 2016/425. EN 358:2018 - rihmad paigutamiseks ja kinnitamiseks ja töö positsioneerimise trossaltrepid. EN 795:2012-B/C - Ajutised ankurdusseadmed. EN 12841:2006-C - Köite reguleerimisseade / laskumisseade (kõik standardi nõuded on täidetud v.a klauslid 4.1.2 ja 4.1.3 millega ei ole arvestatud; vt jaotist 9 ja joonist 13). Seda toodet saab kasutada ainult koos CE-vastavusmärgisega seadmetega: tööseadmed nagu näiteks ühendusklambrid (EN 362), rakmed (EN 358/EN 361/EN 813) jne. **Tähelepanu!** Selle toote puhul tuleb järgida normi EN 365 nõudeid (üldised juhised / paragrahv 2.5). **Tähelepanu!** Selle toote puhul on vajalik põhjalik perioodiline kontroll (üldised juhised / paragrahv 8).
1.1 - Ettenähtud kasutamine. Mistahes kõrgtööde korral tuleb kasutada kukkumise eest kaitsvaid isikukaitsevahendeid. Enne töö tegemise kohale asumist tuleb arvestada kõiki riskifaktoreid (keskkond, situatsioon, tagajärjed). Seade on kavandatud järgmisteks kasutusteks: kõrgelt kukkumise ennetamine (EN 358 / EN 12841-C); kõrgelt kukkumise kaitse (EN 795-B/C). **Ettevaatust!** Seadet ei tohi kasutada tõstmiseks. **Ettevaatust!** Olge ettevaatlik kui kasutate seadet liikuvate masinate või elektriliste ohtude läheduses.
2) TEAVITATUD ASUTUSED.
Konsulteerige legendi üldises juhendis (punkt 9 / tabel D): M4; N1.
3) **NOMENKLATUUR** (Joon. 2.1). A) Õmmeldud ots koos ühendusavaga. B) Köie õmmeldud serv. C) Köie kaitsekate. D) Köie reguleerimisseadme ühendus. E) Köie reguleerimisseadme ühenduse ava. F) Nukk. G) Köie vaba otsa pool. H) Lõpustopperi kaitsekate. I) Juhthoob.
3.1 - Peamised materjalid. Konsulteerige legendi üldises juhendis (punkt 2.4): 3; 7 (köie reguleerimisseade); 7 (köis, kaitseümbris).
4) MÄRGISTAMINE.
Ilma kirjelduseta numbrid / tähed: konsulteerige legendi üldises juhendis (punkt 5).
4.1 - Üldine (Joon. 3). Köie reguleerimisseade: 1; 4; 6; 7; 8; 11; 12; 15; 19. Köis: 2; 4; 6; 7; 8; 11; 12; 19; 30) Köie diameeter; 31) Seadme pikkus.
4.2 - Jälgitavus (Joon. 3). Köie reguleerimisseade: T1; T3; T8; T9. Köis: T2; T8; T9.
5) KOKKUSOBIVUS.
5.1 - Ühendused. Köie reguleerimisseadme avas tuleb kasutada kaasasolevat klambrit või EN 362 ovaalset klambrit, mis on loetletud tabelis (joonis 14). **Ettevaatust!** Erineva ühendusklambri kasutamine (nt laiema alusega ühendusklamber) võib takistada seadme õiget tööd. Seadme õmmeldud lõpuaas on kokkusobiv kõigi EN 362 vastavate ühendusklambritega ja varustatud lukuga (joonis 2.2). Lõpustopperi kaitsekatte väikest ava peab kasutama köie vaba serva organiseerituna hoidmiseks, näiteks varustuse karabiini kasutamiseks. **Surma oht!** Ärge kasutage seda ankrupunktiga ühendamiseks.
5.2 - Ankrupunktid. Kasutada tohib ainult EN 795 standardile vastavaid ankrupunkte (minimaalne tugevus 12 kN või 18 kN mittemetalsete ankrute jaoks), millel puuduvad teravad servad. (Joonis 5).
6) KASUTUSJUHEND EN 358.
Seadet saab kasutada reguleeritava tööasendisse paigutamise trossaltrapina.
6.1 - Lateraalse kinnitamise režiim / EN 358. Kinnitage köie reguleerimise seadme ühendusklamber rakmetele ühe EN 358 lateraalse kinnituspunktiga (joonis 6.1). Juhtige köie õmmeldud lõpupool ümber ankru struktuuri ja ühendage lõpuühendus teise EN 358 ühenduspunktiga rakmete õiges positsioonis (joonis 4.1-4.2). Reguleerige paigutamise trossaltrapiga sedasi, et see on pingul; ankrupunkti kõrgus peab olema vöökõrgusel või vööst kõrgemal. **Tähelepanu!** Veenduge, et köis on kaitsekattega kaitstud. Ankrupunktini kauguse vähendamiseks tõmmake ühe käega köie vaba otsa (joonis 6.3). Vahemaa suurendamiseks haarake ja pöörake seadet kergelt ühe käega ja kasutage teist kätt enda toetamiseks struktuuril või hoidke köie vaba otsa (joonis 6.4).
6.2 - Eest kinnitamise režiim / EN 813. Kinnitage köie reguleerimise seadme ühendusklamber rakmete EN 813 kõhupoolsele kinnituspunktile (joonis 7.1) ja ühendage lõpuühendus otse ankrupunktile (joonis 7.2). Reguleerige paigutamise trossaltrapiga sedasi, et see on pingul; ankrupunkti kõrgus peab olema vöökõrgusel või vööst kõrgemal. Ankrupunktini kauguse vähendamiseks tõmmake ühe käega köie vaba otsa (joonis 7.3). Vahemaa suurendamiseks haarake ja pöörake seadet kergelt ühe käega ja kasutage teist kätt, et hoida köie vaba otsa (joonis 7.4). **Tähelepanu!** Juhthoova kasutamine ilma köie vaba otsa kasutamata võib tekitada kasutaja kukkumise riski.
6.3 - Hoiatused. 1) Reguleeritav trossaltrap tööasendisse paigutamiseks ei ole mõeldud kukkumiskaitsena. Kui tööasendiga kaasneb kõrguselt kukkumise oht tuleb seadet kasutada koos asjakohase kukkumiskaitse süsteemi või üldise kaitsega. 2) Kasutaja peab alati olema ankrupunktist allpool. (joonis 8). 3) Pärast trossaltrapi paigutamist tuleb see hoida pingul ja vältida vabakukkumist üle 0,5 m. 4) Maksimaalne töökoormus: 140 kg. 5) Tööasendisse paigutamise süsteemi kasutamisel toetavad seadmed reeglina kasutajat. Seetõttu on oluline kaaluda varusüsteemi, nagu näiteks kukkumiskaitse süsteemi kasutamist. 6) Sõlmed võivad takistada seadme õiget tööd.
7) KASUTUSJUHEND - EN 795-B.
Seadet saab kasutada ajutuse ankurdusseadmena.
7.1 - Paigaldamine. Juhtige seade ümber sobiva kuju ja tugevusega struktuuri. Kinnitage reguleerimisseadme ühendusklamber ja lõpuühendus täiendava EN 362 ühendusklambriga mis on piisavalt tugev (joonis 9.2) või paigaldusplaadiga. Reguleerige köie pikkust, et luua nurk mis ei ole üle 60° (joonis 9.3) ja vältige kasutamise ajal kontrollimatut liikumist. Lõpetuseks siduge muulasõlm köie vabale otsale reguleerimisseadme kõrval, kombineerige see ülekäesõlmega. **Ettevaatust!** Veenduge, et reguleerimisseade ei toetu vastu struktuuri (joonis 9.4). **Ettevaatust!** Näidatud väärused viitavad katsetele mis viidi läbi ringikujulise ristlõikega struktuuridel: erineva kujuga ristlõiked ja köie sõlmed võivad vähendada seadme tugevust. **Ettevaatust!** Varustust ei tohi kasutada teravate servadega struktuuridel (joonis 9.5).
8) KASUTUSJUHEND - EN 795-C.
Varustust saab kasutada horisontaalse ühekordse ulatusega turvaköie loomiseks.
8.1 - Paigaldamine. Paigaldage seade kahe ankrupunkti vahele, nagu näidatud (joonis 10.1). Rakendage esialgset pinget ligikaudu 1 kN, tõmmates selleks köie vaba otsa ühel viisil järgmistest: kaks inimest tõmbavad koos (joonis 10.2); ainult üks inimene, kasutage abiks 3:1 tõmbesüsteemi (joonis 10.3). Lõpetuseks siduge muulasõlm ja ülekäesõlm köie vabale otsale reguleerimisseadme kõrvale. **Ettevaatust!** Üleliigne esialgne pinge võib veidi vähendada vahemaad kukkumisel, kui seade on ühendatud turvaköiega, kuid see suurendab pinget ankrutele. **Ettevaatust!** Vale paigaldamine on ohtlik sest see võib märkimisväärselt rikkuda varustuse õiget toimimist (joonis 10.7).
8.2 - Kasutamine. Kasutage turvaköie ühendamiseks ainult järgmiseid seadmeid: EN 354 kinnitamise trossaltrapp; EN 358 paigutamise trossaltrapp; EN 355 energiasummutiga trossaltrapp. **Ettevaatust!** Järgige kasutatava seadme kasutusjuhendit, eriti kui arvestades positsiooni ankru suhtes ja vaba vahemaad. **Ettevaatust!** Turvaköit ei saa kasutada koos EN 360 tagasitõmmatavate kukkumispiduritega. **Ettevaatust!** Ärge kunagi kasutage horisontaalset turvaköit koos juhitud kukkumispiduriga, sh painduva ankrunööriga (EN 353-2) mida ei ole koos katsetatud: see võib märkimisväärselt suurendada vaba vahemaa väärtust. **Ettevaatust!** Turvaköie jätmine raskete ilmastikutingimusste kätte võib kahjustada selle pakutavat turvalisust.
8.3 - vaba vahemaa (joonis 11) Turvaköie paigaldamisel arvestage vaba vahemaa väärtusega ehk minimaalse vaba ruumiga, mis tuleb garanteerida takistamaks kukkumisel kasutaja kokkupõrget maapinnaga või muu takistusega. Vaba vahemaa näidatakse järgmiste väärtuste summana: A) Turvaköie läbipaine koormuse all. b) Trossaltrapi maksimaalne pikkus pärast kukkumist, sh (kui see on kasutusel) energiasummuti pikendatud pikkus. C) Kasutaja tavapärane pikkus (1,5 m). D) Ohtutusvaru (1 m).
8.4 - Läbipaine. Läbipaine jaoks näidatud väärtused viitavad katsetele, mis viidi läbi dünaamilise koormusega 9 kN. Nende katsete ajal oli ankrutele ülekantav koormus alla 6 kN. **Ettevaatust!** Kasutamise ajal võib kukkumine olla vähem tõsine. **Ettevaatust!** Veenduge, et turvaköie läbipaine koormatuna või kukku mise korral ei vii turvaköit kontakti teravate servade, lõikeservade või muude köit kahjustavate takistustega.
8.5 - HOIATUSED EN 795-B/C.
1) Ankruseadmeid tohivad paigaldada ainult kompetentsed isikud või organisatsioonid. 2) Paigaldus tuleb asjakohaselt kontrollida, näiteks läbi arvutuste või katsete. 3) Veenduge pärast paigaldamist, et sildid on nähtavad ja loetavad Vastasel juhul tuleb ankruseadme lähedusse lisada täiendav silt. 4) Kontrollige dokumente mille paigaldaja peab pärast paigaldust täitma (EN 795:2012 - Lisa A.2). 5) Ankruseadmed on kavandatud kasutamiseks korraga ainult ühe isiku poolt; 6) Kui ankruseadmed on osa kukkumise tõkestamise süsteemist, siis peab kasutaja rakendama seadet, mis piirab dünaamika tekitatava kukkumise jõu maksimaalselt 6 kN juurde; 7) Ankruseadmeid tohib isikukaitsena kasutada ainult kukkumisvastastes süsteemides ja mitte koorma tõstmiseks kasutatavates süsteemides; 8) Soovitatav on märgistada iga ankruseade viimase kontrolli kuupäevaga (nt kustumatu seguga, mis ei muuda ankruseadme struktuuri). 9) Maksimaalne ankru tugevus ja maksimaalne struktuurile ülekantav koormus: 18 kN.
9) KASUTUSJUHEND - EN 12841-C.
Seade vastab kõigile standardi EN 12841:2006-C (laskumisseade) nõuetele ja katsetele nagu on näidatud joonisel 13. Klauslid 4.1.2 (kokkusobivus) ja 4.1.3 (vabastamist takistav mehhanism) ei ole arvestatud sest on vastuolu standardi EN 358:218 (mitte-avatav seade) ja standardi EN 12841:2006-C (käsitsi avatav seade) nõuete vahel. Seade FINCH+ on trosseltrapp töötamisel paigutamiseks vastavalt standardile EN 358:2018 ja seda võib peale selle kasutada ka töököie laskumisseadmena vastavalt standardile EN 12841:2006-C. Seetõttu on vajalik seadme avamise tööriista kasutamine: see toiming tuleb läbi viia tootja volitatud pädeva isiku poolt ja vastavalt riiklikele standarditele ja regulatsioonidele. Seadet saab kasutada C-tüüpi köie reguleerimisseadmena ankruliinil laskumisel. Max töökoormus 140 kg. **Tähelepanu!** Köie pikkuse reguleerimisseadmeid ei tohi kasutada kukkumise ennetamiseks. **Tähelepanu!** Kasutaja terve kaaluga koormatud ankruköis tuleb lugeda töököieks ja ei ole mõeldud kukkumiste pidurdamiseks. Kohustuslik on kasutada kukkumist pidurdavad A-tüüpi varuseadet, mis on ühendatud turvaköiega. Veenduge, et varusüsteemi koormus ei jääks kunagi töököiele.
9.1 - Laskumine (joonis 12). Laskumise kiiruse reguleerimiseks hoidke ühe käega köie vaba otsa ja kasutage teise käega järk-järgult juhthooba. **Tähelepanu!** Ärge kaotage laskumise üle kontrolli, sest selle taastamine võib olla keeruline.
9.2 - Hoiatused. 1) Kandke seadmel ja köiel liikudes alati käte kaitseks sobivaid kindaid. 2) Kasutage ainult staatilist või pool-staatilist köit (südamik+kaitsekest) Ø 11 mm, millel on EN1891 A-tüübi sertifikaat (seadme sertifitseerimisel kasutati järgmist köit: Patron PLUS Ø 11 mm); 3) Radade pikkusele või kallakule puuduvad piirangud. 4) Kaldradadel kasutamiseks puuduvad täiendavad ettevaatusabinõud. 5) Seadme ülekoormamine või seadmele koormuse asetamine võib ankruköit kahjustada. 6) Ärge kasutage seadme rakmetega kinnitamiseks kunagi trossaltrappi või pikendust. 7) Kasutamise ajal peab ankrupunkt jääma alati kõrgemale rakmete vöörihma kinnituskohast. 8) Ankruköie tehniline tõhusus võib märkimisväärselt erineda mustuse, niiskuse, jää, korduvate samal lõigul laskumiste jne tõttu. Pidage meeles, et need asjaolud mõjutavad köie käitumist seadmes ning seetõttu ka laskumise kiirust.
9.3 - Nõuded EN 12841-C (joonis 13). 4.1.1) Ankruköied. 4.1.8) Maksimaalne nimikoormus. 4.1.2 + 5.4.2) Kokkusobivus. 4.1.3 + 5.4.3) Vabastamist takistav mehhanism. 4.1.4 + 5.4.4) Paigutamine. 4.1.5 + 5.4.5) Lukustamine 4.1.6 + 5.4.6) Serva disain 4.1.7) Korrosioonikindlus. 4.4.2 + 5.4.8.3) Laskumise võime. 4.4.3 + 5.5.2) Minimaalne tööpikkus. 4.4.4 + 5.5.3 + 4.1.9 + 5.3.5) minimaalne staatiline tugevus + talitlusnõuded pärast märjaks tegemist - min 12 kN 3 minuti jooksul. 4.4.5 + 4.4.6 + 5.6.3) dünaamiline tugevus + jääktugevus. 4.4.7 + 4.4.8 + 4.4.9 + 5.7) laskumiskiirus + mõju ankruköiele + temperatuuri tõus.
10) VARUOSAD/TARVIKUD.
See toode on ühilduv ainult allpool loetletud konkreetsete varuosade ja tarvikutega: Köis*, kaitsekest/-kate*, reguleerimisseadme ühendusklamber (joonis 14). **Tähelepanu!** Varuosi (välja arvatud reguleerimisseadme ühendusklamber ja kaitsekest trosseltreppidel millel ei ole õmmeldud lõpuühendusi) tohivad välja vahetada üksnes tootja, tootja määratud pädevad isikud või isikukaitsevahendite kontrollimist käsitlevates kehtivates riiklikes eeskirjades sätestatud pädevad isikud. **Tähelepanu!** Tärniga (*) märgitud lisatarvikud/vahetusosad üksinda ei ole isikukaitsevahendid. **Tähelepanu!** Enne lisatarviku/vahetusosa paigaldamist, lugege läbi selle seadme kasutusjuhend, millele tarviku paigaldate. **Tähelepanu!** Enne kasutamist veenduge, et lisatarvik/vahetusosa oleks õigesti paigaldatud.

LATVIEŠU

Šī aprīkojuma lietošanas instrukcija ietver vispārīgo un īpašo instrukciju, un pirms aprīkojuma izmantošanas ir uzmanīgi jāizlasa abas šīs instrukcijas. **Uzmanību!** Šajā lapā ir iekļauta tikai īpašā instrukcija.
ĪPAŠA INSTRUKCIJA FINCH+.
Šajā piezīmē ir ietverta informācija, kas nepieciešama šāda(-u) ražojuma(-u) pareizai lietošanai: Finch+ (regulējama darba pozicionēšanas štrope / īstermiņa enkura ierīce / horizontālā drošības virve / nolaišanās ierīce).
1) IZMANTOŠANAS JOMA.
Šis ražojums ir individuālais aizsardzības līdzeklis (I.A.L.) pret kritieniem no augstuma; tā atbilst Regulai (ES) Nr. 2016/425. EN 358:2018 - Siksnas darba pozicionēšanai un siksnas pozicionēšanas štropēm. EN 795:2012-B/C - Īslaicīgās enkuru ierīces. EN 12841:2006-C - Virves regulēšanas ierīce / nolaišanās ierīce (ir izpildītas visas standarta prasības izņemot punktus 4.1.2 un 4.1.3, kas netika ņemti vērā; skatīt 9. sadaļu, 13. attēlu). Šo izstrādājumu ir atļauts izmantot tikai ar aprīkojumu ar CE marķējumu: darba inventārs, piemēram, stiprinājumi (EN 362), uzkabes (EN 358/EN 361/EN 813) u. tml. **Uzmanību!** Šim ražojumam jāatbilst standarta EN 365 prasībām (vispārīgā instrukcija / 2.5. sadaļa). **Uzmanību!** Šim ražojumam ir obligāti jāveic rūpīga periodiska pārbaude (vispārīgā instrukcija / 8. sadaļa).
1.1 - Paredzētais izmantošanas veids. Jebkurš darbs augstumā prasa izmantot individuālos aizsardzības līdzekļus (PPE) pret kritiena risku. Pirms piekļūšanas darba vietai jāņem vērā visi riska faktori (vides, vienlaicīgie, sekojošie). Šis izstrādājums ir paredzēts sekojošiem izmantošanas veidiem: aizsardzība pret kritieniem (EN 358 / EN 12841-C); aizsardzība pret kritieniem no augstuma (EN 795-B/C). **Uzmanību!** Šo izstrādājumu ir aizliegts izmantot smagumu celšanai. **Uzmanību!** Esiet uzmanīgi, izmantojot šo izstrādājumu tehnikas un iekārtu tuvumā, kā arī tad, ja pastāv strāvas trieciena risks.
2) PAZIŅOTĀS IESTĀDES.
Skatiet paskaidrojumus vispārīgajā instrukcijā (9. sadaļa / D tabula): M4; N1.
3) **NOMENKLATŪRA** (att. 2.1). A) Štropes galā ir iešūta savienojuma cilpa. B) Šūti virves sāni. C) Virves aizsargapvalks. D) Virves regulēšanas ierīces savienotājs. E) Savienojuma vieta virves regulēšanas ierīces stiprinājumam. F) Klinšu ieliktnis. G) Brīvais virves gals. H) Gala apvalks. I) Kontroles svira.
3.1 - Galvenie materiāli. Skatiet paskaidrojumus vispārīgajā instrukcijā (2.4. sadaļa): 3; 7 (virves regulēšanas ierīce); 7 (virve, aizsargapvalks).

4) MARĶĒJUMS.
Skaitļi/burti bez atšifrējuma: skatiet paskaidrojumus vispārīgajā instrukcijā (5. sadaļa).
4.1 - Vispārīgi (att. 3). Virves regulēšanas ierīce 1; 4; 6; 7; 8; 11; 12; 15; 19. Virve: 2; 4; 6; 7; 8; 11; 12; 19; 0) Virves diametrs; 31) Aprīkojuma garums.
4.2 - Izsekojamība (att. 3). Virves regulēšanas ierīce T1; T3; T8; T9. Virve: T2; T8; T9.
5) SAVIETOJAMĪBA.
5.1 - Savienotāji. Virves regulēšanas ierīces caurumā ir jāievieto esošais savienotājs, vai viens no saderīgajiem EN 362 ovālajiem savienotājiem, kas ir norādīti tabulā (att. 14). **Uzmanību!** Cita veida savienojuma izmantošanas gadījumā (piem., savienotājs ar plato galu) var traucēt ekipējuma atbilstoši darbībai. Iešūtā gala cilpa ir piemērota izmantošanai ar visiem savienotājiem, kas atbilst EN 362 prasībām un ir aprīkoti ar aizdarēm (att. 2.2). Mazā cilpa gala apvalkā ir jāizmanto, lai nostiprinātu virves brīvo galu, piemēram, izmantojot karabīni. **Nāves draudi!** Neizmantot piestiprināšanai pie enkura punkta.
5.2 - Enkura punkti. Ir atļauts izmantot tikai enkura punktus, kas atbilst standartam EN 795 (minimālā izturība ir 12 k vai 18 kN, ja enkurs nav izgatavots no metāla) un ir bez asām malām. (att. 5).
6) LIETOŠANAS INSTRUKCIJA EN 358.
Šo ekipējumu ir atļauts izmantot kā regulējamu darba pozicionēšanas štropi.
6.1 - Sāniskā stiprināšanas metode / EN 358. Piestipriniet virves pielāgošanas ierīces savienotāju pie viena no EN 358 sāniskajiem stiprinājuma punktiem uz iekares (att. 6.1). Virziet virves šūto gala daļu ap enkura konstrukciju un piestipriniet gala savienotāju pie iekares EN 358 stiprinājuma punkta pareizā pozīcijā (att. 4.1-4.2). Regulējiet pozicionēšanas štropi tā, lai tā būtu nostiepta; enkura punktam ir jāatrodas vienādā augstumā ar vai augstākam par klinškāpēja jostas daļas siksnu. **Uzmanību!** Pārliecinieties par to, ka virvi aizsargā aizsargapvalks. Lai samazinātu attālumu līdz enkura punktam, ar roku pavelciet virves brīvo galu (att. 6.3). Lai palielinātu attālumu, turiet un nedaudz pagrieziet ierīci ar vienu roku, bet ar otru roku pieturieties pie konstrukcijas vai virves brīvā gala (att. 6.4).
6.2 - Priekšējā stiprināšanas metode / EN 813. Piestipriniet virves regulēšanas ierīces savienotāju pie EN 813 iekares centrālā stiprinājuma punkta (att. 7.1) un piestipriniet gala savienotāju tieši pie enkura punkta (att. 7.2). Regulējiet pozicionēšanas štropi tā, lai tā būtu nostiepta; enkura punktam ir jāatrodas vienādā augstumā ar vai augstākam par klinškāpēja jostas daļas siksnu. Lai samazinātu attālumu līdz enkura punktam, ar roku pavelciet virves brīvo galu (att. 7.3). Lai palielinātu attālumu, turiet un nedaudz pagrieziet ierīci ar vienu roku, bet ar otru roku turiet virves brīvo galu (att. 7.4). **Uzmanību!** Vadības sviras izmantošanu nepieturoties pie brīvā virves gala var radīt kritiena risku.
6.3 - Brīdinājumi. 1) Regulējamā štrope Finch pozicionēšanai darbu augstumā veikšanas laikā nav paredzēta kritiena pārtraukšanai. Gadījumā, ja veicot darbu augstumā jūs esat pakļauti kritiena riskam, šī ierīce ir jāizmanto ar atbilstošu kritiena pārtraukšanas sistēmu vai līdzīgu drošības sistēmu. 2) Lietotājam ir vienmēr jāatrodas zem enkura punkta (att. 8). 3) Pēc štropes uzstādīšanas, tai ir jābūt nostieptai tā, lai nepieļautu kritienus, kas pārsniedz 0,5 m. 4) Maksimālā darba slodze: 140 kg. 5) Izmantojot darba pozicionēšanas sistēmu, parasti lietotāja svaru notur ekipējums. Tāpēc ir būtiski svarīgi paredzēt rezerves sistēmu, piemēram, sistēmu aizsardzībai pret kritieniem. 6) Mezglu esamība var ietekmēt atbilstošu ekipējuma darbību.
7) LIETOŠANAS INSTRUKCIJA EN 795-B.
Ekipējumu ir atļauts izmantot kā īslaicīgu enkura ierīci.
7.1 - Uzstādīšana. Apsieniet izstrādājumu ap piemērotas formas un izturības konstrukciju. Nostipriniet regulēšanas ierīces savienotāju un gala savienotāju, izmantojot atbilstošas stiprības papildu EN 362 savienotāju (att. 9.2) vai fiksācijas plāksni. Pielāgojiet virves garumu, lai izveidotu leņķi, kas nav platāks par 60° (att. 9.3), kā arī, lai izvairītos no nevēlamas kustības izmantošanas laikā. Uzsieniet "Mule" mezglu virves brīvajā galā pie regulēšanas ierīces, apvienojot to ar "overhand" mezglu. **Uzmanību!** Pārliecinieties par to, ka regulēšanas ierīce neatbalstās pret konstrukciju (att. 9.4). **Uzmanību!** Norādītās vērtības ir iegūtas testu laikā, izmantojot konstrukcijas ar apaļu šķērsgriezumu: citas formas konstrukcijas un mezgli uz virvēm var samazināt ekipējuma stiprību un izturību. **Uzmanību!** Neizmantojiet ekipējumu uz konstrukcijām ar asām malām (att. 9.5).
8) LIETOŠANAS INSTRUKCIJA EN 795-C.
Šo izstrādājumu ir atļauts izmantot horizontālās nepārtrauktās drošības līnijas izveidošanai.
8.1 - Uzstādīšana. Uzstādiet izstrādājumu starp diviem enkura punktiem kā parādīts (att. 10.1). Pavelciet virves brīvo galu noslogojot to aptuveni par 1 kN vienā no sekojošiem veidiem: divi cilvēki velk virvi vienlaicīgi (att. 10.2); virvi velk viena persona, izmantojot 3:1 celšanas sistēmu (att. 10.3). Visbeidzot uzsieniet "mule" mezglu kopa ar "overhand" mezglu virves brīvajā galā, pie regulēšanas ierīces. **Uzmanību!** Pārmērīga slodze var nedaudz samazināt kritiena augstumu, ja kritiena laikā ir izveidots savienojums ar drošības līniju, bet tādā gadījumā pieaug slodze uz enkuriem. **Uzmanību!** Nepareiza uzstādīšana var būt bīstama, jo var būtiski samazināt ekipējuma stiprību un citas īpašības (att. 10.7).
8.2 - Izmantošana. Pie drošības līnijas ir atļauts stiprināt tikai sekojošas ierīces: EN 354 ierobežojošā štrope; EN 358 pozicionēšanas štrope; EN 355 štrope ar enerģijas absorbētāju. **Uzmanību!** Sekojiet ierīces lietošanas instrukcijām, it īpaši ievērojiet norādījumus attiecībā uz pozīciju attiecībā pret enkuru un distanci. **Uzmanību!** Drošības līniju ir aizliegts izmantot kopā ar EN 360 izvelkamā veida kritiena pārtraukšanas ierīci. **Uzmanību!** Horizontālo drošības līniju ir aizliegts izmantot kopā ar kritiena bloķēšanas ierīcēm ar elastīgu enkura līniju (EN 353-2), kuru darbība nav pārbaudīta: tas var būtiski samazināt drošo attālumu vai distanci. **Uzmanību!** Ja drošības līnija tiek pakļauta ilgstošai laika apstākļu ietekmei, tās drošības līmenis var būtiski samazināties.
8.3 - Minimālais kritiena attālums (att. 11). Drošības līnijas uzstādīšanas laikā ņemiet vērā minimālo kritiena attālumu, kas ir minimālais attālums, kas ir jāgarantē, lai lietotājs nenokristu uz zemes vai neuzkristu uz jebkura cita objekta kritiena gadījumā. Kritiena minimālais attālums tiek aprēķināts saskaitot sekojošas vērtības: A) drošības līnijas ieliece pie slodzes. B) Maksimālais štropes garums pēc kritiena, tai skaitā (ja tiek izmantots), enerģijas absorbēšanas ierīces izvērstais garums. C) Standarta lietotāja auguma garums (1,5 m). D) Drošības distance (1 m).
8.4 - Ieliece. Norādītās ielieces vērtības tikai iegūtas veicot dinamiskā stresa testus pie 9 kN slodzes. Šo pārbaužu laikā tika noteikts, ka uz enkuriem radītā slodze bija mazāka par 6 kN. **Uzmanību!** Izmantojot šo ierīci, kritiens var tikt samazināts. **Uzmanību!** Pārliecinieties par to, ka drošības līnija slodzes iedarbības rezultāta nesaskaras ar asām malām, asiem stūriem vai jebkuriem citiem elementiem, kas var sabojāt virvi.
8.5 - BRĪDINĀJUMI EN 795-B/C.
1) Enkura ierīces ir atļauts uzstādīt tikai kompetentām personām vai organizācijām. 2) Uzstādīšanas darbi ir atbilstoši jāpārbauda, piemēram, veicot aprēķinus vai pārbaudes. 3) Pēc uzstādīšanas pārliecinieties par to, ka marķējums ir redzams un salasāms. Ja nē, iesakām izmantot papildu marķējumu enkura ierīces tuvumā. 4) Pārbaudiet dokumentāciju, kas uzstādītājam ir jāaizpilda pēc uzstādīšanas pabeigšanas (EN 795:2012 - pielikums A.2). 5) Enkuru ierīces ir paredzētas izmantošanai vienai personai; 6) Ja enkura ierīce tiek izmantota kā kritiena pārtraukšanas sistēmas daļa, lietotājam ir jāizmanto ierīce, kas ierobežo kritiena radīto spēku līdz 6 kN; 7) Enkuru ierīces ir atļauts izmantot tikai aizsardzības sistēmās, kas ir paredzētas personas kritienu novēršanai, bet šīs sistēmas ir aizliegts izmantot kravu celšanai; 8) Ir ieteicams norādīt iepriekšējās vai nākamās ierīces pārbaudes datumu (piemēram, uz marķējuma, kas neietekmē ierīces darbību). 9) Enkura maksimālā stiprība un maksimālā slodze, kas var tikt novadīta uz konstrukciju ir: 18 kN.
9) LIETOŠANAS INSTRUKCIJA EN 12841-C.
Ierīce atbilst standartā EN 12841:2006-C (nolaišanās ierīces) noteiktajām prasībām un testiem, ko apliecina 13. attēls. Paragrāfi 4.1.2 (Saderība) un 4.1.3 (Bloķēšanas mehānisms) netika ņemti vērā, jo pastāv pretruna starp standarta EN 358:2018 (neatverama ierīce) prasībām un standarta 12841:2006-C (manuāli atverama ierīce) prasībām. Izstrādājums FINCH+ ir štrope, kas ir paredzēta izmantošanai saskaņā ar EN 358:2018, ko ir iespējams izmantot arī kā nolaišanās ierīci ar galveno virvi saskaņā ar EN 12841:2006-C. Šī iemesla dēļ ierīces atvēršanai ir nepieciešams instruments: šī darbība ir jāveic kompetentai personai, kas ir ieguvusi ražotāja sertifikāciju saskaņā attiecināmajiem nacionālajiem standartiem un noteikumiem. Ekipējumu ir atļauts izmantot ar C tipa virves regulēšanas ierīci, lai īstenotu nolaišanos pa enkura virvi. Maksimālā darba slodze ir 140 kg. **Uzmanību!** Virves garuma regulētājus ir aizliegts izmantot kritiena pārtraukšanai. **Uzmanību!** Enkura virve jeb līnija ir pakļauta visa lietotāja svara slodzei un tāpēc šī virve ir jāuzskata par darba virvi, kas nav paredzēta kritiena apturēšanai. Ir obligāti jāizmanto A tipa kritiena pārtraukšanas ierīce, kas ir piestiprināta pie drošības līnijas. Pievērsiet uzmanību tam, lai rezerves drošības sistēma netiktu uzstādīta uz darba virves.
9.1 - Nolaišanās (att. 12). Ar vienu roku turiet virves brīvo galu, bet ar otru roku pakāpeniski darbinieki vadība sviru, lai pielāgotu nolaišanās ātrumu. **Uzmanību!** Vienmēr kontrolējiet savu nolaišanās ātrumu, jo pretējā gadījumā var tikt zaudēta kontrole.
9.2 - Brīdinājumi. 1) Vienmēr izmantojiet piemērotus cimdus, lai aizsargātu jūsu rokas darbā ar ierīci un virvi. 2) Izmantojiet tikai statisku vai daļēji statisku virvi (serde + apvalks) Ø 11 mm, kas ir sertificēta atbilstoši EN 1891 tipam A (šīs ierīces sertificēšanai tika izmantota sekojoša virve: Patron PLUS Ø 11 mm); 3) Nav ierobežojumu uz nogāžu slīpumu vai garumu. 4) Pārvietojoties pa slīpām virsmām nav nepieciešami papildu drošības pasākumi. 5) Ierīces pārslodze vai noslogošana var bojāt enkura virvi. 6) Ir aizliegts izmantot štropes vai pagarinājumus, lai piestiprinātu ierīci pie jūsu iekares. 7) Izmantošanas laikā enkura punktam ir vienmēr jāatrodas virs iekares jostas stiprinājuma uz jūsu vidukļa. 8) Tehniskā enkura virves veiktspēja var būtiski atšķirties netīrumu, mitruma, ledus, atkārtotas izmantošanas vienā vietā un nolietojuma dēļ: ņemiet vērā, ka šie faktori ietekmēs virves īpašības ierīcē un nolaišanās ātrumu.
9.3 - Prasības EN 12841-C (att.13). 4.1.1) Enkura virves. 4.1.8) Maksimālā izmērītā slodze. 4.1.2 + 5.4.2) Saderība. 4.1.3 + 5.4.3) Bloķēšanas mehānisms. 4.1.4 + 5.4.4) Novietojums. 4.1.5 + 5.4.5) Aizdare. 4.1.6 + 5.4.6) Malu dizains. 4.1.7) Noturība pret koroziju. 4.4.2 + 5.4.8.3) Nolaišanās spēja. 4.4.3 + 5.5.2) Minimālā darba stiprība. 4.4.4 + 5.5.3 + 4.1.9 + 5.3.5) Minimāla statiskā stiprība + Funkcionālās prasības no sausa uz mitru - min. 12 kN 3 minūšu garumā. 4.4.5 + 4.4.6 + 5.6.3) Dinamiskā stiprība + atlikusī izturība. 4.4.7 + 4.4.8 + 4.4.9 + 5.7) Nolaišanās ātrums + iedarbība uz enkura virvi + temperatūras pieaugums.
10) REZERVES DAĻAS/PIEDERUMI.
Šis ražojums ir saderīgs tikai ar turpmāk norādītajām rezerves daļām un piederumiem: virve*, aizsargapvalks/apvalks*, regulējamais savienotājs (att. 14). **Uzmanību!** Rezerves daļu nomaiņu (izņemot regulētāja savienotāju un aizsargapvalkus štropēm, kas nav aprīkotas ar iešūtu gala savienojumu) drīkst veikt tikai ražotājs, ražotāja pilnvarota persona vai spēkā esošajā nacionālajā likumdošanā par individuālo aizsarglīdzekļu pārbaudēm noteikta kompetentā persona. **Uzmanību!** Piederumi/rezerves daļas, kas apzīmētas ar zvaigznīti (*), pašas par sevi nav IAL. **Uzmanību!** Pirms piederumu/rezerves daļu uzstādīšanas izlasiet un saprotiet tās ierīces lietošanas pamācību, kurā tie tiks uzstādīti. **Uzmanību!** Pirms lietošanas pārbaudiet, vai piederums/rezerves daļa ir pareizi uzstādīta.

LIETUVIŲ

Šio prietaiso naudojimo instrukciją sudaro bendri ir specialūs nurodymai, abu juos reikia atidžiai perskaityti ir suprasti prieš naudojimą. **Dėmesio!** Šiame informaciniame lapelyje aprašytos tik konkrečios instrukcijos.
SPECIALIOS INSTRUKCIJOS FINCH+.
Šioje pastaboje yra reikiama informacija teisingai naudoti šį produktą: „Finch+" (reguliuojamas darbo padėties nustatymo diržas / laikinas inkaro įtaisas / horizontali gelbėjimo linija / nusileidimas).
1) TAIKYMO SRITIS.
Šis produktas yra asmeninis apsaugos prietaisas (PPE) nuo kritimo iš aukščio; jis atitinka (ES) 2016/425 Reglamentą. EN 358: 2018 - Diržai, skirti darbui nustatyti ir suvaržyti, bei darbo nustatymo diržai. EN 795: 2012-B / C - Laikinieji inkaro įtaisai. EN 12841: 2006-C - Virvių reguliavimo įtaisas / nuleidėjas (tenkinami visi standarto reikalavimai, išskyrus 4.1.2 ir 4.1.3 punktus, į kuriuos nebuvo atsižvelgta; žr. 9 pastraipą ir 13 pav.). Šis produktas gali būti naudojamas tik kartu su CE ženklu pažymėta įranga: darbo įranga, tokia kaip jungtys (EN 362), diržai (EN 358/EN 361/EN 813) ir t.t. **Dėmesio!** Šiame gaminyje turi būti laikomasi EN 365 standarto (bendroji instrukcija / 2.5 punktas). **Dėmesio!** Šiam produktui reikalingas periodiškas išsamus patikrinimas yra privalomas išsamus patikrinimas (bendrieji nurodymai / 8 dalis).
1.1 - Numatomi naudojimo būdai. Bet kokių darbų aukštyje metu reikia naudoti asmenines apsaugos priemones (AAP) nuo kritimo rizikos. Prieš einant į darbo vietą privaloma apsvarstyti visus rizikos veiksnius (aplinkos, susijusius, pasekminius). Įranga sukurta šiems tikslams: kritimų iš aukščio prevencija (EN 358 / EN 12841-C); apsauga nuo kritimo iš aukščio (EN 795-B / C). **Dėmesio!** Nenaudokite šios įrangos kėlimo darbams. **Dėmesio!**Būkite atidūs naudodamiesi įranga arti judančių mašinų ir kilus pavojui dėl elektros.
2) INFORMUOTOS INSTITUCIJOS. Žiūrėkite legendą, pateiktą bendruosiuose nurodymuose (9 punktas / D lentelė): M4; N1.
3) NOMENKLATŪRA (pav. 2.1). A) Prisiūta jungtis su jungiamąja kilpa. B) Prisiūta virvės pusė. C) Apsauginė virvės įvorė. D) Virvės reguliavimo įtaiso jungtis. E) Virvės reguliavimo įtaiso jungties anga. F) Kamera. G) Virvės laisvoji pusė. H) Galinė rankovė. I) Valdymo svirtis.
3.1 - Pagrindinės medžiagos. Žiūrėkite bendrosiose instrukcijose pateiktą legendą (paragrafas 2.4): 3; 7 (virvės reguliavimo įtaisas); 7 (virvė, apsauginė rankovė).
4) ŽENKLINIMAI.
Skaičiai / raidės be antraščių: žr. legendą, pateiktą bendrosiose instrukcijose (5 paragrafas).
4.1 - Bendra (pav. 3). Virvės reguliavimo įtaisas: : 1; 4; 6; 7; 8; 11; 12; 15; 19. Virvė: 2; 4; 6; 7; 8; 11; 12; 19; 30) Virvės skersmuo; 31) Įrangos ilgis.
4.2 - Atsekamumas (pav. 3). Virvės reguliavimo įtaisas: : T1; T3; T8; T9. Virvė: T2; T8; T9.
5) SUDERINAMUMAS.
5.1 - Jungtys. Virvių reguliavimo įtaiso angoje reikia naudoti įmontuotą jungtį arba, kaip alternatyvą, vieną iš suderinamų EN 362 apvalių jungčių, nurodytų diagramoje (14 pav.). **Atsargiai!** Naudojant kitą jungtį (pvz., didelio pagrindo jungtį), gali sutrikti tinkamas įrangos veikimas. Įtaiso prisiūta galinė kilpa yra suderinama su visomis jungtimis, atitinkančiomis EN 362 ir turinčiomis užrakinimo vartus (2.2 pav.). Turi būti naudojama maža akutė, esanti galo gale, kad laisvoji virvės pusė būtų gerai sutvarkyta, pavyzdžiui, naudojant krumpliaračio karabiną. **Mirtinas pavojus!** Nenaudokite prisijungti prie tvirtinimo taško.
5.2 - Tvirtinimo taškai. Tik EN 795 standarto reikalavimus atitinkančius tvirtinimo taškus (mažiausiai 12 kN arba 18 kN ne metaliniams inkarams), kurie neturi aštrių briaunų. (5 pav.).
6) NAUDOJIMO ISTRUKCIJOS EN 358.
Įrangą galima naudoti kaip reguliuojamą darbo padėties nustatymo virvę.
6.1 - Šoninio tvirtinimo režimas / EN 358. Pritvirtinkite virvės reguliavimo įtaiso jungtį prie vieno EN 358 šoninio tvirtinimo taško ant diržų (6.1 pav.). Apvažiuokite pririštą virvės pusę aplink inkaro konstrukciją ir prijunkite gnybto jungtį prie kito EN 358 tvirtinimo taško ant diržų teisingoje padėtyje (4.1-4.2 pav.). Sureguliuokite padėties nustatymo virvę taip, kad ji būtų įtempta; kad tvirtinimo taškas yra lygus ar didesnis už juosmens diržo aukštį. **Dėmesio!** Įsitikinkite, kad apsauginė mova apsaugo virvę. Norėdami sumažinti atstumą nuo tvirtinimo taško, viena ranka patraukite lyno laisvąją pusę (6.3 pav.). Norėdami padidinti atstumą, suimkite ir šiek tiek pasukite įtaisą viena ranka, o kita ranka prilaikykite save ant konstrukcijos arba laikykite virvės laisvąja puse (6.4 pav.).
6.2 - Priekinio tvirtinimo režimas / EN 813. Pritvirtinkite virvės reguliavimo įtaiso jungtį prie EN 813 vidurinio tvirtinimo taško ant diržų (7.1 pav.) ir prijunkite gnybto jungtį tiesiai prie tvirtinimo taško (7.2 pav.). Sureguliuokite padėties nustatymo virvę taip, kad ji būtų įtempta; kad tvirtinimo taškas yra lygus ar didesnis už juosmens diržo aukštį. Norėdami sumažinti atstumą nuo tvirtinimo taško, viena ranka patraukite lyno laisvąją pusę (7.3 pav.). Norėdami padidinti atstumą, suimkite ir šiek tiek pasukite įtaisą viena ranka, o kita ranka laikykite virvės laisvąją pusę (7.4 pav.). **Dėmesio!** Valdymo svirties valdymas nelaikant laisvo virvės galo gali sukelti vartotojui kritimo pavojų.
6.3 - Įspėjimai. 1) Reguliuojamas diržas, skirtas „Finch" padėčiai nustatyti, nėra skirtas kritimui sulaikyti. Jei dėl darbo vietos kyla pavojus nukristi iš aukščio, šį įtaisą reikia naudoti kartu su tinkama kritimo stabdymo sistema ar kolektyvine apsauga. 2) Naudotojas visada turi būti žemiau tvirtinimo taško (8 pav.). 3) Kai diržas uždedamas, jis turi būti įtemptas taip, kad laisvas kritimas būtų didesnis nei 0,5 m. 4) Maksimali darbinė apkrova: 140 kg. 5) Naudojant darbo vietos nustatymo sistemą, įranga paprastai palaiko vartotoją. Todėl labai svarbu apsvarstyti galimybę naudoti atsarginę sistemą, tokią kaip apsaugos nuo kritimo sistema. 6) Mazgai gali pakenkti tinkamam įrangos veikimui.
7) NAUDOJIMO INSTRUKCIJA - EN 795-B.
Įranga gali būti naudojama kaip laikinas inkaro įtaisas.
7.1 - Įrengimas. Perduokite įrangą aplink tinkamos formos ir stiprumo konstrukciją. Reguliavimo įtaiso ir gnybtų jungtį pritvirtinkite naudodami papildomą pakankamo stiprumo EN 362 jungtį (9.2 pav.) Arba per takelažo plokštę. Sureguliuokite virvės ilgį, kad būtų sudarytas ne didesnis kaip 60 ° kampas (9.3 pav.), ir naudodamiesi išvenkite nekontroliuojamų judesių. Galiausiai suriškite mulo mazgą laisvojoje virvės pusėje šalia reguliavimo įtaiso, sujungdami jį su perviršiniu mazgu. **Atsargiai!** Įsitikinkite, kad reguliavimo įtaisas neatsiremia į konstrukciją (9.4 pav.). **Atsargiai!** Nurodytos vertės yra susijusios su bandymais, atliktais naudojant konstrukcijas su apskrito skerspjūvio elementais: kitokios formos skerspjūviai ir bet kokie virvės mazgai gali sumažinti įrangos stiprumą. **Atsargiai!** Nenaudokite įrangos ant konstrukcijų su aštriais kraštais (9.5 pav.).
8) NAUDOJIMO INSTRUKCIJA - EN 795-C.
Įranga gali būti naudojama kuriant horizontalią vieno ilgio gelbėjimo liniją.
8.1 - Įrengimas. Įrenkite įrangą tarp dviejų tvirtinimo taškų, kaip parodyta (10.1 pav.). Pradinį maždaug 1 kN įtempimą tempkite laisvu lyno kraštu vienu iš šių būdų: du žmonės traukia kartu (10.2 pav.); Tik vienas asmuo, naudodamas traukimo sistemą 3: 1 (10.3 pav.). Galiausiai virvės laisvojoje pusėje šalia reguliavimo įtaiso suriškite mulo mazgą kartu su perviršiniu mazgu. **Atsargiai!** Per didelis pradinis įtempimas gali šiek tiek sumažinti atsitraukimo atstumą kritimo atveju, kai jis yra prijungtas prie gelbėjimo virvės, tačiau tai padidina inkarų apkrovą. **Atsargiai!** Neteisingas įrengimas yra pavojingas, nes jis gali smarkiai pakenkti tinkamam įrenginio veikimui (10.7 pav.).
8.2 - Naudojimas. Norėdami prisijungti prie gelbėjimo linijos, naudokite tik šiuos įrenginius: EN 354 saugos diržas; EN 358 padėties nustatymo diržas; EN 355 diržas su energijos sugerėju. **Atsargiai!** Vykdykite prietaiso, kurį ketinate naudoti, instrukcijas, visų pirma atsižvelgdami į vietą inkaro atžvilgiu ir laisvą atstumą. **Atsargiai!** Gelbėjimo virvės negalima naudoti kartu su EN 360 ištraukiamu kritimo ribotuvu. **Atsargiai!** Niekada nenaudokite horizontalios gelbėjimo virvės kartu su kontroliuojamo tipo kritimo ribotuvu, turinčiu lanksčią inkaro liniją (EN 353-2), kurios nebuvo išbandytos kartu: tai gali žymiai padidinti laisvojo atstumo vertę. **Atsargiai!** Palikdami gelbėjimosi liniją nepalankiomis oro sąlygomis, ji gali pakenkti jos siūlomam saugos lygiui.
8.3 - Laisvas atstumas (11 pav.). Įrengdami gelbėjimosi liniją, atsižvelkite į laisvojo atstumo vertę, t.y. į minimalų laisvą plotą, kuris turi būti garantuotas, kad krisdamas negalėtų vartotojui susidurti su žeme ar kitomis kliūtimis. Atstumas tarp atstumų apskaičiuojamas iš šių verčių sumos: A) gelbėjimo linijos deformacija veikiant apkrovai. B) Maksimalus diržo ilgis po kritimo, įskaitant prailgintą energijos sugerimo ilgį (jei jo yra). C) Įprastas vartotojo aukštis (1,5 m). D) Saugumas (1 m).
8.4 - Įlinkis. Nuokrypio vertės nurodomos bandymams, kurių dinaminis įtempis yra 9 kN. Šių bandymų metu inkarams perduodamas įtempis yra mažesnis kaip 6 kN. **Atsargiai!** Kritimas naudojant gali būti ne toks stiprus. **Atsargiai!** Patikrinkite, ar gelbėjimo juostos deformacija apkrovos metu arba kritimo atveju nesuteikia gelbėjimo virvės sąlyčio su aštriu kraštu, pjovimo briauna ar kita kliūtimi, galinčia sugadinti virvę.
8.5 - ĮSPĖJIMAI EN 795-B / C.
1) Inkaro įrenginius turėtų įrengti tik kompetentingi asmenys arba organizacijos. 2) Įrenginys turi būti tinkamai patikrintas, pavyzdžiui, atliekant skaičiavimus ar bandymus. 3) Įdiegę įsitikinkite, kad etiketė yra matoma ir skaitoma. Jei ne, rekomenduojama pridėti papildomą ženklinimą prie inkaro įrenginio. 4) Patikrinkite dokumentus, kuriuos montuotojas turi pateikti po įrengimo (EN 795: 2012 - A.2 priedas). 5) Inkarų įtaisai yra skirti naudoti tik vienam asmeniui vienu metu; 6) Kai inkariniai įtaisai yra kritimo arešto sistemos dalis, naudotojas turi naudoti įtaisą, ribojantį jėgos, kurią sukelia kritimo dinamika, maksimalų 6 kN; 7) Inkaravimo įtaisai gali būti naudojami tik PPE apsaugos nuo nukritimo sistemose, o ne krovinių pakėlimo sistemose; 8) Rekomenduojama kiekvieną tvirtinimo įtaisą pažymėti paskutinio ar kito patikrinimo datą (pvz., neištrinamą etiketę, kuri nekeičia tvirtinimo įtaiso struktūros). 9) Didžiausias inkaro stiprumas ir maksimali apkrova, kurią galima perduoti į konstrukciją: 18 kN.
9) NAUDOJIMO INSTRUKCIJA - EN 12841-C.
Įrenginys atitinka visus standarto EN 12841: 2006-C (nusileidimo priemonė) reikalavimus ir bandymus, kaip parodyta 13 paveiksle. 4.1.2 (Suderinamumas) ir 4.1.3 (Išleidimo prevencijos mechanizmas) punktai nebuvo svarstomi, nes standarto EN 358: 2018 (neveikiantis įrenginys) ir standarto EN 12841: 2006-C (rankiniu būdu atidaromas) reikalavimai neatitinka. prietaisas). Įrenginys FINCH + yra diržas, skirtas darbo vietos nustatymui, atitinkančiam EN 358: 2018, kuris taip pat gali būti naudojamas kaip darbinės linijos nusileidėjas pagal EN 12841: 2006-C. Dėl šios priežasties norint atidaryti prietaisą, reikalingas įrankis: šį veiksmą turi atlikti gamintojo įgaliotas kompetentingas asmuo, o taip apibrėžtas remiantis nacionaliniais standartais ir taisyklėmis. Įranga gali būti naudojama kaip C tipo virvių reguliavimo įtaisas nusileidimui išilgai inkaro linijos. Maksimali darbinė apkrova 140 kg. **Dėmesio!** Virvės ilgio reguliatoriai neturi būti naudojami kritimui sulaikyti. **Dėmesio!** Inkaro linija, apkrauta visu vartotojo svoriu, turi būti laikoma darbine linija ir nėra skirta sulaikyti kritimą. Privaloma naudoti A tipo kritimo stabdymo įtaisą, sujungtą su saugos linija. Atkreipkite dėmesį, kad atsarginė sistema niekada nebūtų įkelta į darbo liniją.
9.1 - Nusileidimas (12 pav.). Laikydami laisvą virvės galą viena ranka, kita ranka palaipsniui valdykite valdymo svirtį, kad sureguliuotumėte nusileidimo greitį. **Dėmesio!** Niekada nepraraskite nusileidimo virve valdymo, nes gali būti sunku atgauti kontrolę.
9.2 - Įspėjimai. 1) Visada mūvėkite porą tinkamų pirštinių, kad apsaugotumėte rankas, kai manevruojate prietaisu ir virve. 2) Naudokite tik statinį arba pusiau statinį lyną (šerdį + apvalkalą) Ø 11 mm, sertifikuotą pagal EN 1891 A tipą (Šio prietaiso sertifikavimui buvo naudojama ši virvė: „Patron PLUS Ø 11 mm"); 3) Nuožulnių takų ilgiui ar nuožulnumui nėra taikomi apribojimai. 4) Važiuodami nuožulniais takais, jokių specialių atsargumo priemonių nereikia. 5) Bet koks perkrovimas ar pakrovimas įrenginyje gali pakenkti inkaro linijai. 6) Niekada nenaudokite virvių ar ilgintuvų, kad prijungtumėte įrenginį prie diržų. 7) Naudojimo metu tvirtinimo taškas visada turi būti virš jūsų diržų tvirtinimo taško. 8) Inkaro linijos techninės charakteristikos gali labai skirtis dėl nešvarumų, drėgmės, ledo, pakartotinių nusileidimų tame pačiame ruože: atminkite, kad šie nukrypimai turės įtakos virvės veikimui prietaiso viduje ir atitinkamai kilimo greičiui.
9.3 - Reikalavimai EN 12841-C (13 pav.). 4.1.1) Inkaro linijos. 4.1.8) Didžiausia vardinė apkrova. 4.1.2 + 5.4.2) Suderinamumas. 4.1.3 + 5.4.3) Išleidimo prevencijos mechanizmas. 4.1.4 + 5.4.4) Talpinimas. 4.1.5 + 5.4.5) Fiksavimas. 4.1.6 + 5.4.6) Krašto dizainas. 4.1.7) Atsparumas korozijai. 4.4.2 + 5.4.8.3) Gebėjimas nusileisti. 4.4.3 + 5.5.2) Minimalus darbinis stipris. 4.4.4 + 5.5.3 + 4.1.9 + 5.3.5) Minimalus statinis stipris + Funkciniai reikalavimai po kondicionavimo iki šlapio - min. 12 kN 3 minutes. 4.4.5 + 4.4.6 + 5.6.3) Dinaminis stipris + Liekamasis stipris. 4.4.7 + 4.4.8 + 4.4.9 + 5.7) Mažėjimo greitis + Poveikis inkaro linijai + Temperatūros kilimas.
10) ATSARGINĖS DALYS / PRIEDAI.
Šis gaminys yra suderinamas tik su toliau išvardytomis atsarginėmis dalimis ir specialiais priedais: virvė *, apsauginis apvalkalas / dangtelis *, reguliavimo jungtis (14 pav.). **Dėmesio!** Atsarginių dalių keitimą gali atlikti tik gamintojas, gamintojo įgaliotasis asmuo arba kompetentingas asmuo pagal galiojančius nacionalinius AAP tikrinimo reikalavimus, išskyrus reguliatoriaus jungties ir apsauginio apvalkalo pakeitimą diržuose, kuriuose nėra prisiūtų gnybtų jungčių. **Dėmesio!** Asterisku (*) pažymėti priedai/atsarginės dalys pačios nėra laikomos AAP. **Dėmesio!** Prieš montuodami priedą/atsarginę dalį, perskaitykite ir supraskite įrenginio, kuriame bus montuojama, naudojimo instrukcijas. **Dėmesio!** Prieš naudodami patikrinkite, ar priedas/atsarginė dalis yra tinkamai sumontuota.

БЪЛГАРСКИ

Инструкциите за употреба на това устройство се състоят от обща инструкция и от една специфична за него инструкция. И двете трябва да бъдат прочетени внимателно преди употреба. **Внимание!** Този лист съдържа само специфичната инструкция.
СПЕЦИФИЧНИ ИНСТРУКЦИИ FINCH+.
Този документ съдържа информацията, необходима за правилно използване на следния/те продукт/и: Finch+ (регулируем колан за работно позициониране / временно анкерно устройство /хоризонтално спасително въже / спусково устройство).
1) ОБЛАСТ НА ПРИЛОЖЕНИЕ.
Този продукт представлява лично предпазно средство (ЛПС) срещу падане от височина; то е в съответствие с Регламент (ЕС) 2016/425. EN 358:2018 - Колани за работно позициониране и задържане и ремъци за работно позициониране. EN 795:2012-B/C - Временни анкерни устройства. EN 12841:2006-C - Устройство за регулиране на въжето/ спусково устройство (всички изисквания на стандарта са изпълнени, с изключение на клаузи 4.1.2 и 4.1.3, които не са взети предвид; вижте раздел 9 и фиг. 13). Този продукт може да се използва само в комбинация с оборудване с маркировка CE: работно оборудване, като съединители (EN 362), седалки (EN 358/ EN 361/EN 813) и т.н. **Внимание!** За този продукт трябва да се спазват указанията, дадени в стандарт EN 365 (общи инструкции / раздел 2.5). **Внимание!** Задължително е този продукт периодично да се проверява обстойно (общи инструкции / раздел 8).
1.1 - Предназначение. Всякакви работи, извършвани във височина, предполагат използването на лични предпазни средства (ЛПС) за предотвратяване на риска от падане. Преди да стигнете до работното място, трябва да съобразите всички рискови фактори (на околната среда, съпътстващи, последващи). Оборудването е предназначено за следните приложения: предотвратяване на падане от височина (EN 358 / EN 12841-C); защита срещу падане от височина (EN 795-B/C). **Внимание!** Не използвайте това оборудване за повдигане. **Внимание!** Бъдете внимателни, докато използвате оборудването в близост до движещи се машини и в случай на електрическа опасност.
2) НОТИФИЦИРАНИ ОРГАНИ.
За справка прегледайте легендата в общите инструкции (раздел 9 / таблица D): M4; N1.
3) НОМЕНКЛАТУРА (Фиг. 2.1). A) Зашити краища с отвор за свързване. B) Зашита страна на въжето. C) Защитна втулка за въжето. D) Съединител на устройството за регулиране на въжето. E) Отвор за конектора на устройството за регулиране на въжето. F) Зъбец. G) Свободен край на въжето. H) Втулка за краен ограничител. I) Лост за управление.
3.1 - Основни материали. За справка разгледайте легендата в общите инструкции (раздел 2.4): 3; 7 (устройство за регулиране на въжето); 7 (въже, защитна втулка).
4) МАРКИРОВКА.
Числа/букви без надпис: за справка разгледайте легендата в общите инструкции (раздел 5).
4.1 - Общо (Фиг. 3). Устройство за регулиране на въжето: 1; 4; 6; 7; 8; 11; 12; 15; 19. Въже: 2; 4; 6; 7; 8; 11; 12; 19; 30) Диаметър на въжето; 31) Дължина на устройството.
4.2 - Проследяемост (Фиг. 3). Устройство за регулиране на въжето: T1; T3; T8; T9. Въже: T2; T8; T9.
5) СЪВМЕСТИМОСТ.
5.1 - Съединители (конектори). В отвора на устройството за регулиране на въжето трябва да се използва или предоставения конектор, или един от съвместимите овални конектори EN 362, посочени в таблицата (фиг. 14). **Внимание!** Използването на различен конектор (напр. конектор с широка основа), може да наруши правилното функциониране на оборудването. Пришитият клуп на оборудването е съвместим с всички съединители, отговарящи на EN 362 и оборудвани с блокиращ регулатор (Фиг. 2.2). Малкият отвор в блокиращата втулка трябва да се използва, за да се поддържа добре организиран свободния край на въжето, например, с помощта на зъбна карабина. **Опасност от смърт!** Не използвайте за свързване към точка на закрепване.
5.2 - Закрепващи (анкерни) точки. Могат да се използват само точки за закрепване, които отговарят на стандарта EN 795 (минимална якост 12 kN или 18 kN за неметални анкери), които нямат остри ръбове. (Фиг. 5).
6) ИНСТРУКЦИИ ЗА УПОТРЕБА EN 358.
Екипировката може да се използва като регулируем колан за работно позициониране.
6.1 - Режим на странично закрепване / EN 358. Закрепете конектора на устройството за регулиране на въжето в една EN 358 точка за странично закрепване на сбруята (предпазните ремъци) (Фиг. 6.1). Прекарайте зашития край на въжето около конструкцията на анкъра и свържете крайните конектори към другата EN 358 точка на закрепване на сбруята в правилната позиция (Фиг. 4.1-4.2). Регулирайте ремъка за позициониране по такъв начин, че да е изпънат; така точката на закрепване е на височина, равна или по-голяма от височината на колана на талията. **Внимание!** Уверете се, че защитната втулка предпазва въжето. За да намалите разстоянието от точката на закрепване, издърпайте с една ръка свободния край на въжето (Фиг. 6.3). За да увеличите разстоянието, хванете и леко завъртете устройството с една ръка, докато с помощта на другата ръка се крепите върху конструкцията или държите свободния край на въжето (Фиг. 6.4).
6.2 - Режим на фронтално закрепване / EN 813. Закрепете здраво съединителя на устройството за регулиране на въжето към EN 813 точката на закрепване на корема на обезопасителната сбруя (Фиг. 7.1) и свържете крайния съединител директно към точката на закрепване (Фиг. 7.2). Регулирайте ремъка за позициониране по такъв начин, че да е изпънат; така точката на закрепване е на височина, равна или по-голяма от височината на колана на талията. За да намалите разстоянието от точката на закрепване, издърпайте с една ръка свободния край на въжето (Фиг. 7.3). За да увеличите разстоянието, хванете и леко завъртете устройството с една ръка, докато с помощта на другата ръка държите свободния край на въжето (Фиг. 7.4). **Внимание!** Работата с лоста за управление, без задържане на свободния край на въжето, може да изложи потребителя на риск от падане.
6.3 - Предупреждения. 1) Регулируемият ремък за позициониране при работа Finch (Финч) не е предназначен за спиране на падане. В случай, че работното място Ви излага на опасност от падане от височина, това устройство трябва да се използва в комбинация с подходяща система за спиране на падане или колективна защита. 2) Потребителят трябва винаги да бъде позициониран под точката на закрепване. (Фиг. 8). 3) След като се постави ремъкът, той трябва да се държи изпънат по такъв начин, че да предотврати свободно падане до 0,5 м. 4) Максимално работно натоварване: 140 кг. 5) Използвайки система за позициониране при работа, потребителят обикновено се закрепя от оборудването. Вследствие на това е от съществено значение да се обмисли използването на резервна система като система за защита от падане. 6) Наличието на възли може да компрометира правилното функциониране на оборудването.
7) ИНСТРУКЦИИ ЗА УПОТРЕБА - EN 795-B.
Оборудването може да се използва като временно анкерно устройство.
7.1 - Инсталиране. Поставете оборудването около конструкция с подходяща форма и здравина. Закрепете конектора на устройството за регулиране и клемния конектор с помощта на допълнителния конектор EN 362 с достатъчна якост (Фиг. 9.2) или чрез монтажната пластина. Регулирайте дължината на въжето, за да създадете ъгъл, който не е по-широк от 60° (Фиг. 9.3) и да избегнете не контролирани движения по време на употреба. Накрая завържете пресукан възел на свободния край на въжето до устройството за регулиране, комбинирайки го с обикновен възел. **Внимание!** Уверете се, че устройството за регулиране не се обляга на конструкцията (Фиг. 9.4). **Внимание!** Посочените стойности се отнасят до изпитвания, проведени с помощта на конструкции с кръгло напречно сечение: напречни сечения с различна форма и всеки възел на въжето може да намали здравината на оборудването. **Внимание!** Не използвайте оборудването върху конструкции с остри ръбове (Фиг. 9.5).
8) ИНСТРУКЦИИ ЗА УПОТРЕБА - EN 795-C.
Оборудването може да се използва за създаването на хоризонтален еднолентов спасителен колан.
8.1 - Инсталиране. Инсталирайте оборудването между две точки на закрепване, както е показано (Фиг. 10.1). Приложете първоначално напрежение от около 1 kN, като дърпате страничния край на въжето по един от следните начини: двама души дърпат заедно (Фиг. 10.2); само един човек с помощта на 3:1 система за теглене като помощно средство (Фиг. 10.3). И накрая, завържете пресукан възел, комбиниран с обикновен възел на свободния край на въжето до устройството за регулиране. **Внимание!** Прекомерното първоначално напрежение може леко да намали безопасното разстояние в случай на падане, докато е свързано със спасителното въже, но това увеличава натиска върху анкерите. **Внимание!** Неправилният монтаж е опасен, тъй като може драстично да компрометира правилното функциониране на оборудването (Фиг. 10.7).
8.2 - Използване. Използвайте само следните устройства за свързване към спасителното въже: EN 354 ограничителен ремък; EN 358 ремък за позициониране; EN 355 ремък с абсорбатор на енергия. **Внимание!** Следвайте инструкциите на устройството, което ще използвате, по-специално по отношение на положението спрямо анкъра и безопасното разстояние. **Внимание!** Спасителното въже не може да се използва заедно с прибиращия се спирачен механизъм за защита от падане EN 360. **Внимание!** Никога не използвайте хоризонталното спасително въже в комбинация с управляем вид механизъм за защита от падане, включително гъвкаво застопоряващо въже (EN 353-2), които не са тествани заедно: това може значително да увеличи стойността на безопасната дистанция. **Внимание!** Оставянето на спасителното въже да е изложено на неблагоприятни атмосферни условия може да компрометира нивото на безопасност, което предлага.
8.3 - Обезопасително разстояние (Фиг. 11) Докато инсталирате спасителното въже, вземете под внимание стойността на обезопасителното разстояние, т.е. минималното свободно пространство, което трябва да бъде гарантирано, за да се предотврати сблъскването на потребителя със земята или други препятствия в случай на падане. Обезопасителното разстояние се изчислява чрез сумирането на следните стойности: A) отклонението на спасителното въже, когато е натоварено. B) Максималната дължина на ремъка след падането, включително (ако има), увеличената дължина на абсорбатора на енергия. C) Обичайната височина на потребителя (1.5 м). D) Граница на безопасност (1 м).
8.4 - Отклонение. Стойностите, посочени за отклонение, се отнасят за изпитвания, проведени с динамично натоварване от 9 kN. По време на тези тестове, натоварването, предавано на анкерите, е по-ниско от 6 kN. **Внимание!** Падането по време на употреба може да бъде по-малко тежко. **Внимание!** Уверете се, че отклонението на спасителното въже при натоварване или в случай на падане не довежда спасителното въже до контакт с остър ръб, режещ ръб или друго препятствие, което може да повреди въжето.
8.5 - ПРЕДУПРЕЖДЕНИЯ EN 795-B/C.
1) Единствено компетентни лица или организации трябва да инсталират закрепващи устройства. 2) Инсталацията трябва да бъде добре проверена, например чрез изчисления или тестове. 3) Уверете се, че след монтажа етикетът е видим и четим. Ако не, препоръчваме Ви да приложите допълнително етикетиране в близост до закрепващото устройство. 4) Проверете документацията, която трябва да бъде предоставена от монтажника след монтажа (EN 795: 2012 - Приложение A.2). 5) Закрепващите устройства са проектирани да се използват само от едно лице във всеки един момент; 6) Когато закрепващите устройства са част от система за спиране на падането, потребителят трябва да използва устройство, което ограничава силата, генерирана от динамиката на падане до максимум 6 kN; 7) Закрепващите устройства могат да се използват само в системи против падане на PPE, а не в системи за повдигане на товари; 8) Препоръчително е да се маркира всяко устройство за закрепване с датата на последната или следващата проверка (например незаличим етикет, който не променя структурата на закрепващото устройство). 9) Максималната сила на анкъра и максималното натоварване, които могат да се предават на конструкцията: 18 kN.
9) ИНСТРУКЦИИ ЗА УПОТРЕБА - EN 12841-C.
Устройството отговаря на всички изисквания и тестове на стандарт EN 12841:2006-C (спусково устройство), както е показано на фиг.13. Клаузи 4.1.2 (Съвместимост) и 4.1.3 (механизъм за предотвратяване на освобождаването) не са взети под внимание, тъй като има несъответствие между изискванията на стандарт EN 358:2018 (устройство, което не може да се отваря) и тези на стандарт EN 12841:2006-C (устройство с възможност за ръчно отваряне). Устройството FINCH+ е ремък, предназначен за работно позициониране в съответствие с EN 358:2018 , което може да се използва и като спусково устройство за работна линия съгласно EN 12841:2006-C. Поради тази причина, за да се отвори устройството, е необходим инструмент: тази операция трябва да се извърши от компетентно лице, упълномощено от производителя или така дефинирано въз основа на националните стандарти и разпоредби. Оборудването може да се използва като устройство за регулиране на въже тип C за спускане по анкерното въже. Максимално работно натоварване 140 кг. **Внимание!** Настройките за дължина на въжето не трябва да се използват за задържане при падане. **Внимание!** Анкерното въже, натоварено с цялото тегло на потребителя, трябва да се счита за работно въже и не е предназначено за спиране при падане. Задължително е използването на резервно устройство за защита от падане тип A , свързано с обезопасително въже. Обърнете внимание, че допълнителната система никога не е натоварена на работната линия.
9.1 - Спускане (Фиг. 12). Задръжте свободния край на въжето с една ръка, докато постепенно натискате лоста за управление с другата ръка, за да регулирате скоростта на спускането. **Внимание!** Никога не изпускайте управлението на Вашето спускане, това може да доведе до трудно възвръщане на контрола.
9.2 - Предупреждения. 1) Винаги носете чифт подходящи ръкавици, за да защитите ръцете си, когато маневрирате с устройството и въжето. 2) Използвайте само статично или полустатично въже (сърцевина+ обвивка) Ø 11 мм, сертифицирано по EN 1891 тип A (За сертифицирането на това устройство е използвано следното въже: Patron PLUS Ø 11 мм); 3) Няма ограничения за дължината или наклона на скосените площадки. 4) Не се изискват специални предпазни мерки при достъп до наклонени терени. 5) Всяко претоварване или товарене на устройството може да повреди анкерното въже. 6) Никога не използвайте ремъци или удължения по някакъв начин, за да свържете устройството към Вашата сбруя. 7) По време на употреба, точката на закрепване трябва да е поставена винаги над мястото за закрепване на колана на талията на Вашата сбруя. 8) Техническите характеристики на анкерното въже могат да се различават значително поради мръсотия, влага, лед, многократно спускане на един и същ участък: имайте предвид, че тези разлики ще повлияят на функционирането на въжето вътре в устройството и съответно на скоростта на спускане.
9.3 - Изисквания EN 12841-C. (фиг. 13). 4.1.1) Анкерни въжета. 4.1.8) Максимално номинално натоварване. 4.1.2 + 5.4.2) Съвместимост. 4.1.3 + 5.4.3) Механизъм за предотвратяване на освобождаването. 4.1.4 + 5.4.4) Поставяне. 4.1.5 + 5.4.5) Заключване. 4.1.6 + 5.4.6) Дизайн на ръбовете. 4.1.7) Устойчивост на корозия. 4.4.2 + 5.4.8.3) Възможност за спускане. 4.4.3 + 5.5.2) Минимална работна здравина. 4.4.4 + 5.5.3 + 4.1.9 + 5.3.5) Минимална статична якост + функционални изисквания след намокряне - мин. 12 kN за 3 минути. 4.4.5 + 4.4.6 + 5.6.3) Динамична якост + Остатъчна здравина. 4.4.7 + 4.4.8 + 4.4.9 + 5.7) Скорост на спускане+ Ефект на анкерното въже+ Повишаване на температурата.
10) РЕЗЕРВНИ ЧАСТИ/АКСЕСОАРИ.
Този продукт е съвместим само с конкретните резервни части и аксесоари, изброени по-долу: въже*, защитна обвивка/капак*, конектор за регулиране (Фиг. 14). **Внимание!** Поставянето на резервни части (с изключение на подмяната на конектора за регулиране и на защитната обвивка в ремъците, които не са оборудвани с пришити конектори), може да се извършва само от производителя, от компетентно лице, упълномощено от производителя, или от компетентно лице съгласно действащите национални разпоредби за проверка на ЛПС. **Внимание!** Аксесоарите/резервните части, обозначени със звездичка (*), не представляват ЛПС сами по себе си. **Внимание!** Преди да поставите даден аксесоар/резервна част, прочетете и разберете инструкциите за употреба на средството, върху което е инсталиран/а. **Внимание!** Преди употреба проверявайте дали аксесоарът/резервната част е правилно инсталиран/а.

HRVATSKI

Upute za uporabu ovog uređaja su sačinjene od općih uputa i specifikacija, a oboje moraju biti pozorno pročitani prije uporabe. **Pozornost!** Ovaj dokument sadrži samo specifikacije.
SPECIFIČNE UPUTE FINCH+.
Ova obavijest sadrži informacije potrebne za ispravnu uporabu sljedećeg/ih proizvoda: Finch+ (podesiva sidrišna uzica za sigurnosno vezanje u radu/ privremeno sidrište / vodoravno osiguravajuće uže / spuštalica).
1) POLJE PRIMJENE.
Ovaj proizvod je uređaj za individualnu zaštitu (dispositivo di protezione individuale - D.P.I.) od pada s visine; sukladan je pravilniku (UE) 2016/425. EN 358:2018 - pojasevi za pozicioniranje u radu i držanje i sidrišne uzice za pozicioniranje u radu. EN 795:2012-B/C - Privremena sidrišta. EN 12841:2006-C - Naprava za podešavanje užeta:/ spuštalica (Svi zahtjevi prema standardima zadovoljeni su osim klauzula 4.1.2 i 4.1.3 koji nisu razmatrani, pogledajte odlomak 9 i Sliku 13). Ovaj proizvod može se koristiti isključivo u kombinaciji s opremom s CE oznakom: radnom opremom poput priključaka (EN 362), penjačkih pojaseva (EN 358/EN 361/EN 813) itd. **Pozornost!** Za ovaj proizvod se moraju poštovati indikacije norme EN 365 (opće upute / paragraf 2.5). **Pozornost!** Za ovaj proizvod obvezna je dubinska periodična kontrola (opće upute / paragraf 8).
1.1 - Predviđena namjena. Svaki rad na visini zahtijeva uporabu osobnih zaštitnih sredstava (OZS) protiv rizika od pada. Prije pristupanja radnom mjestu moraju se uzeti u obzir svi čimbenici rizika (okolišni, istodobni, posljedični). Oprema je dizajnirana za sljedeće primjene: sprečavanje padova s visine (EN 358 / EN 12841-C); zaštitu od padova s visine (EN 795-B/C). **Oprez!** Ovu opremu nemojte koristiti za podizanje. **Oprez!** Budite pažljivi kada koristite opremu u blizini strojeva koji se miču i u slučaju električnih hazarda.
2) NADLEŽNA TIJELA.
Pogledajte legendu u općim uputama (paragraf 9 / tablica D). M4; N1.
3) NOMENKLATURA (Sl. 2.1). A) Ušiveni kraj s okom veze. B) Ušiveni kraj užeta. C) Zaštitni rukav užeta. D) Sponka uređaja za podešavanje užeta:. E) Rupa za sponku uređaja za podešavanje užeta. F) Režanj. G) Slobodna strana užeta. H) Granični rukavac. I) Kontrolna ručica.
3.1 - Osnovni materijali. Pogledajte legendu u općim uputama (paragraf 2.4): 3; 7 (naprava za podešavanje užeta); 7 (uže, zaštitni rukav).
4) OZNAKA.
Brojevi/slova bez naslova: Pogledajte legendu u općim uputama (paragraf 5).
4.1 - Općenito (Sl. 3). Naprava za podešavanje užeta: 1; 4; 6; 7; 8; 11; 12; 15; 19. Uže: 2; 4; 6; 7; 8; 11; 12; 19; 30) Promjer užeta; 31) Dužina opreme.
4.2 - Mogućnost praćenja (Sl. 3). Naprava za podešavanje užeta: T1; T3; T8; T9. Uže: T2; T8; T9.
5) KOMPATIBILNOST.
5.1- Sponke. U rupi naprave za podešavanje užeta mora se koristiti isporučena sponka ili, kao alternativa, jedna od kompatibilnih EN 362 ovalnih sponki naznačenih na grafikonu (Slika 14). **Oprez!** Korištenje drugačije sponke (npr. sponku velike osnovice) može naštetiti pravilnom funkcioniranju opreme. Ušivena omča opreme kompatibilna je sa svim sponkama usklađenim s EN 362 i opremljena vratima za zaključavanje (slika 2.2). Malo oko na graničnom rukavcu mora se koristiti da bi se organizirao slobodan kraj užeta, na primjer koristeći prijenosni karabiner. **Opasnost od smrti!** Nemojte koristiti za priključivanje na sidrenu točku.
5.2 - Sidrene točke. Mogu se koristiti samo sidrišne točke koje su usklađene s normom EN 795 (minimalna snaga od 12 kN ili 18 kN za nemetalna sidrišta) koje nemaju oštre rubove. (Slika. 5).
6) UPUTE ZA UPORABU EN 358.
Oprema se može koristiti kao podesiva sidrišna uzica za sigurnosno vezanje u radu.
6.1 - Način bočnog pričvršćivanja / EN 358. Pričvrstite sponku naprave za podešavanje užeta na jednu EN 358 bočnu priključnu točku penjačkog pojasa (slika 6.1). Provucite ušiveni kraj užeta oko sidrene strukture i povežite krajnju sponku na drugu EN 358 priključnu točku penjačkog pojasa u ispravnom položaju (slika 4.1-4.2). Podesite sidrišnu uzicu za pozicioniranje na takav način da je zategnuta; da je sidrena točka na visini jednakoj ili većoj od visine remena. **Pažnja!** Provjerite da zaštitni rukav štiti uže. Da biste smanjili udaljenost od sidrenih točki, povucite slobodan kraj užeta jednom rukom (slika 6.3). Da biste povećali udaljenost, uhvatite i lagano rotirajte napravu jednom rukom dok se drugom rukom pridržavate na strukturi ili da biste držali slobodan kraj užeta (slika 6.4).
6.2 - Način prednjeg pričvršćivanja / EN 813. Pričvrstite sponku naprave za podešavanje užeta: na EN 813 trbušnu priključnu točku na penjačkom pojasu (slika 7.1) i priključite krajnju sponku na sidrišnu točku (slika 7.2). Podesite sidrišnu uzicu za pozicioniranje na takav način da je zategnuta; da je sidrena točka na visini jednakoj ili većoj od visine remena. Da biste smanjili udaljenost od sidrenih točki, povucite slobodan kraj užeta jednom rukom (slika 7.3). Da biste povećali udaljenost, uhvatite i lagano rotirajte napravu jednom rukom, dok drugom rukom držite slobodan kraj užeta (slika 7.4). **Pažnja!** Povlačenje kontrolne ručice bez držanja slobodnog kraja užeta može korisnika izložiti riziku od pada.
6.3 - Upozorenja. 1) Podesiva sidrišna uzica za Finch za sigurnosno vezanje u radu nije namijenjena zaustavljaju pada. U slučaju da vas sigurnosno vezanje u radu izloži opasnosti od pada s visine, naprava se mora koristiti u kombinaciji s prikladnim sustavom za zaustavljanje pada ili kolektivnu zaštitu. 2) Korisnik uvijek mora biti ispod sidrene točke (slika 8). 3) Kada se postavi sidrišna uzica, mora se držati napetom na takav način da spriječi slobodan pad s visine veće od 0,5 m. 4) Maksimalno radno opterećenje: 140 kg. 5) Kada se koristi sustav za sigurnosno vezanje u radu, korisnika normalno podržava oprema. Kao posljedica, nužno je koristiti pomoćni sustav kao, npr., sustav zaštite od pada. 6) Prisutnost čvorova može ugroziti ispravno pozicioniranje opreme.
7) UPUTE ZA UPORABU - EN 795-B.
Oprema se može koristiti kao privremena sidrišta.
7.1 - Postavljanje. Proslijedite opremu oko strukture prikladnog oblika i snage. Osigurajte sponku naprave za podešavanje i krajnju sponku koristeći dodatnu EN 362 sponku adekvatne snage (slika 9.2) ili preko ploče za postavljanje. Podesite dužinu užeta kako bi stvorili kut koji nije veći od 60 ° (slika 9.3) i da biste izbjegli nekontrolirane pokrete dok je u uporabi. Konačno, zavežite čvor „mule" na slobodnom kraju užeta pokraj naprave za podešavanje, kombinirajući ga s jednostavnim čvorom. **Oprez!** Provjerite da se naprava za podešavanje ne naslanja na strukturu (slika 9.4). **Oprez!** Naznačena vrijednost odnosi se na ispitivanja provedena koristeći strukture sa kružnim presjekom: presjeci različitog oblika i bilo koji čvor užeta mogu smanjiti snagu opreme. **Oprez!** Nemojte koristiti opremu iznad struktura s oštrim rubovima (slika 9.5).
8) UPUTE ZA UPORABU - EN 795-C.
Oprema se može koristiti da bi se stvorilo vodoravno jednolučno osiguravajuće uže.
8.1 - Postavljanje. Ugradite opremu između dvije sidrene točke, kao što je prikazano (slika 10.1). Primijenite početnu napetost od 1 kN tako da povlačite slobodan kraj užeta na jedan od sljedećih načina: dvije osobe zajedno vuku (slika 10.2); samo jedna osoba koristeći 3:1 sustav prijenosa kao pomoć(slika 10.3). Konačno, zavežite čvor „mule" u kombinaciji s jednostavnim čvorom na slobodan kraj užeta, pokraj naprave za podešavanje. **Oprez!** Pretjerana početna napetost mogla bi lagano smanjiti udaljenost kod pada kada ste priključeni na osiguravajuće uže , no povećava opterećenje sidrišta. **Oprez!** Nepravilno postavljanje je opasno jer može drastično ugroziti pravilno funkcioniranje opreme (slika 10.7).
8.2 - Korištenje. Koristite samo sljedeće naprave za povezivanje s osiguravajućim užetom: EN 354 sidrišna uzica za držanje; EN 358 sidrišna uzica za pozicioniranje; EN 355 sidrišna uzica s apsorberom energije. **Oprez!** Slijedite upute naprave koju ćete koristiti, posebno vezano uz položaj u odnosu na sidro i klirens. **Oprez!** Osiguravajuće uže ne može se koristiti zajedno s EN 360 zaustavljačem pada na uvlačenje. **Oprez!** Nikad nemojte koristiti vodoravno osiguravajuće uže zajedno s zaustavljačem pada s vodilicom uključujući fleksibilnu sidrenu liniju (EN 353-2), a koji nisu bili zajedno testirani; moglo bi značajno povećati vrijednost klirensa. **Oprez!** Osiguravajuće uže izloženo nepovoljnim uvjetima može ugroziti razinu sigurnosti koju pruža.
8.3 - Klirens (slika 11). Dok postavljate osiguravajuće uže, uzmite u obzir vrijednost klirensa, npr. minimalan slobodan prostor koji se mora jamčiti za sprečavanje sudara s tlom ili bilo kojom drugom preprekom u slučaju pada. Klirens se dobije zbrajanjem sljedećih vrijednosti: A) otklon linije pod opterećenjem. B) Maksimalna dužina sigurnosnog užeta nakon pada, uključujući (ako je prisutan) produženi apsorber energije. C) Konvencionalna visina korisnika (1,5 m). D) Sigurnosna granica (1 m).
8.4 - Otklon. Naznačene vrijednosti otklona odnose se na testove provedene dinamičkim naprezanjem od 9 kN. Tijekom tih testova naprezanje koje se prenosi na sidrišta manje je od 6 kN. **Oprez!** Pad tijekom uporabe mogao bi biti manje ozbiljan. **Oprez!** Prvjerite da otklon osiguravajućeg užeta pod opterećenjem u slučaju pada ne dovede osiguravajuće uže u kontakt s oštrim rubom, oštricom ili bio kojom drugom preprekom koja bi mogla oštetiti uže.
8.5 - UPOZORENJA EN 795-B/C.
1) Samo obučene osobe ili organizacije trebale bi postavljati sidrene uređaje. 2) Postavljanje treba prikladno provjeriti, na primjer pomoću izračuna ili testova. 3) Pobrinite se da se etiketa vidljiva i čitka nakon instalacije. Ako nije, savjetujemo vam da postavite dodatne oznake pokraj sidrišta. 4) Provjerite dokumentaciju koju instalater mora predati nakon instalacije (EN 795:2012 - Dodatak A.2). 5) Sidrišta su namijenjena za korištenje od strane samo jedne osobe istovremeno; 6) Kada su sidrišta dio sustava za zaustavljanje pada, korisnik mora koristiti uređaj koji ograničava silu koja nastaje dinamikom pada do maksimalno 6 kN; 7) Sidrišta se smiju koristiti samo u sustavima osobne zaštite protiv pada, a a ne u sustavima za podizanje tereta; 8) Preporučuje se da označite svako sidrište datumom posljednje ili sljedeće inspekcije (npr. neizbrisivom oznakom koja ne mijenja strukturu sidrišta). 9) Maksimalna snaga sidrišta i maksimalno opterećenje koje se može prenijeti na strukturu: 18 kN.
9) UPUTE ZA UPORABU - EN 12841-C.
Uređaj je sukladan sa svim zahtjevima i testovima standarda EN 12841:2006-C (spuštalica) kao što je prikazano na Slici 13. Odredbe 4.1.2 (Kompatibilnost) i 4.2.3 (Mehanizam za sprečavanje otpuštanja) nisu uzete u obzir budući da postoji neusklađenost između zahtjeva norme EN 358: 2018 (uređaj koji se ne može otvoriti) i one norme EN 12841: 2006-C (uređaj koji se ručno otvara). Uređaj FINCH + je sidrišna uzica namijenjena za pozicioniranje u radu sukladno normi EN 358: 2018 koja se također može koristiti kao spuštalica za radnu liniju prema EN 12841: 2006-C. Iz tog razloga, da bi se otvorio uređaj potreban je alat: ovu operaciju mora obaviti kompetentna osoba ovlaštena od proizvođača kako je to definirano na temelju nacionalnih standarda i propisa. Oprema se može koristiti kao naprava za podešavanje užeta tipa C za spuštanje po sidrišnoj liniji. Maks. radno opterećenje 140 kg. **Pažnja!** Naprave za podešavanje dužine užeta ne smiju se koristiti za zaustavljanje pada. **Pažnja!** Sidrena linija opterećena cijelom težinom korisnika mora se smatrati glavnom linijom i nije namijenjena zaustavljanju pada. Obavezno je korištenje pomoćnog uređaja za zaustavljanje pada tipa A povezanog sa sigurnosnim užetom. Obratite pažnju da pomoćni sustav nikad ne bude postavljen na glavnu liniju.
9.1 - Spuštanje (Slika 12). Držite slobodan kraj užeta jednom rukom dok postepeno drugom rukom rukujete kontrolnom ručicom kako biste podesili brzinu spuštanja. **Pažnja!** Nikad nemojte izgubiti kontrolu nad spuštanjem pošto je ju je teško povratiti.
9.2 - Upozorenja. 1) Uvijek nosite par dobrih prikladnih rukavica da biste zaštitili ruke kada manevrirate napravom i užetom. 2) Koristite samo polustatičko uže (jezgra + omotač) Ø 11 mm certificiran za EN 1891 tipa A (Za certifikaciju ove naprave korišteno je sljedeće uže: Patron PLUS Ø 11 mm); 3) Nema ograničenja dužine ili nagiba nagnutih staza. 4) Nisu potrebne posebne mjere opreza kod pristupa nagnutim stazama. 5) Bilo kakvo preopterećivanje ili postavljanje tereta na uređaj može oštetiti sidrenu liniju. 6) Nikad nemojte koristiti sidrišne uzice ili bilo kakve produžetke da biste povezali napravu s penjačkim pojasom. 7) Tijekom uporabe, sidrišne točke uvijek morate postaviti iznad priključne točke remena penjačkog pojasa. 8) Tehničke performanse sidrišne linije mogu se značajno razlikovati zbog prljavštine, vlage, leda, uzastopnih spuštanja istim dijelom linije: uzmite na znanje da te razlike mogu utjecati na ponašanje užeta unutar naprave i posljedično, brzinu spuštanja.
9.3 - Zahtjevi EN 12841-C (Slika13). 4.1.1) Sidrene linije. 4.1.8) Maksimalno nazivno opterećenje. 4.1.2 + 5.4.2) Kompatibilnost. 4.1.3 + 5.4.3) Mehanizam za sprečavanje otpuštanja. 4.1.4 + 5.4.4) Postavljanje. 4.1.5 + 5.4.5) Blokiranje. 4.1.6 + 5.4.6) Dizajn oštrice. 4.1.7) Otpornost na koroziju. 4.4.2 + 5.4.8.3) Sposobnost spuštanja. 4.4.3 + 5.5.2) Minimalna radna snaga. 4.4.4 + 5.5.3 + 4.1.9 + 5.3.5) Minimalna statička snaga + Funkcionalni zahtjevi nakon prilagođavanja na vlagu - min. 12 kN na 3 minute. 4.4.5 + 4.4.6 + 5.6.3) Dinamička snaga + Rezidualna snaga. 4.4.7 + 4.4.8 + 4.4.9 + 5.7) Brzina spuštanja+ Učinak na sidrenu liniju + Porast temperature.
10) ZAMJENSKI DIJELOVI/PRIBOR.
Ovaj proizvod je kompatibilan samo sa zamjenskim dijelovima i priborom navedenima u nastavku: uže*, zaštitni omotač/pokrov*, sponka za podešavanje (slika 14). **Pažnja!** Zamjenu rezervnih dijelova (osim za zamjenu sponke za podešavanje i zaštitnog omotača u sidrišnu uzicu koja nije opremljena ušivenim krajnjim sponkama) može izvršiti samo proizvođač, osoba ovlaštena od strane proizvođača ili osoba koja je nadležna prema važećim nacionalnim propisima o inspekciji OZO. **Pozornost!** Pribor/rezervni dijelovi označeni zvjezdicom (*) sami po sebi ne predstavljaju OZS. **Pozornost!** Prije instalacije dodatne opreme/rezervnog dijela, morate pročitati i razumjeti upute za uporabu uređaja na koji će se instalirati. **Pozornost!** Prije uporabe provjerite je li dodatna oprema/rezervni dio pravilno postavljen.

日本語

このデバイスの使用の手引きは、総合説明と個別手順で構成され、使用の前には両方を熟読することが必要です。**警告!** このシートには個別手順のみを記載しています。
FINCH+ 個別手順。
この特記事項には、以下の製品を石製に使用するために必要な情報が含まれています: Finch+ (調整可能ワークポジショニングランヤード/仮アンカリング/水平ライフライン/ディセンダー)。
1)適用例。
この製品は高所作業用の個人保護具(PPE)であり、高所からの落下を防止します。規則(EU) 2016/425に準拠しています。EN 358:2018 - 作業及び押さえ位置決め用ベルト、作業位置決め用ひも。EN 795: 2012-B/C - 一時的なアンカリングデバイス。EN 12841 : 2006-C - ロープ調整デバイス/ディセンダー(全ての標準の要件は、考慮されなかった4.1.2項と4.1.3項以外は満足される。第9項と図13を参照のこと。) 本製品はCEマークのある用具のみと組み合わせてご使用ください: コネクター (EN 362)、ハーネス (EN 358 / EN 361 / EN 813) などの作業具。**警告!** 本製品に関しては、EN365規定に基づく指示が順守されなければなりません(総合説明/パラグラフ2.5)。**警告!** 本製品に対しては、定期的な精密点検が義務付けられています(総合説明/パラグラフ8)。
1.1 - 使用目的。高所で作業をするときは、墜落防止用の個人用保護具 (PPE) を着用する必要があります。高所作業を行う前に、環境リスク、付随するリスク、結果として生じるリスクなど、すべてのリスク要因を考慮してください。 当デバイスは以下を目的として設計されています: 高所からの落下防止(EN 358 / EN 12841-C)、高所からの落下に対する保護(EN 795-B/C)。**注意!** 当製品は物体を持ち上げる用途に使わないでください。**注意!** 作動中の機械付近や電気的リスクがある場合は十分気を付けて使用すること。
2) 通知先機関。
総合説明の凡例を参照してください(パラグラフ9/表D):M4; N1。
3) 部位名称。(図 2.1)。A) 端子コネクター用穴 。B) ロープの末端側 C) 保護カバー。D) レギュレーターのコネクタ。E) レギュレーターのコネクタ用穴。F) 固定カム。G) ロープの負荷のかかっていない側。H) レバー。I) コマンドレバー。
3.1 主要材料。総合説明 (パラグラフ2.4) の凡例を参照してください: 3; 7 (レギュレーター); 7 (ロープ, 保護シース).
4) マーク表示。
キャプションなしの英数字:総合説明(パラグラフ5)の凡例を参照してください。
4.1 一般 (図 3) 。レギュレーター: 1; 4; 6; 7; 8; 11; 12; 15; 19. ロープ: 2; 4; 6; 7; 8; 11; 12; 19; 30) ロープ径; 31) デバイスの長さ。
4.2 トレーサビリティ (図 3) 。レギュレーター: T1; T3; T8; T9. ロープ: T2; T8; T9。
5) 互換性.
5.1 - コネクタ。ロープ調整器具の穴では同梱のコネクタを使用します。または、チャート (図 14)に記載される互換性のEN 362 オーバルコネクタを使用します。**注意!** 異なるコネクタ(例:ワイドベースコネクタ)を使用すると、デバイスの正常な作動を妨げる恐れが生じます。デバイスの末端にあるループは、EN 362規定に合致したスクリューロック付きのコネクタ(図2.2)全てと互換性があります。 エンドストップレバーの末端に開けられた小さな穴は負荷のかかっていない側のロープを整理するために役立ちます。例としてキーホルダー用カラビナなどを使用してください。**死亡の危険!** アンカーポイントにコネクタを使用してはいけません。
5.2 - アンカーポイント. 必ず規則EN 795(非金属アンカーでは最小抵抗12 kN又は18 kN)に準拠し、鋭い角のないアンカーポイントをのみを使用して下さい(図5)。
6) 使用の手引き EN 358。
当デバイスは、調整可能なワークポジショニングランヤードとしても使用できます。
6.1 - サイドコネクトモード / EN 358。レギュレーターのコネクターをハーネスのサイドアンカーポイント EN 358につなげます(図6.1)。ロープの末端側をアンカー構造物の周りに通し、末端コネクタをハーネスのもう一つの結合部 EN 358に正しくつなぎます(図4.1-4.2)。ポジショニングランヤードを調整して張力をかけ、アンカーポイントがベルトと同じ高さまたはそれよりも上に来るようにします。 **注意!** ロープを保護するため、保護カバーを使用します。アンカーポイントとの距離を短くするには、片手でロープの負荷がかかっていない側を引きます(図6.3)。距離を長くするには、片手で構造物につかまりながらもう片方の手でデバイスを握って軽くひねるか、片手でロープの負荷がかかっていない側を持ちながらもう片方の手でデバイスを握って軽くひねります(図6.4)。
6.2 - フロントコネクトモード / EN 813。レギュレーターのコネクターをハーネスの腹部アンカーポイント EN 813につなげ(図7.1)末端コネクタを直接アンカーポイントにつなげます(図7.2)。ポジショニングランヤードを調整して張力をかけ、アンカーポイントがベルトと同じ高さまたはそれよりも上に来るようにします。アンカーポイントとの距離を短くするには、片手でロープの負荷がかかっていない側を引きます(図7.3)。距離を長くするには、片手でロープの負荷がかかっていない側を持ちながらもう片方の手でデバイスを握って軽くひねります(図7.4)。 **注意!** ロープの負荷がかかっていない側を確保せずにコマンドレバーを作動させると落下の危険性があります。
6.3 - 警告。1) Finchレギュレーター付き作業位置決め用ひもは、落下防止に適していません。落下の危険がある場所では、落下防止のための個人保護具、又は複数の危険から保護する器具に取り付けます。2)使用者は必ずアンカーポイントの下にいなければなりません(図8)。3) 配置終了後、0.5 m以上の高さからの落下を防止するため、ひもを張った状態にします。4) 最大許容荷重:140kg。5) 作業中ポジショニングシステムを使用する場合、通常使用者は装備により支持されています。そのため、落下防止システムをはじめとするバックアップシステムの利用検討は不可欠となります。6) 結び目があるとデバイスが正常に作動しない場合があります。
7) EN 795-B 使用説明書
当デバイスは仮アンカリングポイントとして利用できます。
7.1 - 設置。形状、耐久力ともに適切な構造物の周りにデバイスをまわします。レギュレーターのコネクターと末端のコネクターを、適切な耐久力を備えたもうひとつのEN 362コネクタ(図9.2)またはマルチアンカリングプレートを使用してつなぎます。 ロープの長さを調節し、最大角度が60°(図9.3)になるようにするほか、使用中に不意の動作が生じないようにします。最後にロープの負荷がかかっていない側のレギュレーター付近で、テグス結びを組み合わせたすべり止めループを作ります。**注意!** レギュレーターが構造物に触れていないことを確認してください(図9.4)。**注意!** 記載値は断面が円形となる構造物を対象に行われたテストから得られたものです。断面が異なる形状のものや、食い込みがある場合、デバイスの耐久力が減少することがあります。**注意!** デバイスを鋭利な角がある構造物にかけて使用しないでください(図9.5)。
8) EN 795-C 使用説明書
このデバイスは、シングルスパン水平ライフラインの作成に使用できます。
8.1 - 設置。図のとおり、アンカーポイント2点の間でデバイスを設置します(図10.1)。ロープの負荷がかかっていない側に約1kNの初期張力をかけます。その方法は以下のとおりです:2名で引く(図10.2)、または滑車3:1を利用し1名(図10.3)で引く。最後にロープの負荷がかかっていない側のレギュレーター付近で、テグス結びを組み合わせたすべり止めループを作ります。**注意!** 初期張力が大きすぎると、ライフラインからの落下時の墜落距離がやや減少することがありますが、アンカーポイントにかかる負荷は大きくなります。**注意!** 設置が不正確だと、デバイスの機能が劇的に阻害されるため、危険です(図10.7)。
8.2 - 使用方法。ライフラインとの結合には以下のデバイスを使用してください:ランヤード EN 354、ポジショニングランヤード EN 358、衝撃吸収システム付きランヤード EN 355。**注意!** 使用するデバイスの取扱説明書の指示に従ってください。特にアンカリングと墜落距離については注意が必要です。**注意!** ライフラインはストラップ巻取り式落下防止装置 EN 360とは併用できません。**注意!** テストが行われている場合を除き、水平ライフラインをフレキシブルアンカリングライン(EN 353-2)を含むガイド付きデバイスと組み合わせて使用してはいけません。墜落距離を著しく増加させる恐れがあります。**注意!** ライフラインを劣悪な環境にさらしたままにしておくと安全性が損なわれる場合があります。
8.3 - 墜落距離 (図11)。ライフラインの設置中は、墜落距離すなわち使用者が落下した際地面や障害物に衝突しないための空間を考慮してください。墜落距離は以下の値の和で求められます。A) 負荷がかかった状態でのライフラインのたわみ。B) 落下後のランヤードの最大長。ある場合は、衝撃吸収装置の最大拡張値を含む。C) 一般的に定められる使用者の身長(1.5m)。D) 安全マージン(1m)。
8.4 - たわみ。記載されたたわみ値は9kNの動的動作の元行われたテストに基づいたものです。このテスト中アンカーポイントに伝達した動力は6kN以下です。**注意!** 使用中の落下はこれより軽微な場合があります。 **注意!** 負担のかかったライフラインのたわみや、落下時ライフライン自体が鋭利な角や端またはロープを破損するような障害物に接触しないことを確認してください。
8.5 - EN 795-B/Cに関する忠告。
1) アンカリングデバイスは、能力を持った人物または組織のみによって設置されなければなりません。2) 設置したものには、計算またはテストをはじめとする点検を行わなければなりません。3) 設置後、標識が使用可能で読み取れるか確認してください。そうでない場合はアンカリングデバイス付近に追加の標識を貼付することを推奨します。5) 設置後に設置者が手渡すことが義務付けられている文書を確認してください(EN 795:2012 - 添付文書 A.2)6) アンカリングデバイスは1名のみの使用を想定して設計されています。7) アンカリングデバイスが落下停止システムの一部である場合、使用者は、落下中に使用者に対してかかる最大6kNの動力を制限するデバイスを装備しなければなりません。8) アンカリングデバイスは、個人を対象とした落下保護装置内のみで使用でき、貨物持ち上げ装置には使用できません。9) それぞれのアンカリングデバイスには、最終点検実施日と次回の点検予定日を記入することを推奨します(例:アンカリングデバイスの構造を変造しない、油性マーカーなどで記入した札など)。 10) アンカーポイントの最大耐久力と構造物に伝達可能な最大荷重:18kN。
9) EN 12841-C 使用説明書
本装置は、図13に示すように、EN 12841:2006-C規格(下降器)の全ての要件と試験に準拠している。EN 358:2018規格(開けられない装置)とEN 12841:2006-C規格(手で開けられる装置)の要件の間に不整合があるために、4.1.2項(互換性)と4.1.3項(解放防止機構)は、考慮されていない。本装置のFINCH+は、EN 12841:2006Cによる作業用ライン下降器としても使用可能なEN 358:2018に準拠する作業の位置決めを目的とするランヤードである。この理由により、本装置を開けるためには、工具が必要である。製造業者が許可した能力のある個人か、国家規格と規則に基づいてそのように規定された能力のある個人によって、この操作を行わなければならない。当デバイスは、アンカリングラインに沿った下降用のCタイプロープの調整デバイスとして使用可能です。最大荷重 140 kg. **注意!**ロープ調整装置は落下防止システムの使用とは異なります。**注意!**アンカーラインが使用者の全重量から負荷をかけられた場合、作業ラインとなり、落下の防止には適しません。したがって、安全ラインに接続されたタイプAの調整装置(落下防止)を使用する必要があります。落下防止装置が安全ラインに必要以上の負荷を与えないように注意してください。
9.1 - 下降(図12)。片手でロープの負荷がかかっていない側をもち、もう片方の手で徐々にコマンドレバーを操作し、加工速度を調整します。**注意!**回復が困難な場合があるため、降下中に制御を失わないようにしてください。
9.2 - 警告。1) ツールおよびロープを操作するには、常に適切な手袋を着用してください。2) EN 1891タイプA、10.5～11mmのセミスタティックロープ(芯+外被)を使用してください(承認取得には以下のロープを使用:Teufelberger Patron Ø 10.5 mm 及びPatron PLUS Ø 11 mm)。3) 作業ラインの長さ又は傾斜角度に制限はありません。4) 傾斜面での使用の場合、特別な方法は必要ありません。5) 調整装置への過重又は動的負荷により、アンカーラインが破損する場合があります。6) ハーネス又はアンカーの装置への接続に細いひもを使用しないでください。7) 装置は常にハーネスのフック位置の上になければなりません。8) 摩耗、汚れ、湿度、ラインの同じ部位での降下の繰り返しによりアンカーラインの使用中の特徴が変化します。降下速度を変更することで、これらの条件がツール内部のラインの滑りやすさに影響を与えることがあります。
9.3 - 要件EN 12841-C(図13) 4.1.1)アンカーライン。4.1.8)最大の定格負荷。4.1.2 + 5.4.2)互換性。4.1.3 + 5.4.3)解放防止機構。4.1.4 + 5.4.4)配置。
4.1.5 + 5.4.5)固定。4.1.6 + 5.4.6)エッジ設計。4.1.7)耐腐食性。4.4.2 + 5.4.8.3)下降能力。4.4.3 + 5.5.2)最低の作業強度。4.4.4 + 5.5.3 + 4.1.9 + 5.3.5)、最低の静的強度+湿気への状態調節後の機能的要件 — 3分間に最低12kN。4.4.5 + 4.4.6 + 5.6.3)動的強度+残留強度。4.4.7 + 4.4.8 + 4.4.9 + 5.7)下降速度+アンカーラインに対する影響+温度上昇。
10) 交換用部品/アクセサリー。 この製品は、以下に指定された交換用部品およびアクセサリーとのみ互換性があります:ロープ*, 保護シース*, レギュレーターのコネクタ(図14ー に付属しないランヤードの絶縁体の交換を除く)は、PPE検査に関する現行国内規制に従う製造業者または有資格者によってのみ行われます。 **注意!**アスタリスク (*) の付いている付属品／交換部品は、それだけで使用しても個人用保護具 (PPE) にはなりません。**注意!**アスタリスク (*) の付いている付属品／交換部品は、それだけで使用しても個人用保護具 (PPE) にはなりません。**注意!**付属品／交換部品を組み合わせる前には必ず器具の取扱説明書をよく読み、内容を十分に理解してから組み付けてください。 **注意!**使用前には、必ず付属品／交換部品が正しく組み付けられていることを確認してください。